EN FULL FACE MASK RESPIRATORY PROTECTION
EN 136:1998 CLASS 1

A copy of this manual and the Declaration of Conformity for the product can be found at: documents.jspsafety.com

The Force®10 Typhoon™ full face, twin cartridge respirator features a panoramic visor and a 4-point comfort harness. It has a low resistance Typhoon™ exhalation valve to reduce heat and moisture build up. It accepts any of the wide range of Force® Filters including the PressToCheck™ range. Available in 3 sizes (S,M,L).

The following instructions should be read and fully understood before the respirator is used in a hazardous environment. Failure to follow these instruction may impair the performance of the respirator.

INSTRUCTIONS FOR USE: The respirator is not for use in oxygen deficient (below 19% Volume), oxygen enriched (above 25% Volume), or explosive atmospheres. The respirator and filters are not designed for fire fighting or work with open flame or molten metal when ignition of filters may cause toxic fumes. Do not use for sandblasting or for protection against contaminates not covered by the filter labelling. The respirator does not protect against contaminates that may irritate, burn or penetrate. Select appropriate filters for the hazard encountered. See packaging for colour coding and detail of the filters available for the mask. Before use, ensure all components are clean and in good condition. Change filters frequently. As a minimum, filter must be changed if breathing resistance increases or the smell of the hazard sensed. Pre-Filter pads should be changed more frequently. The respirator should have correct filter for the hazard and fit comfortably on the face. **NB** Beards and facial hair within the area of the face seal will prevent an acceptable fit. The use of other PPE in combination with this respirator may affect its fit and function.

FIELD OF USE: The Force®10 Typhoon™ full face respirators have been designed to surpass the requirements of the European Standard EN 136 as Class 1 masks. The Force®10 Typhoon™ full face mask can only be used with a matching pair of JSP Force® filters that have the suitable approval as EN 143 or EN 14387.

CLEANING, DISINFECTING AND MAINTENANCE: After every use: The respirator should be cleaned, checked for worn/damaged parts after each shift or each use (if not used continuously). The mask body can be cleaned/ disinfected by using a cloth moistened with a weak detergent solution and allowed to air dry. The seal surface should be wiped with a cloth moistened with soapy water and dried at room temperature. DO NOT immerse the product in water or use abrasive cleaners. If filter cartridge is to be re-used do not remove from respirator, but clean with a cloth and warm soapy water. Dry with a clean cloth. Water MUST NOT enter the filter cartridge. Care should be taken not to damage inhalation/exhalation rubber valves. Daily: Condition of the valves should be checked and replaced if damaged/deteriorated. Every six months: Testing all components even if the gas mask has not been used. With correct maintenance the mask should give 2-3 years of service. DO NOT USE SOLVENTS, STRONG DETERGENTS, BLEACHES OR PETROLEUM BASED PRODUCTS TO CLEAN ANY PART OF MASKS. Spare parts are available for the mask from the manufacture. Part numbers are shown on the diagram. ***(image 9)***

STORAGE AND TRANSPORTATION: When not in use or during transportation the respirator should be stored in the packaging in which it was supplied or other suitable container. Store respirator as detailed by symbols on package, temperature between +2°C and +55°C and relative humidity less than 75%. The respirator should be stored away from direct sunlight and away from sources of possible contamination and physical damage.

FILTER & CANISTER FITTING: THE FILTER/CANISTER SHOULD NOT BE USED IF THE EXPIRY DATE HAS BEEN EXCEEDED. THE EXPIRY DATE CAN BE FOUND ON THE SIDE OF THE FILTER/CANISTER.
Force® FILTERS: Two filters of the same type should be used and changed at the same time.
Changing of filters: To apply the filters align the arrow on the filter ***(image 1)*** to the arrow on the visor ***(image 2)***. Push the filter on to the mask ***(image 3)*** and turn the filter clockwise until you feel it lock into position ***(image 4)***. To remove the filter simply twist it anti-clockwise until you feel filter become loose. The easiest and most efficient way of replacing filters is with the mask removed from the face. If you need to remove and refix the filter to the mask, please check the integrity of the filter gasket before re-attaching the filter. If the gasket appears damaged, the complete filter should be replaced. NB Check your filter has a gasket attached to the base of its locking feature. If this is missing please contact JSP.
Changing pre-filter pad: The P2 pre-filter pad can be used to convert a gas filter into a combination gas and dust filter it must not be used on a P3 dust filter. To change the pre-filter, remove the cover, dispose of the used pre-filter pad, hygienically and safely. Insert a new pre-filter pad and re-fit the cover. Dispose of used filters hygienically & safely in accordance with local legislation

MASK FITTING: Extend the head harness to the maximum size by loosening the harness at the 4 attachment points to the face seal ***(image 5)***. Rest the chin on the inner section of faceseal and pass the head harness to back of head ***(image 6)***. Push the respirator on to the face, pull each of the 4 straps of the head harness evenly and assure that a good face seal is attained ***(image 7)***. To remove the respirator, loosen the head harness by the fastening hooks, pull up the respirator, and take off it over the head ***(image 8)***.

FIT CHECKING BEFORE USE: It is important that all PPE that is to be used in conjunction with the respirator is worn when fit checks are being carried out. Before fitting, all parts of the respirator must be checked for proper condition. In particular, ensure that valves and sealing parts are in perfect conditions. Never use a respirator if any part is missing, cracked or the material is degraded. The suitable filters for each hazard must be chosen, according to the instructions for use supplied for the hazardous materials. With the respirator placed without on the wearers face, a quick test must be carried to ensure the sealing of respirator components - Cover and seal the filter cartridge(s) or canisters using the palm of your hand(s). Gently inhale through the respirator and hold your breath approximately 10 seconds. The respirator should "suck down" slightly. Check, feel and listen for leaks around the face piece. If there are leaks, adjust harness and repeat this test. The only way to take full advantage of the respirator is to have a good facial seal. Conducting a fit check prior to entering a contaminated atmosphere provides that assurance. It only takes a minute, and it can save your life. This mask may not fit all face shapes, therefore it is necessary to carry out a 'Face Fit Test' (COSHH Regulations 2002 Reg.7 Para. 147-149) to ensure the chosen mask is correct for the user.

WARNING: Immediately leave work area and change the respirator and/or filter if breathing becomes difficult, dizziness or other distress occurs, respirator is damaged, or you sense irritation, smell or taste contaminates in the work area. As required by European Health and Safety requirements the user is advised that when in contact with the wearer's skin, susceptible individuals may experience an allergic reaction if this is the case, the wearer should leave the hazard area, remove the respirator and seek medical advice.

MARKING	MEANING	MARKING	MEANING	MARKING	MEANING
JSP	Manufacturer's Trademark.	CE	Conformity to Regulation (EU) 2016/425.	bsi	Indicates that product manufacture meets international performance and quality management standards.
	Requires twin filters.	UK CA	Conformity to Regulation (EU) 2016/425 as amended to apply in GB.	i	See instructions for use. If the instructions for use recommendations are not adhered to, the protection afforded by the device may be severely impaired.
	Date of manufacture.		Use by date.		Storage temperature and humidity ranges.

PARTS LIST FOR FORCE®10 TYPHOON™ FULL FACE MASK *(refer to image 9)*:

ITEM NUMBER	MARKING	DESCRIPTION	ITEM NUMBER	MARKING	DESCRIPTION
1	F10-1010	F10-1010 - Visor & Faceseal, Small	4	F08-03	F08-03 - Inhalation/Exhalation Diaphragm x3 (Available as replacement part and supplied with F10-03)
	F10-1020	F10-1020 - Visor & Faceseal, Medium	5	F10-02	F10-02 - Harness Clip x4 (Available as replacement part supplied with F10-04)
	F10-1030	F10-1030 - Visor & Faceseal, Large	6	F10-04	F10-04 - Harness (Available as replacement part supplied with 4 x F10-02)
2	F10-03	F10-03 - Orinasal mask (Available as replacement part supplied with 3 x F08-03 and 1 x F10-05)	7	F10-01	F10-01 - Exhalation Valve Cover (Available as replacement part)
3	F10-05	F10-05 - Visor-Orinasal O-ring (Available as replacement part supplied with F10-03)	8	F10-06	F10-06 - Peel off visor protector (pack of 10) (Available as replacement part)

FR MASQUE FACIAL COMPLET DE PROTECTION RESPIRATOIRE
EN 136:1998 CLASS 1

Une copie de ce manuel et de la déclaration de conformité du produit est disponible sur la page produit: documents.jspsafety.com

Le respirateur complet Force®10 Typhoon™ à double cartouche est doté d'une visière panoramique et d'un harnais de confort à 4 points. Il est doté d'une soupape d'expiration Typhoon™ à faible résistance pour réduire l'accumulation de chaleur et d'humidité. Il accepte toute la gamme de filtres Force®, y compris la gamme PressToCheck™. Disponible en 3 tailles (S,M,L).

Les instructions suivantes doivent être lues et entièrement comprises avant d'utiliser le masque respiratoire dans un environnement à risques. Le non-respect de ces instructions pourrait compromettre la performance du masque respiratoire.

MODE D'EMPLOI: Le masque respiratoire ne peut pas être utilisé dans des atmosphères appauvries en oxygène (en dessous de 19 % de volume), enrichies en oxygène (au-dessus de 25 % de volume), ou explosives. Le masque respiratoire et les filtres ne sont pas conçus pour la lutte contre les incendies ou les travaux avec des flammes nues ou des métaux en fusion, l'ignition des filtres pouvant provoquer des fumées toxiques. Ne pas utiliser pour le sablage ou pour la protection contre les polluants qui n'apparaissent pas sur l'étiquette du filtre. Le respirateur ne protège pas contre les polluants qui peuvent irriter, brûler ou s'infiltrer. Sélectionner les filtres appropriés pour le risque encouru. Se référer à l'emballage pour le code couleur et les détails sur les filtres disponibles pour le masque. Avant toute utilisation, vérifier que tous les composants sont propres et en bon état. Changer fréquemment les filtres. Au minimum, le filtre doit être changé si la résistance respiratoire ou le sens olfactif augmentent. Les tampons de préfiltres doivent être changés plus fréquemment. Les bons filtres correspondant au danger doivent être insérés dans le masque respiratoire et ce dernier doit s'ajuster confortablement au visage. **N. B.** La barbe et les poils du visage dans la zone du joint facial empêcheront un ajustement acceptable. L'utilisation d'autres EPI avec ce masque respiratoire peut affecter son port et son rôle.

DOMAINE D'UTILISATION: Les masques respiratoires faciaux complets Force®10 Typhoon™ ont été conçus pour dépasser les exigences de la norme européenne EN 136 pour les masques de classe 1. Le masque facial complet Force®10 Typhoon™ peut uniquement être utilisé avec une paire de filtres JSP Force® compatible qui possède l'homologation EN 143 ou EN 14387.

NETTOYAGE, DÉSINFECTION ET MAINTENANCE: Après chaque utilisation : le masque respiratoire doit être nettoyé et contrôlé à la recherche de pièces endommagées/usées à chaque changement d'utilisateur ou après chaque utilisation (dans le cas d'une utilisation non continue). Le corps de masque peut être nettoyé/désinfecté en utilisant un chiffon humidifié avec un détergent doux et séché à l'air libre. La surface du joint doit être essuyée à l'aide d'un chiffon humidifié avec de l'eau savonneuse et séchée à température ambiante. NE PAS immerger le produit dans l'eau ou utiliser de nettoyants abrasifs. Si la cartouche filtrante doit être réutilisée, ne pas la retirer du masque respiratoire mais la nettoyer avec un chiffon et de l'eau savonneuse chaude. Sécher avec un chiffon propre. L'eau NE doit PAS pénétrer la cartouche filtrante. Veiller à ne pas endommager les valves d'inspiration et d'expiration en caoutchouc. Tous les jours : vérifier l'état des valves toutes les semaines et les remplacer si elles sont endommagées ou détériorées. Tous les six mois : tester tous les composants même si le masque à gaz n'a pas été utilisé. Avec un entretien correct, le masque peut être utilisé pendant 2 à 3 ans. NE PAS UTILISER DE SOLVANTS, DE DÉTERGENTS PUISSANTS, DE PRODUITS À BASE DE JAVEL OU DÉRIVÉS DU PÉTROLE POUR NETTOYER LES PARTIES DU MASQUE.
Les pièces de rechange sont disponibles pour le masque auprès du fabricant. Les numéros de pièce sont indiqués sur le diagramme. ***(image 9)***

STOCKAGE ET TRANSPORT: Lorsqu'il n'est pas utilisé ou durant le transport, le masque respiratoire doit être stocké dans l'emballage fourni ou dans un autre contenant adapté. Stocker le masque respiratoire comme indiqué par les symboles sur l'emballage, à une température variant entre +2 °C et +55 °C et une humidité relative inférieure à 75 %. Le masque respiratoire doit être stocké à l'abri des rayons du soleil et des sources de contamination et de dommage physique possibles.

POSE DU FILTRE ET DE LA CARTOUCHE: LE FILTRE/LA CARTOUCHE NE DOIT PAS ÊTRE UTILISÉ(E) SI LA DATE D'EXPIRATION A ÉTÉ DÉPASSÉE. LA DATE D'EXPIRATION EST INDIQUÉE SUR LE CÔTÉ DU FILTRE/DE LA CARTOUCHE.
FILTRES Force®: Deux filtres du même type doivent être utilisés et changés en même temps.
Changement des filtres: Pour installer les filtres, aligner la flèche sur le filtre ***(image 1)*** avec la flèche sur la visière ***(image 2)***. Pousser le filtre dans le masque ***(image 3)*** et tourner le filtre dans le sens des aiguilles d'une montre jusqu'à sentir qu'il est verrouillé en place ***(image 4)***. Pour retirer le filtre, le tourner simplement dans le sens inverse des aiguilles d'une montre jusqu'à sentir que le filtre se détache. La façon la plus simple et la plus efficace de remplacer les filtres est lorsque le masque est retiré du visage. S'il s'avère besoin d'enlever et de refixer le filtre sur le masque, il convient de bien vérifier l'intégrité du joint du filtre avant de fixer à nouveau le filtre. S'il s'avère que le joint est endommagé, le filtre entier doit être changé. N. B. : vérifier que le filtre possède un joint à la base de son dispositif de verrouillage. Si ce n'est pas le cas, contacter JSP.
Changement du tampon du préfiltre: Le tampon du préfiltre P2 peut être utilisé pour convertir un filtre à gaz en un filtre de combinaison gaz/poussière. Il ne doit pas être utilisé sur un filtre à poussière P3. Pour changer le préfiltre, enlever le couvercle, jeter le tampon de préfiltre usagé de façon hygiénique et sécurisée. Insérer un nouveau tampon de préfiltre et fixer à nouveau le couvercle. Éliminer les filtres usagés de façon hygiénique et sécurisée conformément à la législation locale.

AJUSTEMENT DU MASQUE: Étirer le harnais de tête à sa taille maximale en desserrant le harnais aux 4 points de fixation du joint du masque ***(image 5)***. Poser le menton sur la partie inférieure du joint du masque et passer le harnais de tête dans la nuque ***(image 6)***. Coller le masque respiratoire sur le visage, tirer chacune des 4 sangles du harnais de tête de façon égale et s'assurer d'avoir obtenu une bonne étanchéité du masque ***(image 7)***. Pour retirer le masque respiratoire, desserrer le harnais de tête par les crochets de fixation et l'enlever par le haut de la tête ***(image 8)***.

VÉRIFICATION DE POSITIONNEMENT AVANT UTILISATION: Il est important que tous les EPI qui seront utilisés avec le masque respiratoire soient portés une fois que les vérifications de positionnement ont été effectuées. Avant d'enfiler le masque respiratoire, il est impératif de vérifier que toutes ses parties sont en bon état. S'assurer en particulier que les valves et les joints sont en parfait état. Ne jamais utiliser un masque respiratoire s'il manque une pièce, si une partie est fissurée ou si le matériel est dégradé. Les filtres correspondant à chaque risque doivent être choisis en fonction du mode d'emploi fourni pour les matériaux dangereux. Lorsque le masque respiratoire est placé sur le visage de la personne, il est nécessaire d'effectuer un test rapide afin de vérifier l'étanchéité des composants du masque respiratoire - Couvrir et former un joint sur les cartouches filtrantes avec la paume des mains ou, en cas d'utilisation de filtres PressToCheck™, appuyer sur les filtres pour sceller. Inspirer doucement dans le masque respiratoire et retenir son souffle pendant environ 10 secondes. Le masque respiratoire doit se coller légèrement. S'assurer de ne pas sentir ou entendre de fuite autour de la pièce faciale. S'il y a des fuites, ajuster le harnais et répéter ce test. Le seul moyen de bénéficier pleinement du masque respiratoire est d'avoir une bonne étanchéité au niveau du visage. Effectuer une vérification de positionnement avant d'entrer dans une atmosphère contaminée apporte cette garantie. Cette mesure prend à peine une minute et peut sauver la vie de l'utilisateur. Il est possible que ce masque ne convienne pas à toutes les formes de visages, par conséquent, il est nécessaire d'effectuer un « test d'ajustement au visage » (règlement COSHH 2002, disp. 7, al. 147-149) pour s'assurer que le masque choisi convient à l'utilisateur.

AVERTISSEMENT: L'utilisateur doit quitter immédiatement la zone de travail et changer le masque respiratoire et/ou le filtre s'il rencontre des difficultés à respirer, s'il ressent des étourdissements ou toute autre souffrance, si le masque respiratoire est endommagé, si l'utilisateur ressent des irritations ou s'il sent ou a le goût des contaminants de la zone de travail. Conformément aux exigences européennes en matière de santé et de sécurité, l'utilisateur est prévenu que le contact avec la peau de la personne qui le porte peut causer une réaction allergique en cas de sensibilité. Si c'est le cas, la personne doit quitter la zone dangereuse, enlever le masque et demander l'avis d'un médecin.

MARQUAGE	SIGNIFICATION	MARQUAGE	SIGNIFICATION	MARQUAGE	SIGNIFICATION
JSP	Marque de commerce du fabricant.	CE	Conformité au règlement (EU) 2016/425.	bsi	Indique que la fabrication du produit répond aux normes BSI de rendement et de gestion de la qualité.
	Nécessite deux filtres.	UK CA	Conformité au règlement (EU) 2016/425, tel que modifié pour s'appliquer en GB.	i	Voir mode d'emploi. Si les recommandations d'utilisation ne sont pas respectées, il se peut que la protection offerte par le dispositif soit fortement réduite.
	Date de fabrication.		Date de péremption.		Plages d'humidité et de température de stockage.

LISTE DES PIÈCES POUR LE MASQUE FACIAL COMPLET FORCE®10 TYPHOON™ *(voir image 9)* :

NUMÉRO D'ARTICLE	MARQUAGE	DESCRIPTION	NUMÉRO D'ARTICLE	MARQUAGE	DESCRIPTION
1	F10-1010	F10-1010 - Visière et joint du masque, petit	4	F08-03	F08-03 - Diaphragme d'inspiration/expiration x3 (Disponible en pièce de remplacement et fourni avec F10-03)
	F10-1020	F10-1020 - Visière et joint du masque, moyen	5	F10-02	F10-02 - Clip du harnais x4 (Disponible en pièce de remplacement fournie avec F10-04)
	F10-1030	F10-1030 - Visière et joint du masque, grand	6	F10-04	F10-04 - Harnais (Disponible en pièce de remplacement fournie avec 4 x F10-02)
2	F10-03	F10-03 - Masque bucco-nasal (Disponible en pièce de remplacement fournie avec 3 x F08-03 et 1 x F10-05)	7	F10-01	F10-01 - Couvercle de la valve d'expiration (Disponible comme pièce de remplacement)
3	F10-05	F10-05 - Joint torique bucco-nasal de la visière (Disponible en pièce de remplacement fournie avec F10-03)	8	F10-06	F10-06 - Décollez protecteur de visière (pack de 10) (Disponible comme pièce de remplacement)

DE ATEMSCHUTZ-VOLLMASKE
DIN EN 136:1998 KLASSE 1

Eine Kopie dieser Gebrauchsanweisung und die Konformitätserklärung für das Produkt finden Sie im Eintrag „Produkte": documents.jspsafety.com

Die Force®10 Typhoon™ Vollmaske mit zwei Patronen verfügt über ein Panoramavisier und einen 4-Punkt-Komfortgurt. Sie verfügt über ein Typhoon™-Ausatemventil mit geringem Widerstand, um Wärme- und Feuchtigkeitsstau zu reduzieren. Sie kann mit allen Force®-Filtern verwendet werden, einschließlich der PressToCheck™-Filter. Erhältlich in 3 Größen (S, M, L).

Die folgenden Anweisungen müssen vor Gebrauch vollständig gelesen und verstanden werden, bevor die Atemschutzmaske in einer Gefahrenzone zum Einsatz kommt. Sollte den Anweisungen nicht Folge geleistet werden, kann dies die Leistungsfähigkeit der Atemschutzmaske beeinträchtigen.

GEBRAUCHSANWEISUNG: Die Atemschutzmaske darf in Umgebungen mit zu wenig Sauerstoff (unter 19 Vol.-%) bzw. zu viel Sauerstoff (mehr als 25 Vol.-%) oder in explosiven Atmosphären nicht verwendet werden. Die Atemschutzmaske und die Filter sind nicht für die Brandbekämpfung oder Arbeiten mit offenem Feuer oder geschmolzenem Metall ausgelegt, wenn die Entzündung der Filter zur Freisetzung von giftigen Gasen führen könnte. Die Atemschutzmaske darf nicht beim Sandstrahlen verwendet werden und bietet keinen Schutz gegen Schadstoffe, die nicht angegeben worden sind. Die Atemschutzmaske bietet keinen Schutz gegen Verunreinigungen, die zu Irritationen, Verbrennungen oder anderen gesundheitlichen Schäden führen können. Wählen Sie stets geeignete Filter für den Einsatz in der entsprechenden Gefahrenzone aus. Beachten Sie die Farbkennzeichnung und die weiteren Informationen zu den für die Maske verfügbaren Filtern. Stellen Sie vor dem Gebrauch sicher, dass alle Komponenten sauber und in gutem Zustand sind. Tauschen Sie die Filter regelmäßig aus. Die Filter müssen auf jeden Fall ausgetauscht werden, wenn Sie merken, dass Ihnen das Atmen schwer fällt oder wenn der Schadstoff durch Geruch spürbar wird. Die Vorfilter sollten öfter als die eigentlichen Filter ausgetauscht werden. Die Atemschutzmaske darf nur mit dem für die Gefahrenzone geeigneten Filter verwendet werden und muss fest und sicher sitzen. **NB:** Bärte und Gesichtsbehaarung im Bereich der Gesichtsabdichtung verhindern einen akzeptablen Sitz. Der Gebrauch von weiterer persönlicher Schutzausrüstung in Kombination mit dieser Atemschutzmaske kann deren Sitz und Funktion beeinflussen.

ANWENDUNGSBEREICH: Die Force®10 Typhoon™ Atemschutz-Vollmaske wurde entwickelt, um die Anforderung der DIN EN 136 als Atemschutzmaske der Schutzklasse 1 zu übertreffen. Die Force®10 Typhoon™ Atemschutz-Vollmaske darf ausschließlich mit den dazugehörigen JSP Force® Filtern gemäß DIN EN 143 oder DIN EN 14387 verwendet werden.

REINIGUNG, DESINFEKTION UND WARTUNG: Nach jedem Gebrauch: Die Atemschutzmaske muss nach jeder Schicht oder Arbeitseinsatz (sofern sie nicht dauerhaft im Einsatz ist) gereinigt und auf eventuelle Schäden untersucht werden. Der Maskenkörper kann mit einem Tuch, das mit einem milden Reinigungsmittel getränkt wurde, gereinigt/desinfiziert und dann luftgetrocknet werden. Die Dichtlippe sollte mit einem Tuch, das in Seifenwasser getränkt wurde, gereinigt und dann bei Zimmertemperatur getrocknet werden. Tauchen Sie das Produkt NICHT in Wasser oder aggressives Reinigungsmittel. Sollten Sie die Filterkartusche wiederverwenden wollen, so nehmen Sie sie nicht vom Atemgerät ab, sondern reinigen sie mit einem Tuch und warmem Seifenwasser. Trocknen Sie die Kartusche mit einem frischen Tuch. In die Kartusche darf KEIN Wasser gelangen. Achten Sie darauf, dass der Gummi des Ein-/Ausatemventils nicht beschädigt wird. Täglich: Der Zustand der Ventile sollte wöchentlich überprüft werden; bei Beschädigung/Abnutzung müssen die Ventile ersetzt werden. Alle sechs Monate: Sämtliche Komponenten der Maske sollten überprüft werden, auch wenn die Maske nicht benutzt wurde. Bei korrekter Wartung kann die Maske 2-3 Jahre verwendet werden. VERWENDEN SIE FÜR DIE REINIGUNG DER KOMPONENTEN KEINE LÖSUNGSMITTEL, STARKEN REINIGUNGSMITTEL, BLEICHE ODER MINERALÖLPRODUKTE. Ersatzteile sind beim Hersteller erhältlich. Die entsprechende Artikelnummer finden Sie im Schaubild. ***(Bild 9)***

LAGERUNG UND TRANSPORT: Während des Transports und bei Nichtbenutzung sollte die Atemschutzmaske in der gelieferten Verpackung oder einem anderen dafür geeigneten Behältnis gelagert werden. Lagern Sie die Atemschutzmaske wie auf der Verpackung angegeben bei einer Temperatur zwischen +2°C und +55°C und einer relativen Luftfeuchtigkeit von weniger als 75 %. Die Atemschutzmaske sollte vor direkter Sonnenstrahlung, Verunreinigung und mechanischer Beschädigung geschützt werden.

ANPASSUNG DES FILTERS & DES KANISTERS: DER FILTER/KANISTER SOLLTE AUF KEINEN FALL NACH ABLAUF DES ANGEGEBENEN VERFALLSDATUMS VERWENDET WERDEN. DAS VERFALLSDATUM FINDEN SIE AN DER SEITE DES FILTERS/KANISTERS.
Force® FILTER: Die beiden Filter sollten stets gleichzeitig benutzt und ausgetauscht werden. Verwenden Sie stets die gleiche Art von Filter.
Austauschen der Filter: Um die Filter einzusetzen, richten Sie den Pfeil auf dem Filter ***(Bild 1)*** auf den Pfeil auf dem Visier ***(Bild 2)*** aus. Drücken Sie den Filter auf die Maske ***(Bild 3)*** und drehen Sie ihn im Uhrzeigersinn, bis Sie spüren, dass der Filter eingerastet ist ***(Bild 4)***. Um den Filter zu entfernen, drehen Sie diesen einfach gegen den Uhrzeigersinn, bis Sie merken, dass sich der Sitz lockert. Am einfachsten und schnellsten lassen sich die Filter austauschen, wenn die Maske abgenommen wurde. Überprüfen Sie nach dem Entfernen des Filters die Unversehrtheit der Filterdichtung, bevor Sie den neuen Filter einsetzen. Sollte die Dichtung Beschädigungen aufweisen, tauschen Sie den kompletten Filter aus. Anmerkung: Stellen Sie sicher, dass der Filter über eine Dichtung unten an der Einrastvorrichtung verfügt. Sollte keine Dichtung vorhanden sein, kontaktieren Sie bitte JSP.
Austauschen des Vorfilters: Der P2 Vorfilter kann verwendet werden, um einen Gasfilter in einen kombinierten Gas- und Staubfilter umzurüsten. Er darf nicht mit einem P3 Staubfilter verwendet werden. Um den Vorfilter auszutauschen, entfernen Sie die Abdeckung und entsorgen Sie den benutzten Vorfilter fach- und umweltgerecht. Legen Sie einen neuen Vorfilter ein und setzen Sie die Abdeckung wieder auf. Entsorgen Sie verbrauchte Filter gemäß den geltenden Bestimmungen.

ANPASSUNG DER MASKE: Lockern Sie den Kopfgurt wo weit wie möglich, indem Sie die 4 Befestigungen, mit denen das Gurtband an der Gesichtsabdichtung befestigt ist, lösen ***(Bild 5)***. Legen Sie Ihr Kinn auf den unteren Rand der Gesichtsabdichtung und führen Sie das Gurtband über Ihren Kopf hinweg an Ihren Hinterkopf ***(Bild 6)***. Drücken Sie die Atemschutzmaske auf Ihr Gesicht und ziehen Sie gleichmäßig an den 4 Gurten des Kopfgurts, um sicherzustellen, dass die Gesichtsabdichtung fest sitzt ***(Bild 7)***. Um die Atemschutzmaske abzunehmen, lösen Sie den Kopfgurt mithilfe der Verschlusshaken, und ziehen Sie die Atemschutzmaske nach oben über Ihren Kopf ab ***(Bild 8)***.

ÜBERPRÜFUNG DES SITZES VOR DEM GEBRAUCH: Es ist wichtig, dass sämtliche persönlichen Schutzausrüstungen, die in Kombination mit der Atemschutzmaske getragen wird, vor dem Gebrauch auf korrekten Sitz überprüft werden. Vor dem Anlegen müssen alle Teile der Atemschutzmaske auf einwandfreien Zustand überprüft werden. Besonders muss hierbei auf den Zustand der Ventile und der Dichtungen geachtet werden. Benutzen Sie eine Atemschutzmaske niemals, wenn Teile fehlen, beschädigt sind oder das Material abgenutzt ist. Die Filter müssen gemäß den mitgelieferten Anleitungen für das jeweilige Gefahrgut ausgewählt werden. Nach dem Anlegen der Maske muss diese auf ihre Dichtigkeit überprüft werden - Dichten Sie mithilfe Ihrer Handflächen die Filterkartuschen ab. Sollten Sie PressToCheck™ Filter benutzen, drücken Sie die Filter, um diese abzudichten. Atmen Sie langsam durch die Atemschutzmaske ein und halten Sie für etwa 10 Sekunden die Luft an. Die Atemschutzmaske sollte leicht "heruntergezogen" werden. Achten Sie darauf, ob Sie eventuell ausströmende Luft hören oder einen Luftstrom an Ihrem Gesicht spüren. Sollte dies der Fall sein, richten Sie den Gurt der Maske neu aus und wiederholen Sie den Test. Die Atemschutzmaske kann Ihnen nur dann gute Dienste erweisen, wenn sie fest und sicher sitzt. Die Überprüfung des Sitzes vor dem Betreten einer Gefahrenzone ist daher unabdingbar. Es dauert nur ein paar Minuten und kann Ihnen im Ernstfall das Leben retten. Diese Maske ist möglicherweise nicht für jede Gesichtsform geeignet, daher sollte vor Gebrauch unbedingt einem 'Face Fit Test' (gemäß COSHH, Vorschriften für die Kontrolle von gesundheitsschädlicher Stoffe 2002 Vschr. 7 Par. 147-149) unterzogen werden, um sicherzustellen, dass die vorliegende Maske für den Benutzer geeignet ist.

WARNUNG: Verlassen Sie sofort die Gefahrenzone und tauschen Sie die Atemschutzmaske und/oder den Filter, wenn Ihnen das Atmen schwer fällt, Sie ein Schwindelgefühl überkommt oder Sie sich ganz allgemein nicht wohlfühlen. Sie sollten den Bereich auch verlassen, wenn die Maske beschädigt wurde oder Sie Schadstoffe durch Geruch oder Geschmack wahrnehmen. Gemäß geltender EU-Richtlinien zu Sicherheit und Gesundheitsschutz weisen wir den Benutzer darauf hin, dass Hautkontakt mit der Maske bei empfindlichen Personen allergische Reaktionen hervorrufen kann. Sollte dies der Fall sein, verlassen Sie unverzüglich die Gefahrenzone, nehmen Sie die Maske ab und holen Sie sich ärztlichen Rat.

MARK	ERLÄUTERUNG	MARK	ERLÄUTERUNG	MARK	ERLÄUTERUNG
JSP	Markenzeichen des Herstellers.	CE	Konformität mit der Verordnung (EU) 2016/425.	bsi	Weist darauf hin, dass bei der Produktherstellung BSI Leistungs- und Qualitätssicherungsstandards eingehalten wurden
	Benötigt zwei Filter.	UK CA	Konformität mit der Verordnung (EU) 2016/425 in der geänderten Fassung für die Anwendung in GB.	i	Siehe Gebrauchsanweisung. Sollte den Gebrauchsanweisungen nicht Folge geleistet werden, kann dies die erheblichen Einfluss auf die Schutzwirkung des Gerätes haben.
	Herstellungsdatum.		Verfallsdatum.		Lagertemperatur und Luftfeuchtigkeitsbereich.

TEILELISTE FÜR DIE FORCE®10 TYPHOON™ ATEMSCHUTZ-VOLLMASKE *(siehe Bild 9)*:

ARTIKELNUMMER	MARKIERUNG	BESCHREIBUNG	ARTIKELNUMMER	MARKIERUNG	BESCHREIBUNG
1	F10-1010	F10-1010 - Visier & Gesichtsabdichtung, Klein	4	F08-03	F08-03 - Ein-/Ausatemmembran x3 (Als Ersatzteil erhältlich und geliefert mit F10-03)
	F10-1020	F10-1020 - Gesichtsabdichtung, Medium	5	F10-02	F10-02 - Gurtclip x4 (Als Ersatzteil erhältlich geliefert mit F10-04)
	F10-1030	F10-1030 - Visier & Gesichtsabdichtung, Groß	6	F10-04	F10-04 - Gurt (Als Ersatzteil erhältlich geliefert mit 4 x F10-02)
2	F10-03	F10-03 - Mund- und Nasenmaske (Als Ersatzteil erhältlich geliefert mit 3 x F08-03 und 1 x F10-05)	7	F10-01	F10-01 - Ausatemventil Abdeckung (Als Ersatzteil erhältlich)
3	F10-05	F10-05 - Visier & Mund- und Nasenmaske O-Ring (Als Ersatzteil erhältlich geliefert mit F10-03)	8	F10-06	F10-06 - Abziehbarer Visierschutz (10er Packung) (Als Ersatzteil erhältlich)

JSP® FORCE®10 TYPHOON™

©2013-24 JSP Ltd. | RFGZ-019-010_24-08 | JSP Safety GmbH.
JSP Ltd. OX29 0TA,UK | Wiesenstraße 57, 40549 Düsseldorf, DE
www.jspsafety.com | technical@jspsafety.com | +44 1993 826051

CE Certified by: Notified Body 2797. BSI Group The Netherlands B.V., John M. Keynesplein 9, 1066 EP Amsterdam, The Netherlands.

UK CA Certified by: Approved Body 0086. BSI Assurance UK Ltd, Kitemark Court, Davy Avenue, Knowlhill, Milton Keynes, MK5 8PP. United Kingdom.

jspgo.com

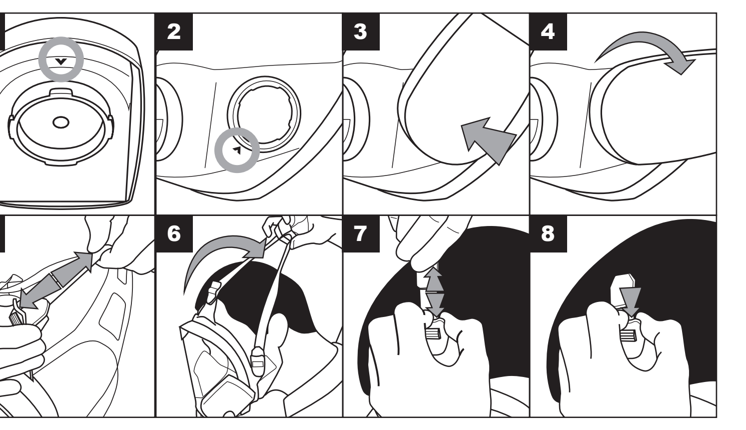

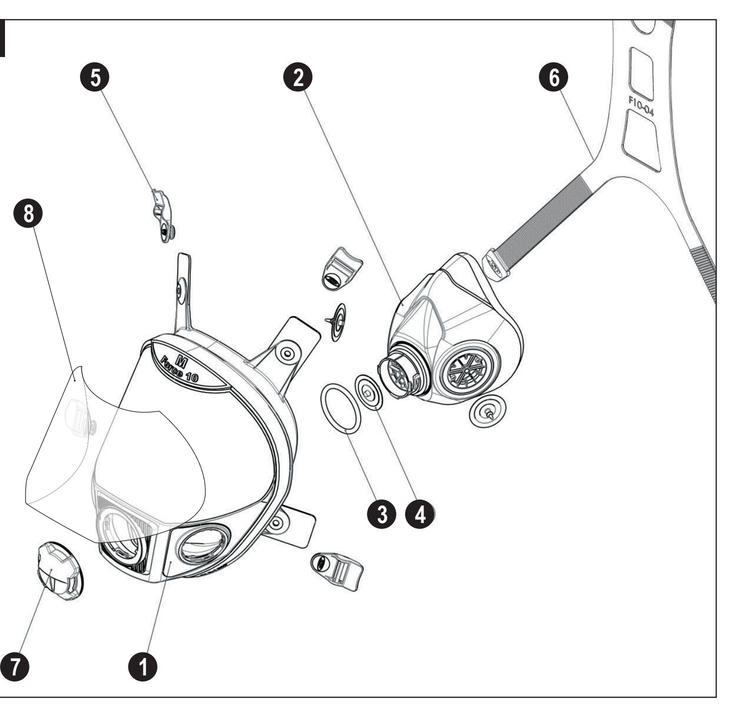

NL VOLGELAATSMASKER MET LUCHTWEGBESCHERMING
EN 136:1998 KLASSE 1

Een exemplaar van deze handleiding en de Conformiteitsverklaring voor het product vindt u op de productpagina: documents.jspsafety.com

Het Force®10 Typhoon™ volgelaatsademhalingstoestel met twee patronen heeft een panoramisch vizier en een 4-punts comfortharnas. Het heeft een Typhoon™ uitademventiel met lage weerstand om warmte- en vochtophoping te verminderen. Geschikt voor alle Force® filters, inclusief de PressToCheck™ serie. Verkrijgbaar in 3 maten (S,M,L).

Lees de volgende instructies door en zorg dat u ze volledig begrijpt voordat u het ademhalingsapparaat in gebruik neemt in een gevaarlijke omgeving. Wanneer deze instructies niet worden gevolgd, kan dit de prestaties van het ademhalingsapparaat negatief beïnvloeden.

GEBRUIKSINSTRUCTIES: Het ademhalingsapparaat is niet bestemd voor gebruik in een atmosfeer met een laag zuurstofgehalte (lager dan 19% volume) of met een hoog zuurstofgehalte (meer dan 25% volume), of voor explosieve atmosferen. Het ademhalingsapparaat en de filters zijn niet ontwikkeld voor gebruik bij brandbestrijding of werken in de buurt van open vuur of gesmolten metaal waarbij het ontbranden van filters giftige dampen kan veroorzaken. Niet gebruiken voor zandstralen of voor bescherming tegen stoffen die niet staan vermeld op het label van het filter. Het ademhalingsapparaat beschermt niet tegen irriterende, brandende of binnendringende stoffen. Kies voor elk risico de juiste filters. Raadpleeg de verpakking voor de kleurcode en informatie over de beschikbare filters voor het masker. Controleer voorafgaand aan het gebruik of alle onderdelen schoon zijn en in goede conditie verkeren. Vervang de filters vaak. Het filter moet in elk geval worden vervangen als de ademhalingsweerstand toeneemt of als de gevaarlijke stof te ruiken is. Voorfilters moeten vaker worden vervangen. Het ademhalingsapparaat moet het juiste filter voor het betreffende risico hebben en comfortabel op het gezicht zitten. **NB:** Baarden en gezichtshaar binnen het gebied van de gezichtsafdichting verhinderen een aanvaardbare pasvorm. Gebruik van andere PBM in combinatie met het ademhalingsapparaat kan effect hebben op de pasvorm en werking.

TOEPASSINGSGEBIED: De Force®10 Typhoon™ volgelaats-ademhalingsapparaten zijn ontwikkeld om de vereisten van de Europese norm EN136 te overtreffen als Klasse 1-maskers. Het Force®10 Typhoon™ volgelaatsmasker kan alleen worden gebruikt met een bijpassend paar JSP Force® -filters die een geschikte goedkeuring hebben voor EN 143 of EN 14387.

REINIGEN, DESINFECTEREN EN ONDERHOUD: Na elk gebruik: Het ademhalingsapparaat moet na elke dienst of na elk gebruik (als deze niet doorlopend wordt gebruikt) worden schoongemaakt en gecontroleerd op slijtage/beschadigde onderdelen. De body van het masker kan worden schoongemaakt/gedesinfecteerd met een doek die vochtig is gemaakt met een mild schoonmaakmiddel, waarna u het masker laat drogen. Het afdichtingsoppervlak moet worden schoongeveegd met een doek die is bevochtigd met een oplossing van water en zeep, waarna u het oppervlak laat drogen bij kamertemperatuur. Dompel het product NIET onder water en gebruik geen schurende reinigingsmiddelen. Als een filtercartridge opnieuw moet worden gebruikt, verwijdert u deze niet uit het ademhalingsapparaat, maar maakt u deze schoon met een doek en warm water met zeep. Droog de cartridge met een schone doek. Er mag GEEN water in de filtercartridge binnenkomen. Zorg ervoor dat de rubberen inademings-/uitademingskleppen niet beschadigd raken. Dagelijks: De staat van de kleppen moet wekelijks worden gecontroleerd en ze moeten worden vervangen als ze beschadigd/in slechte staat zijn. Elke zes maanden: Test alle onderdelen, ook als het gasmasker niet is gebruikt. Met het juiste onderhoud gaat het masker 2-3 jaar mee. GEBRUIK GEEN OPLOSMIDDELEN, KRACHTIGE SCHOONMAAKMIDDELEN, BLEEKMIDDELEN OF MIDDELEN OP PETROLEUMBASIS OM HET MASKER OF ONDERDELEN DAARVAN SCHOON TE MAKEN. Reserveonderdelen voor het masker zijn verkrijgbaar bij de producent. Onderdeelnummers worden weergegeven in het diagram. ***(afbeelding 9)***

OPSLAG EN TRANSPORT: Als het ademhalingsapparaat niet wordt gebruikt of wordt getransporteerd, moet het worden opgeslagen in de verpakking waarin het is geleverd of in een andere geschikte opbergbak. Berg het ademhalingsapparaat op zoals wordt aangegeven met de symbolen op de verpakking. De temperatuur dient tussen de +2°C en de +55°C te zijn en de relatieve luchtvochtigheid minder dan 75%. Het ademhalingsapparaat moet buiten direct zonlicht worden bewaard en uit de buurt van mogelijke bronnen van vuil en fysieke schade.

FILTER- EN BUSFITTING: HET FILTER/DE BUS MAG NIET WORDEN GEBRUIKT ALS DE VERVALDATUM IS OVERSCHREDEN. DE VERVALDATUM VINDT U AAN DE ZIJKANT VAN HET FILTER/DE BUS.
Force® -FILTERS: Twee filters van hetzelfde type moeten tegelijkertijd worden gebruikt en vervangen.
Filters vervangen: Als u de filters wilt toepassen, lijnt u de pijl op het filter ***(afbeelding 1)*** uit met de pijl op het vizier ***(afbeelding 2)***. Druk het filter op het masker ***(afbeelding 3)*** en draai het filter rechtsom totdat u voelt dat het wordt vergrendeld ***(afbeelding 4)***. Als u het filter wilt verwijderen, draait u het eenvoudigweg linksom totdat u voelt dat het los komt. Filters kunnen het gemakkelijkst en efficiëntst worden vervangen wanneer het masker niet op het gezicht is geplaatst. Als u het filter van het masker moet verwijderen en opnieuw moet aanbrengen, controleert u of de filterafdichting nog in orde is voordat u het filter weer aanbrengt. Als de afdichting beschadigd is, moet het gehele filter worden vervangen. NB Controleer of uw filter een afdichting heeft bij de basis van de vergrendeling. Neem contact op met JSP als deze ontbreekt.
Voorfilter vervangen: Het P2 voor filter kan worden gebruikt om een gasfilter om te zetten in een gecombineerd gas- en stoffilter. Deze mag niet worden gebruikt op een P3-stoffilter. Als u het voor filter wilt vervangen, verwijdert u de kap en gooit u het gebruikte voor filter weg op een hygiënische en veilige manier. Plaats een nieuw voorfilter en monteer de kap. Gooi gebruikte filters op hygiënische en veilige wijze weg in overeenstemming met de lokale wetgeving.

MASKERFITTING: Trek de hoofdvestiging uit tot een maximale grootte door bevestiging los te maken bij de 4 bevestigingspunten ***(afbeelding 5)***. Steun uw kin op het binnenste gedeelte van de afdichtingsrand en breng de hoofdbevestiging naar de achterkant van het hoofd ***(afbeelding 6)***. Duw het ademhalingsapparaat tegen het gezicht, trek elk van de 4 banden van de hoofdbevestiging gelijkmatig aan en zorg ervoor dat de afdichtingsrand goed tegen het gezicht aan ligt ***(afbeelding 7)***. Als u het ademhalingsapparaat wilt verwijderen, maakt u de hoofdbevestiging los bij de bevestigingshaken, trekt u het ademhalingsapparaat omhoog en verwijdert u het door het over uw hoofd te tillen ***(afbeelding 8)***.

PASCONTROLE VOOR GEBRUIK: Het is belangrijk dat alle PBM's die worden gebruikt in combinatie met het ademhalingsapparaat, worden gedragen wanneer de pascontroles worden uitgevoerd. Voor het passen moet worden gecontroleerd of alle onderdelen van het ademhalingsapparaat in goede staat verkeren. Controleer met name of de kleppen en afdichtingsonderdelen in perfecte staat verkeren. Gebruik nooit een ademhalingsapparaat waarvan een onderdeel ontbreekt, dat barsten vertoont of waarvan het materiaal niet in goede staat verkeert. Voor elk risico moeten de juiste filters worden gekozen, overeenkomstig meegeleverde gebruiksinstructies voor de gevaarlijke stoffen. Met het ademhalingsapparaat op het gezicht van de drager moet een snelle test worden uitgevoerd om te controleren of de afdichting van de onderdelen van het ademhalingsapparaat in orde is - dicht de filtercartridges af met de palm van uw hand of, bij gebruik van PressToCheck™-filters, druk op het filter om het af te dichten. Adem voorzichtig in het ademhalingsapparaat en houd uw adem ongeveer 10 seconden in. Het ademhalingsapparaat moet zich "vastzetten". Controleer door te voelen en te luisteren of er lekken zijn rond het gezichtsgedeelte. Als er sprake is van lekken, past u de bevestiging aan en herhaalt u deze test. Een goede afdichting van het gezicht is de enige manier om het ademhalingsapparaat volledig te benutten. Het uitvoeren van een gezichtsdichtheidscontrole voordat u een vervuilde atmosfeer betreedt, biedt die zekerheid. Het neemt slechts een minuut in beslag, maar het kan uw leven redden. Dit masker past mogelijk niet op alle gezichtsvormen. Daarom is het noodzakelijk om de gezichtstest 'Face Fit Test' (COSHH-voorschriften 2002 Reg.7 Para. 147-149 (Britse regelgeving ten aanzien van het beheer van stoffen die een gevaar vormen voor de gezondheid)) uit te voeren, om er zeker van te zijn dat het gekozen masker het juiste is voor de drager.

WAARSCHUWING: Verlaat het werkgebied onmiddellijk en vervang het ademhalingsapparaat en/of filter als het ademen moeizaam gaat, als er duizeligheid optreedt of andere symptomen, wanneer het ademhalingsapparaat is beschadigd of als u irritatie voelt of de stoffen ruikt of proeft die het werkgebied vervuilen. Zoals wordt voorgeschreven door de Europese gezondheids- en veiligheidsvereisten wordt de drager ervan op de hoogte gesteld dat het masker een allergische reactie kan veroorzaken bij personen die er gevoelig voor zijn. Als dit het geval is moet de drager het risicogebied verlaten, het ademhalingsapparaat verwijderen en medisch hulp zoeken.

MARKERING	BETEKENIS	MARKERING	BETEKENIS	MARKERING	BETEKENIS
JSP	Handelsmerk fabrikant.	CE	Conformiteit met Verordening (EU) 2016/425.	bsi	Geeft aan dat de fabrikant van het product voldoet aan BSI normen op het gebied van prestaties en kwaliteitsbeheer'
	Vereist dubbele filters.	UK CA	Conformiteit met Verordening (EU) 2016/425, zoals gewijzigd om van toepassing te zijn in GB.	i	Zie gebruiksinstructies. Als de gebruiksinstructies niet worden gevolgd kan de bescherming die door het apparaat worden geboden ernstig worden belemmerd.
	Productiedatum.		Vervaldatum.		Opslagtemperatuur en luchtvochtigheidsbereiken.

ONDERDELENLIJST VOOR FORCE®10 TYPHOON™-VOLGELAATSMASKER *(zie afbeelding 9)*:

ITEMNUMMER	MARKERING	BESCHRIJVING	ITEMNUMMER	MARKERING	BESCHRIJVING
1	F10-1010	F10-1010 - Vizier en gezichtsafdichting, small	4	F08-03	F08-03 - Inademings-/uitademingsdiafragma x3 (Verkrijgbaar als vervangend onderdeel en meegeleverd met F10-03)
	F10-1020	F10-1020 - Vizier en gezichtsafdichting, medium	5	F10-02	F10-02 - Bevestigingsclip x4 (Verkrijgbaar als vervangend onderdeel meegeleverd met F10-04)
	F10-1030	F10-1030 - Vizier en gezichtsafdichting, large	6	F10-04	F10-04 - Bevestiging (Verkrijgbaar als vervangend onderdeel meegeleverd met 4 x F10-02)
2	F10-03	F10-03 - Oronasaal masker (Verkrijgbaar als vervangend onderdeel meegeleverd met 3 x F08-03 en 1 x F10-05)	7	F10-01	F10-01 - Kap uitademingsklep (Verkrijgbaar als vervangend onderdeel)
3	F10-05	F10-05 - Vizier-oronasale O-ring (Verkrijgbaar als vervangend onderdeel meegeleverd met F10-03)	8	F10-06	F10-06 - Afpelbare vizierbeschermer (10 stuks) (Verkrijgbaar als vervangend onderdeel)

DA ÅNDEDRÆTSVÆRN MED HELDÆKKENDE ANSIGTSMASKE
EN 136:1998 KLASSE 1

Der kan findes en kopi af denne vejledning og overensstemmelseserklæringen for produktet på produktsiden: documents.jspsafety.com

Force®10 Typhoon™ helmaske med to patroner har et panoramavisir og en 4-punkts komfortsele. Den har en Typhoon™-udåndingsventil med lav modstand for at reducere varme- og fugtdannelse. Den passer til alle de mange Force®-filtre, herunder PressToCheck™-serien. Fås i 3 størrelser (S,M,L).

Følgende anvisninger skal læses og forstås, før åndedrætsværnet bruges i et farligt miljø. Hvis anvisningerne ikke følges, fungerer åndedrætsværnet måske ikke korrekt.

BRUGSANVISNING: Åndedrætsværnet er ikke beregnet til brug i oxygenfattige (under 19 % volumen), oxygenberigede (over 25 % volumen) eller eksplosionsfarlige atmosfærer. Åndedrætsværnet og filtrene er ikke designet til brandbekæmpelse eller arbejde med åben ild eller smeltet metal, da antændelse af filtre kan danne giftige dampe. Det må ikke bruges til sandblæsning eller beskyttelse mod forurenende stoffer, der ikke er beskrevet på filterets mærkning. Åndedrætsværnet beskytter ikke mod forurenende stoffer, der kan forårsage irritation, forbrændinger eller gennemtrængning. Vælg filtre, der er egnede til den aktuelle fare. Se farvekoder og oplysninger om de filtre, der fås til masken, på emballagen. Før åndedrætsværnet anvendes skal det sikres, at alle dele er rene og i god stand. Skift filtre ofte. Filtrene skal minimum skiftes, hvis vejrtrækningsmodstanden øges eller det farlige stof kan lugtes. Forfilterpuderne skal skiftes oftere. Åndedrætsværnet skal bruges med det korrekte filter til faren og sidde behageligt mod ansigtet. **NB!** Skæg og ansigtshår inden for ansigts forseglingen forhindrer en acceptabel pasform. Brug af andre personlige værnemidler i kombination med dette åndedrætsværn kan påvirke åndedrætsværnets pasform og funktion.

ANVENDELSESOMRÅDE: Force®10 Typhoon™ åndedrætsværn med heldækkende ansigtsmaske er designet til at overgå kravene i den Europæiske standard EN 136 som masker i klasse 1. Force®10 Typhoon™ ansigtsmasken kan kun anvendes med et par tilhørende JSP Force® -filtre med relevant godkendelse som EN 143 eller EN 14387.

RENGØRING, DESINFEKTION OG VEDLIGEHOLDELSE: Efter hver brug: Åndedrætsværnet skal rengøres og kontrolleres for slidte/beskadigede dele efter hvert skift eller hver brug (hvis det ikke bruges kontinuerligt). Maskens hoveddel rengøres/desinficeres ved hjælp af en klud fugtet med en svag rengøringsopløsning og skal lufttørre. Tætningsfladen skal aftørres med en klud fugtet med sæbevand og tørre ved rumtemperatur. Produktet må IKKE nedsænkes i vand, og der må ikke anvendes slibende rengøringsmidler. Hvis filterpatronerne skal genbruges, må de ikke tages ud af åndedrætsværnet men skal rengøres med en klud og varmt sæbevand. Tør dem med en ren klud. Der må IKKE komme vand ind i filterpatronen. Pas på ikke at beskadige gummiventilerne for indånding/udånding. Dagligt: Ventilernes stand skal kontrolleres hver uge og udskiftes, hvis de er beskadigede/forringede. Hver 6. måned: Test af alle dele, også selvom gasmasken ikke har været i brug. Med korrekt vedligeholdelse bør masken have en levetid på 2-3 år. BRUG ALDRIG OPLØSNINGSMIDLER, SKRAPPE RENGØRINGSMIDLER, KLOR ELLER RÅOLIEBASEREDE PRODUKTER TIL AT RENGØRE NOGEN AF MASKENS DELE. Reservedele til masken kan fås hos producenten. Reservedelsnumrene er angivet i skemaet. ***(billede 9)***

OPBEVARING OG TRANSPORT: Under transport og når åndedrætsværnet ikke er i brug, skal det opbevares i emballagen eller en anden egnet beholder. Åndedrætsværnet skal opbevares som beskrevet med symbolerne på emballagen og ved en temperatur mellem +2°C og +55°C og en relativ fugtighed under 75 %. Åndedrætsværnet må ikke opbevares i direkte sollys eller i nærheden af kilder til mulig forurening eller fysiske skader.

PÅSÆTNING AF FILTER OG FILTERENHED: FILTERET/FILTERENHEDEN MÅ IKKE ANVENDES, HVIS UDLØBSDATOEN ER OVERSKREDET. UDLØBSDATOEN ER ANGIVET PÅ SIDEN AF FILTERET/FILTERENHEDEN.
Force® -FILTRE: Der skal anvendes to filtre af samme type, og de skal skiftes samtidigt.
Skift af filtre: Filtrene påsættes ved at placere pilen på filteret ***(billede 1)*** ud for pilen på visiret ***(billede 2)***. Tryk på filteret på masken ***(billede 3)***, og drej filteret med uret, til du kan mærke, at det låser fast ***(billede 4)***. Filteret aftages nemmest ved at dreje det mod uret, til du kan mærke, at det løsnes. Filtrene skiftes nemmest og mest effektivt, mens masken ikke sidder over ansigtet. Hvis det er nødvendigt at aftage filteret og sætte det på masken igen, skal du kontrollere, at filterpakningen er intakt, før filteret sættes på igen. Hvis pakningen ser ud til at være beskadiget, skal hele filteret skiftes. NB! Kontrollér, at der er monteret en pakning ved bunden af filterets låseanordning. Hvis den mangler, skal du kontakte JSP.
Skift af forfilterpude: P2-forfilterpuden kan bruges til at konvertere et gasfilter til et kombineret gas- og støvfilter og må ikke bruges på et P3-støvfilter. Forfiltret skiftes ved at afmontere dækslet. Den brugte forfilterpude skal bortskaffes på en hygiejnisk og sikker måde. Isæt en ny forfilterpude, og montér dækslet igen.
Brugte filtre skal bortskaffes hygiejnisk og sikkert og i henhold til gældende lokal lovgivning.

JUSTERING AF MASKEN: Forlæng hovedstropperne til maksimal længde ved at løsne stropperne ved de 4 forankringspunkter på ansigtstætningen ***(billede 5)***. Hvil hagen mod ansigtstætningens inderside del, og før hovedstropperne bag om hovedet ***(billede 6)***. Tryk åndedrætsværnet mod ansigtet, og træk jævnt i de 4 hovedstropper, til masken sidder tæt til ansigtet ***(billede 7)***. Åndedrætsværnet aftages ved at løsne hovedstropperne ved forankringskrogene, trække åndedrætsværnet opad, og løfte det op over hovedet ***(billede 8)***.

KONTROL AF JUSTERING FØR BRUG: Det er vigtigt, at alle personlige værnemidler, som skal bruges sammen med åndedrætsværnet, bæres, mens kontrollen af justeringen udføres. Før justeringen skal det kontrolleres, at alle åndedrætsværnets dele er i korrekt stand. Det skal især sikres, at ventiler og tætninger er i perfekt stand. Brug aldrig et åndedrætsværn, hvis dele mangler eller er revnet, eller hvis materialet er nedbrudt. Der skal vælges egnede filtre til den relevante fare i henhold til den medfølgende brugsanvisning til de farlige materialer. Med åndedrætsværnet placeret over brugerens ansigt skal der udføres en hurtig test med åndedrætsværnet placeret over brugerens ansigt for at kontrollere, at åndedrætsværnets komponenter slutter tæt - dæk filterpatronerne med håndfladerne, eller tryk filtrene sammen for at lukke, hvis du anvender PressToCheck™-filtre. Indånd forsigtigt gennem åndedrætsværnet, og hold vejret i ca. 10 sekunder. Åndedrætsværnet skal "suge" en smule ind. Kontrollér, mærk efter og lyt efter utætheder langs ansigtsdelen. Hvis der er utætheder, skal stropperne justeres. Gentag derefter denne test. Du får kun fuldt udbytte af åndedrætsværnet, hvis ansigtstætningen er helt tæt. Det sikrer du ved at udføre en test af justeringen, før du bevæger dig ind i en forurenet atmosfære. Testen tager kun et minuts tid, men kan redde dit liv. Denne maske passer muligvis ikke til alle ansigtsformer. Det er derfor nødvendigt at udføre en test af pasformen ("Face Fit Test") (COSHH Regulations 2002 Reg.7 Para. 147-149) for at sikre, at den valgte maske passer til brugeren.

ADVARSEL: Forlad straks området, og skift åndedrætsværn og/eller filter, hvis du får svært ved at trække vejret, bliver svimmel, eller har andre opstår andre problemer, hvis åndedrætsværnet er beskadiget, hvis du føler irritation eller kan lugte eller smage forurenende stoffer i arbejdsområdet. I henhold til europæiske arbejdsmiljøkrav informeres brugeren om, at personer, der er følsomme, kan opleve allergiske reaktioner ved kontakt med huden. I så fald skal brugeren forlade fareområdet, tage åndedrætsværnet af og søge læge.

MÆRKNING	BETYDNING	MÆRKNING	BETYDNING	MÆRKNING	BETYDNING
JSP	Producentens varemærke.	CE	Overensstemmelse med forordning (EU) 2016/425.	bsi	Angiver, at produktet produceres iht. BSI standarder for ydelse og kvalitetsstyring
	Kræver to filtre.	UK CA	Overensstemmelse med forordning (EU) 2016/425, som ændret til at gælde i GB.	i	Se brugsanvisningen. Hvis anbefalingerne i brugsanvisningen ikke overholdes, kan enhedens beskyttelsesniveau være væsentligt forringet.
	Fremstillingsdato.		Udløbsdato.		Temperatur- og fugtighedsområde ved opbevaring.

RESERVEDELSLISTE TIL FORCE® 10 TYPHOON™ HELDÆKKENDE ANSIGTSMASKE *(se billede 9)*:

VARENUMMER	MÆRKNING	BESKRIVELSE	VARENUMMER	MÆRKNING	BESKRIVELSE
1	F10-1010	F10-1010 - Visir og ansigtstætning, Small	4	F08-03	F08-03 - Indåndings-/udåndingsmembran x3 (Fås som medfølgende og reservedel med F10-03)
	F10-1020	F10-1020 - Visir og ansigtstætning, Medium	5	F10-02	F10-02 - Spænde til remme x4 (Fås som medfølgende reservedel med F10-04)
	F10-1030	F10-1030 - Visir og ansigtstætning, Large	6	F10-04	F10-04 - Remme (Fås som medfølgende reservedel med 4 x F10-02)
2	F10-03	F10-03 - Halvmaske (Fås som medfølgende reservedel med 3 x F08-03 og 1 x F10-05)	7	F10-01	F10-01 - Dæksel til udåndingsventil (Fås som reservedel)
3	F10-05	F10-05 - O-ring til halvmaske (Fås som medfølgende reservedel med F10-03)	8	F10-06	F10-06 - Aftagelig visirbeskytter (10-styks-pakke) (Fås som reservedel)

NO HELMASKE-ÅNDEDRETTSVERN
EN 136:1998 KLASSE 1

En kopi av denne bruksanvisningen og produktets samsvarserklæring finnes på produktsiden: documents.jspsafety.com

Force®10 Typhoon™ helmasket åndedrettsvern med to patroner har et panoramavisir og en 4-punkts komfortsele. Den har en Typhoon™-utåndingsventil med lav motstand for å redusere varme- og fuktdannelse. Den kan brukes med et bredt utvalg av Force®-filtre, inkludert PressToCheck™-serien. Tilgjengelig i 3 størrelser (S,M,L).

Anvisningene nedenfor bør være lest og forstått i sin helhet før åndedrettsvernet brukes i farlige omgivelser. Hvis ikke disse anvisningene tas til følge, kan det føre til at ytelsen til åndedrettsvernet svekkes.

BRUKSANVISNING: Åndedrettsvernet skal ikke brukes i atmosfærer med mangel på oksygen (volumprosent under 19), med forhøyet oksygeninnhold (volumprosent over 25) eller i eksplosive atmosfærer. Åndedrettsvernet og filtrene er ikke beregnet brukt ved brannslukking eller arbeid med åpen ild eller smeltet metall der antennelse av filtre kan føre til giftige gasser. Må ikke brukes til sandblåsing eller som beskyttelse mot forurensning som ikke er angitt på filterets merking. Åndedrettsvernet beskytter ikke mot forurensning som kan irritere, brenne eller penetrere. Velg filtre som passer til de aktuelle farene. Se fargekoding og detaljert informasjon om filtrene som tilbys for masken på emballasjen. Kontroller at alle komponentene er rene og i god stand før bruk. Skift filter ofte. Som minimum må filteret skiftes hvis pustemotstanden øker eller lukten til det farlige stoffet merkes. Forfiltrene bør skiftes oftere. Åndedrettsvernet bør ha riktig filter for den aktuelle faren og sitte komfortabelt på ansiktet. **Obs!** Skjegg og ansiktshår innenfor området av ansiktsforseglingen vil forhindre en akseptabel passform. Bruk av annet personlig verneutstyr kombinert med dette åndedrettsvernet kan påvirke funksjonen.

BRUKSOMRÅDE: Force®10 Typhoon™ helmaske-åndedrettsvern er utviklet for å oppfylle strengere krav enn i den europeiske standarden EN 136 som masker i klasse 1. Force®10 Typhoon™ helmasker kan bare brukes sammen med JSP Force® -filtrene med tilsvarende godkjenning som EN 143 eller EN 14387.

RENGJØRING, DESINFISERING OG VEDLIKEHOLD: Alltid etter bruk: Åndedrettsvernet bør rengjøres, sjekkes for slitte/skadde deler etter hvert arbeidsskift eller hver gang det har vært i bruk (hvis det ikke brukes kontinuerlig). Masken kan rengjøres/desinfiseres med en klut fuktet med mildt rengjøringsmiddel, og lufttørke. Tetningsoverflaten bør tørkes av med en klut fuktet med såpevann og tørke ved romtemperatur. Produktet må IKKE senkes ned i vann eller rengjøres med slipende rengjøringsmiddel. Hvis filterpatronen skal brukes om igjen, skal den ikke tas ut av åndedrettsvernet, men rengjøres med en klut og varmt såpevann. Tørk med en ren klut. Vann MÅ IKKE komme inn i filterpatronen. Pass på at gummiventilene for innånding/utånding ikke skades. Daglig: Tilstanden til ventilene bør inspiseres ukentlig, og de bør skiftes ut hvis de er skadd/svekket. Hver 6. måned: Test alle komponentene selv om gassmasken ikke har vært i bruk. Med riktig vedlikehold bør masken vare i 2–3 år. BRUK IKKE LØSEMIDLER, STERKE RENGJØRINGSMIDLER, BLEKEMIDLER ELLER PETROLEUMSBASERTE PRODUKTER VED RENGJØRING AV NOEN AV DELENE TIL MASKEN. Produsenten kan levere reservedeler til masken. Delenumre vises på illustrasjonen. ***(Bilde 9)***

OPPBEVARING OG TRANSPORT: Når åndedrettsvernet ikke er i bruk, og under transport, bør den oppbevares i emballasjen det ble levert i, eller i en annet egnet beholder. Lagre åndedrettsvernet som angitt av symbolene på emballasjen, ved temperatur mellom +2 og +55 °C og relativ luftfuktighet under 75 %. Åndedrettsvernet bør lagres slik at det ikke utsettes for direkte sollys og i avstand fra kilder til eventuell kontaminering og fysisk skade.

MONTERE FILTER OG BEHOLDER: FILTERET/BEHOLDEREN BØR IKKE BRUKES ETTER HOLDBARHETSDATOEN. HOLDBARHETSDATOEN ER ANGITT PÅ SIEN PÅ FILTERET/BEHOLDEREN.
Force® -FILTRE: To filtre av samme type bør brukes og skiftes samtidig.
Skifte filtre: For å sette på filtrene setter du pilen på filteret ***(bilde 1)*** slik at den flukter med pilen på visiret ***(bilde 2)***. Trykk filteret på masken ***(bilde 3)***, og drei filteret med urviseren helt til du merker at det låses på plass ***(bilde 4)***. For å ta av filteret dreier du mot urviseren til du merker at det løsner. Den enkleste og mest effektive måten å skifte ut filtre på, er å gjøre det mens du ikke har masken på. Hvis du må ta ut filteret fra masken og sette det inn igjen, må du kontrollere at filterpakningen er uskadd før du fester filteret igjen. Hvis pakningen ser ut til å være skadet, bør hele filteret skiftes ut. Obs! Kontroller at filteret har en pakning festet nederst på låsemekanismen. Kontakt JSP hvis denne mangler.
Skifte forfilter: P2-forfilteret kan brukes for å gjøre et gassfilter om til et kombinert gass- og støvfilter. Det må ikke brukes på et P3-støvfilter. Når forfilteret skal skiftes, tas dekselet av, og det brukte forfilteret kastes på en hygienisk og trygg måte. Sett inn et nytt forfilter, og sett på dekselet igjen. Kast brukte filtre hygienisk og trygt, i samsvar med lokale forskrifter.

SETTE PÅ MASKEN: Trekk ut hodestroppen til maksimal lengde ved å løse stroppen på de fire festepunktene til ansiktstetningen ***(image 5)***. Hvil haken mot den innvendige delen av ansiktstetningen, og legg hodeselen på bakhodet ***(bilde 6)***. Trykk åndedrettsvernet mot ansiktet, og trekk jevnt i de fire stroppene til hodeselen for å sørge for at ansiktstetningen er god ***(bilde 7)***. Åndedrettsvernet tas av ved at hodeselen løsnes fra festekrokene og åndedrettsvernet trekkes opp, over hodet og av ***(bilde 8)***.

KONTROLLER AT DET SITTER ORDENTLIG FØR BRUK: Det er viktig at alt personlig verneutstyr som skal brukes sammen med åndedrettsvernet, er på når det kontrolleres at det sitter som det skal. Før montering må det kontrolleres at alle delene til åndedrettsvernet er i forskriftsmessig stand. Vær ekstra nøye med å kontrollere at ventiler og tetningsdeler er i perfekt stand. Bruk aldri et åndedrettsvern hvis en del mangler, er sprukket eller materialkvaliteten er redusert. Det må brukes filtre som egner seg for den aktuelle faren, i samsvar med oversikten over farlige materialer i bruksanvisningen. Når åndedrettsvernet er satt på plass over brukerens ansikt, må det utføres en rask test for å sikre tetningen av komponentene til åndedrettsvernet. Dekk til og tett filterpatronen(e) med håndflaten(e) eller, hvis du bruker PressToCheck™ -filtre, trykk filtrene sammen for å lukke. Pust forsiktig inn gjennom åndedrettsvernet, og hold pusten i 10 sekunder. Åndedrettsvernet skal "suge inn" litt. Kontroller, kjenn og lytt etter lekkasje rundt ansiktsdelen. Ved lekkasje justerer du selen og gjentar denne testen. Åndedrettsvernet kan bare gi full effekt hvis ansiktstetningen er god. Sikkerheten for dette oppnås ved at man utfører en kontroll av utstyret sitter som det skal før man går inn i et område med kontaminert atmosfære. Det tar bare et minutt, og et kan redde livet ditt. Det kan hende at denne masken ikke passer til alle ansiktsformer. Det er derfor nødvendig å foreta en kontroll av at masken passer til ansiktet, en såkalt "Face Fit Test" (forskrift om kontroll av helsefarlige stoffer, CoSHH, 2002 forskr. 7 paragraf 147-149) for å sikre at den valgte masken er riktig for brukeren.

ADVARSEL: Forlat området umiddelbart og skift ut åndedrettsvernet og/eller filteret hvis det oppstår pustevansker, svimmelhet eller en annen nødsituasjon, åndedrettsvernet er skadet, du merker irritasjon eller lukter eller smaker forurensning på arbeidsplassen. I henhold til europeiske helse- og sikkerhetskrav informeres brukeren om at ved kontakt med brukerens hud kan sensitive personer oppleve en allergisk reaksjon. Hvis dette er tilfellet, bør brukeren forlate fareområdet, ta av åndedrettsvernet og søke medisinsk hjelp.

MERKING	BETYDNING	MERKING	BETYDNING	MERKING	BETYDNING
JSP	Produsentenes varemerke.	CE	Samsvar med forordning (EU) 2016/425.	bsi	Angir at produksjonen av produktet oppfyller BSI standarder for ytelse og kvalitetsstyring
	Krever tvillingfiltre.	UK CA	Samsvar med forordning (EU) 2016/425, som endret til å gjelde i GB.	i	Se bruksanvisningen. Hvis anbefalingene i bruksanvisningen ikke følges, kan beskyttelsen enheten gir, bli sterkt svekket.
	Produksjonsdato.		Holdbarhetsdato.		Oppbevaringstemperatur og fuktighetsområder.

DELELISTE FOR FOR FORCE®10 TYPHOON™ HELMASKE *(se bilde 9)*:

VARENUMMER	MERKING	BESKRIVELSE	VARENUMMER	MERKING	BESKRIVELSE
1	F10-1010	F10-1010 - Visir og ansiktstetning, S (liten)	4	F08-03	F08-03 - Innåndings-/utåndingsmembran x3 (Tilgjengelig som reservedel og levert med F10-03)
	F10-1020	F10-1020 - Visir og ansiktstetning, M (middels)	5	F10-02	F10-02 - Seleklemme x4 (Tilgjengelig som reservedel levert med F10-04)
	F10-1030	F10-1030 - Visir og ansiktstetning, L (stor)	6	F10-04	F10-04 - Seler (Tilgjengelig som reservedel levert med 4 x F10-02)
2	F10-03	F10-03 - Munn-nese-maske (Tilgjengelig som reservedel levert med 3 x F08-03 og 1 x F10-05)	7	F10-01	F10-01 - Deksel for utåndingsventil (Tilgjengelig som reservedel)
3	F10-05	F10-05 - O-ring visir/munn-nesemaske (Tilgjengelig som reservedel levert med F10-03)	8	F10-06	F10-06 - Avtrekkelig visirbeskytter (10 stk.) (Tilgjengelig som reservedel)

SV HELTÄCKANDE ANDNINGSSKYDD FÖR ANSIKTET
EN 136:1998 KLASS 1

En kopia av den här handboken och försäkran om överensstämmelse för produkten finns på produktsidan: documents.jspsafety.com

Force®10 Typhoon™ helmaskerat andningsskydd med dubbla patroner har ett panoramavisir och en 4-punkts komfortsele. Den har en Typhoon™ utandningsventil med lågt motstånd för att minska värme- och fuktuppbyggnad. Den kan användas med alla Force®-filter, inklusive PressToCheck™. Finns i 3 storlekar (S,M,L).

Följande instruktioner ska läsas och förstås innan andningsskyddet används i en riskfylld miljö. Om instruktionerna inte följs kan andningsskyddets egenskaper försämras.

ANVÄNDARINSTRUKTIONER: Andningsskyddet får inte användas i syrefattiga (under 19 volymprocent), syrerika (över 25 volymprocent), eller explosiva miljöer. Andningsskyddet och filtrena är inte gjorda för brandbekämpning eller arbeten med öppna lågor eller smält metall då det kan uppstå giftiga ångor om filtren fattar eld. Använd inte vid sandblästring eller som skydd mot andra förorenande partiklar som inte täcks av filtrets märkning. Andningsskyddet skyddar inte mot förorenande partiklar som irriterar, bränner eller tränger igenom. Välj filter som är lämpliga för den aktuella risken. Se förpackningen för färgkoder och detaljer om de filter som finns tillgängliga för andningsskyddet. Se till att alla komponenter är rena och i bra skick innan du börjar använda andningsskyddet. Byt filter regelbundet. Filtret måste bytas om det börjar bli svårare att andas eller om du känner lukten av det farliga ämne du vill skyddas mot. Förfilter bör bytas ännu oftare. Andningsskyddet bör vara försett med rätt filter för ändamålet och sitta bekvämt över ansiktet. **Obs!** Skägg och ansiktshår inom området för ansiktsförseglingen förhindrar en acceptabel passform. Användning av annan skyddsutrustning i kombination med andningsskyddet kan påverka dess passform och funktion.

ANVÄNDNINGSOMRÅDE: De heltäckande andningsskydden Force®10 Typhoon™ har tagits fram för att överträffa kraven för andningsskydd enligt europeisk standard EN 136 Klass 1. Force®10 Typhoon™ kan endast användas tillsammans med ett par likadana JSP Force® -filter med lämpligt godkännande enligt EN 143 eller EN 14387.

RENGÖRING, DESINFICERING OCH UNDERHÅLL: Efter varje användning: Andningsskyddet ska rengöras och undersökas efter slitna eller trasiga delar efter varje skift eller användning (om det inte används kontinuerligt). Rengör/desinficera masken med en trasa som fuktats med ett skonsamt rengöringsmedel och låt den därefter lufttorka. Torka av tätningsytan med en trasa som fuktats med tvållösning och låt torka i rumstemperatur. Du får INTE blötlägga produkten eller rengöra den med rengöringsmedel med slipeffekt. Om filterhållaren ska återanvändas, ta då inte bort den från andningsskyddet utan rengör den med en trasa och varm tvållösning. Torka med en torr trasa. Det får INTE komma in vatten i filterhållaren. Var försiktig så att du inte skadar gummiventilerna för in- och utandning. Dagligen: Ventilerna ska kontrolleras varje vecka och bytas ut om de är skadade eller fungerar dåligt. Var sjätte månad: Testa alla komponenter även om andningsmasken inte har använts. Om den underhålls på rätt sätt bör masken hålla i 2–3 år. ANVÄND INTE LÖSNINGSMEDEL, STARKA RENGÖRINGSMEDEL, BLEKMEDEL ELLER OLJEBASERADE PRODUKTER VID RENGÖRING AV MASKEN.
Reservdelar till andningsmasken finns tillgängliga från tillverkaren. Delarnas nummer visas i diagrammet. ***(bild 9)***

FÖRVARING OCH TRANSPORT: När det inte används eller när det transporteras bör andningsskyddet förvaras i originalförpackningen eller annan lämplig behållare. Förvara andningsskyddet enligt förpackningens anvisningar, i en temperatur mellan +2 °C och +55 °C och med en relativ luftfuktighet på mindre än 75 %. Andningsskyddet bör inte förvaras i direkt solljus eller i närheten av föremål som kan kontaminera eller skada det på något sätt.

MONTERING AV FILTER OCH BEHÅLLARE: FILTRET/BEHÅLLAREN FÅR INTE ANVÄNDAS OM BÄST FÖRE-DATUMET HAR PASSERAT. BÄST FÖRE-DATUMET KAN SES PÅ SIDAN AV FILTRET/BEHÅLLAREN.
Force® -FILTER: Två filter av samma typ ska användas och även bytas samtidigt.
Byte av filter: För att byta filter ser du till att pilen på filtret ***(bild 1)*** ligger i linje med pilen på visiret ***(bild 2)***. Skjut in filtret i andningsmasken ***(bild 3)*** och vrid filtret medurs tills du känner att det låses fast ***(bild 4)***. För att ta bort filtret vrider du det bara moturs tills du känner att det lossnar. Det är enklast och mest effektivt att byta filter när du inte har andningsmasken på dig. Om du behöver ta bort och justera filtret i masken glöm då inte att kontrollera att filtrets packning fortfarande är hel innan du sätter dit filtret igen. Om packningen ser ut att vara skadad måste hela filtret bytas ut. Obs! Kontrollera att filtret har en packning mot låsmekanismens bas. Om packning saknas, kontakta JSP.
Byte av förfilter: P2-förfiltret kan användas för att konvertera ett gasfilter till ett kombinerat gas- och dammfilter. Det får inte användas på P3-dammfilter. För att byta förfilter tar du bort locket och gör dig av med det gamla förfiltret på ett hygieniskt och säkert sätt. Sätt in ett nytt förfilter och sätt dit locket igen. Sopsortera använda filter enligt gällande föreskrifter.

JUSTERING AV ANDNINGSMASK: Dra ut huvudbandet till maxstorlek genom att lossa de fyra justeringspunkterna till ansiktstätningen ***(bild 5)***. Vila hakan på insidan av ansiktstätningen och trä huvudbandet över huvudet ***(bild 6)***. För andningsskyddet mot ansiktet, dra åt de fyra banden jämnt och se till att skyddet ligger tätt mot ansiktet ***(bild 7)***. För att ta av andningsskyddet lossar du huvudbandet vid krokarna och drar upp andningsskyddet över huvudet ***(bild 8)***.

PASSFORMSKONTROLL FÖRE ANVÄNDNING: Det är viktigt att all skyddsutrustning som ska användas tillsammans med andningsskyddet används vid kontrollen. Du måste kontrollera att andningsskyddets alla delar är i bra skick innan passformskontrollen. Det är särskilt viktigt att ventiler och tätningar är i perfekt skick. Använd aldrig ett andningsskydd där delar saknas, är spruckna eller där materialet är slitet. Lämpligt filter för respektive risk måste väljas enligt användarinstruktionerna som följer med de farliga materialen. Med andningsskyddet mot ansiktet ska ett snabbt test genomföras för att se till att tätningarna fungerar - Täck över filterhållarna eller filterbehållarna med handflatorna. Om PressToCheck™-filter används trycker du på filtren för att täta. Andas in långsamt genom skyddet och håll andan i ca 10 sekunder. Andningsskyddet ska då "sugas fast" en aning. Kontrollera, känn och lyssna efter läckor runt masken. Om det finns läckor ska banden justeras och därefter ska testet genomföras på nytt. Andningsskyddets fördelar kan endast utnyttjas fullt ut om ansiktstätningen är god. Genom att genomföra en passformskontroll innan du går in i en förorenad miljö kan du försäkra dig om detta. Det tar bara en minut och det kan rädda ditt liv. Den här masken kanske inte passar alla ansiktsformer och det är därför nödvändigt att genomföra ett passformstest (COSHH Regulations (Lagen om kontroll av hälsofarliga ämnen) 2002 Reg.7 Para. 147–149) för att se till att den valda andningsmasken passar användaren.

VARNING: Lämna arbetsområdet omedelbart och byt andningsskydd och/eller filter om du får svårt att andas, blir yr eller mår dåligt på annat sätt, om andningsskyddet skadats eller om du upplever irritation eller känner lukt eller smak av de farliga ämnena inom arbetsområdet. I enlighet med de europeiska hälso- och säkerhetskraven vill vi varna användaren för att kontakt med utrustningen mot huden kan orsaka allergiska reaktioner hos känsliga personer. I sådana fall bör personen genast lämna riskområdet, ta av sig andningsskyddet och kontakta läkare.

MÄRKNING	FÖRKLARING	MÄRKNING	FÖRKLARING	MÄRKNING	FÖRKLARING
JSP	Tillverkarens varumärke.	CE	Överensstämmelse med förordning (EU) 2016/425.	bsi	Indikerar att produkttillverkningen uppfyller internationella standarder vad gäller prestanda och kvalitetshantering.
	Kräver dubbla filter.	UK CA	Överensstämmelse med förordning (EU) 2016/425, ändrad för att gälla i GB.	i	Se bruksanvisningen. Följer man inte råden i bruksanvisningen kan enhetens skyddseffekt försämras kraftigt.
	Tillverkningsdatum.		Sista förbrukningsdag.		Temperatur- och luftfuktighetsgränser vid förvaring.

DELAR TILL DET HELTÄCKANDE ANDNINGSSKYDDET FORCE® 10 TYPHOON™ *(se bild 9)*:

NUMMER	MÄRKNING	BESKRIVNING	NUMMER	MÄRKNING	BESKRIVNING
1	F10-1010	F10-1010 - Visir och ansiktstätning, Small	4	F08-03	F08-03 - Skiljevägg för inandning/utandning x3 (Finns som ersättningsdel som och medföljer med F10-03)
	F10-1020	F10-1020 - Visir och ansiktstätning, Medium	5	F10-02	F10-02 - Spänne till justeringsband x4 (Finns som ersättningsdel som medföljer med F10-04)
	F10-1030	F10-1030 - Visir och ansiktstätning, Large	6	F10-04	F10-04 - Justeringsband (Finns som ersättningsdel som medföljer med 4 x F10-02)
2	F10-03	F10-03 - Mask för näsa och mun (Finns som ersättningsdel som medföljer med 3 x F08-03 och 1 x F10-05)	7	F10-01	F10-01 - Lock till utandningsventil (Finns som ersättningsdel)
3	F10-05	F10-05 - Visir och O-ring för näsa och mun (Finns som ersättningsdel som medföljer med F10-03)	8	F10-06	F10-06 - Avdragbart visirskydd (x10) (Finns som ersättningsdel)

FI KOKO KASVOT SUOJAAVA HENGITYSSUOJAIN
EN 136:1998 LUOKKA 1

Tämän käyttöohjeen kopio ja tuotteen vaatimustenmukaisuusvakuutus löytyvät tuotesivulta: documents.jspsafety.com

Force®10 Typhoon™ -kokokasvohengityssuojaimessa on panoraamavisiiri ja 4-pistevaljaat. Siinä on matalavastuksinen Typhoon™ uloshengitysventtiili, joka vähentää lämmön ja kosteuden muodostumista. Se hyväksyy minkä tahansa Force®-suodattimen laajan valikoiman, mukaan lukien PressToCheck™-sarjan. Saatavana 3 koossa (S,M,L).

Seuraavat ohjeet on luettava ja ymmärrettävä kokonaan ennen hengityssuojaimen käyttöä vaarallisessa ympäristössä. Ohjeiden noudattamatta jättäminen voi heikentää hengityssuojaimen tehoa.

KÄYTTÖOHJE: Hengityssuojainta ei saa käyttää ympäristöissä, joissa on vähän happea (alle 19 % tilavuudesta) tai liikaa happea (yli 25 % tilavuudesta), tai räjähtävissä ympäristöissä. Hengityssuojainta ja suodattimia ei ole tarkoitettu palontorjuntaan tai työhön avotulen tai sulametallin kanssa, jos suodattimen syttyminen voi aiheuttaa myrkyllisiä savuja. Ei saa käyttää hiekkapuhalluksessa eikä suojaamaan muilta kuin suodattimen pakkausmerkinnöissä mainituilta epäpuhtauksilta. Hengityssuojain ei suojaa epäpuhtauksilta, jotka voivat aiheuttaa ärsytystä, palovammoja tai läpäistä ihon. Valitse suodattimet vaaratekijöiden perusteella. Katso pakkauksesta maskiin saatavilla olevien suodattimien värikoodit ja tarkemmat tiedot. Varmista ennen käyttöä, että kaikki osat ovat puhtaita ja hyvässä kunnossa. Vaihda suodattimet säännöllisesti. Suodatin on vähintäänkin vaihdettava silloin, kun hengitysvastus kasvaa tai vaaratekijän hajun tunnistaa. Esisuodatintyynyt tulisi vaihtaa vieläkin useammin. Hengityssuojaimessa on oltava oikea suodatin kyseistä vaaraa varten, ja sen on istuttava hyvin kasvoille. **HUOMAA:** Parta ja kasvokarvoitus kasvo-osan tiivisteen alueella estävät hyväksyttävän istuvuuden. Muiden henkilösuojainvarusteiden käyttö tämän hengityssuojaimen kanssa voi vaikuttaa hengityssuojaimen istuvuuteen ja toimintaan.

KÄYTTÖALUE: Koko kasvot peittävät Force®10 Typhoon™ - hengityssuojaimet on suunniteltu siten, että ne täyttävät Eurooppalaisen standardin EN 136 vaatimukset luokan 1 kasvosuojina. Koko kasvot peittävää Force®10 Typhoon™ - hengityssuojainta saa käyttää vain yhdessä sopivien JSP Force® -suodatinten kanssa. Suodattimilla on oltava standardin EN 143 tai EN 14387 mukainen hyväksyntä.

PUHDISTAMINEN, DESINFIOINTI JA HUOLTO: Jokaisen käyttökerran jälkeen: Hengityssuojain on puhdistettava ja tarkastettava vaurioiden / kuluneiden osien varalta jokaisen työvuoron tai käyttökerran jälkeen (jos sitä ei käytetä jatkuvasti). Kasvosuojaimen rungon voi puhdistaa/desinfioida liinalla, joka on kostutettu miedon pesuaineliuoksen, ja sen voi antaa kuivua ilmassa. Tiivistepinta on pyyhittävä liinalla, joka on kostutettu saippuavedellä, ja se on kuivattava huoneenlämmössä. Tuotetta EI SAA upottaa veteen tai hankaavien puhdistusaineiden. Jos suodatinpatruunaa on tarkoitus käyttää uudelleen, älä irrota sitä hengityssuojaimesta, vaan puhdista se liinalla ja lämpimällä saippuavedellä. Kuivaa puhtaalla liinalla. Suodatinpatruunaan EI SAA päästä vettä. Varo, ettet vaurioita otto-/poistoaukkojen kumiventtiilejä. Päivittäin: Tarkasta venttiilien kunto viikoittain ja vaihda ne, jos ne ovat vaurioituneet/ huonokuntoisia. Puolen vuoden välein: Testaa kaikki osat, vaikka kaasunaamaria ei ole käytetty. Oikein huollettuna kasvosuojain kestää 2–3 vuotta. ÄLÄ KÄYTÄ PUHDISTAMISEEN MINKÄÄN OSAN LIUOTTIMIA, VOIMAKKAITA PESUAINEITA, VALKAISUAINEITA TAI ÖLJYPOHJAISIA TUOTTEITA. Osanumerot on esitetty kaaviossa. ***(kuva 9)***

VARASTOINTI JA KULJETUS: Kun hengityssuojainta ei käytetä tai sitä kuljetetaan, sitä on säilytettävä toimituspakkauksessa tai muussa sopivassa pakkauksessa. Säilytä hengityssuojainta pakkauksen symboleiden osoittamalla tavalla lämpötilassa 2–55 °C ja suhteellinen kosteus alle 75 %. Hengityssuojainta on säilytettävä suojassa suoralta auringonvalolta ja siten, ettei se likaannu tai vaurioidu.

SUODATTIMEN JA SÄILIÖN ASENTAMINEN: SUODATINTA/SÄILIÖTÄ EI SAA KÄYTTÄÄ, JOS VIIMEINEN KÄYTTÖPÄIVÄ ON OHITETTU. VIIMEINEN KÄYTTÖPÄIVÄ ON MERKITTY SUODATTIMEN/SÄILIÖN KYLKEEN.
Force® -SUODATTIMET: Tuotteessa on käytettävä kahta tyypiltään samanlaista suodatinta ja ne on vaihdettava samanaikaisesti.
Suodatinten vaihtaminen: Suodattimen kiinnittämistä varten suodattimen nuoli ***(kuva 1)*** on kohdistettava visiirin nuoleen ***(kuva 2)***. Työnnä suodatin kasvosuojukseen ***(kuva 3)*** ja käännä suodatinta myötäpäivään, kunnes tunnet, että se lukittuu paikalleen ***(kuva 4)***. Irrota suodatin kiertämällä sitä vastapäivään, kunnes tunnet sen irtoavan. Suodattimen vaihtaminen on helpointa ja nopeinta, kun kasvosuojain on irrotettu kasvoilta. Jos joudut irrottamaan ja kiinnittämään suodattimen uudelleen kasvosuojaimeen, tarkasta ennen suodattimen asentamista, että suodattimen tiiviste on ehjä. Jos tiiviste on vaurioitunut, koko suodatin on vaihdettava uuteen. HUOMAA: Tarkasta, että suodattimen lukitusominaisuuden alaosassa on tiiviste. Jos puuttuu, ota yhteyttä JSP:hen.
Esisuodatinpanoksen vaihtaminen: P2-esisuodatinpanoksella voi käyttää kaasusuodattimen muuntamiseen kaasu-/pölysuodattimeksi. Sitä ei saa käyttää P3-pölysuodattimessa. Vaihda esisuodatin irrottamalla suojus ja hävittämällä käytetty esisuodatinpanos hygieenisesti ja turvallisesti. Aseta uusi esisuodatinpanos ja kiinnitä suojus takaisin paikalleen. Käytetyt suodattimet on hävitettävä hygieenisesti ja turvallisesti paikallisten lakien mukaisesti.

KASVOSUOJAIMEN SOVITTAMINEN: Pidennä pään hihna enimmäispituuteen löysäämällä hihnaa neljästä kasvotiivisteen kiinnityspisteestä ***(kuva 5)***. Aseta leuka kasvotiivisteen sisäosaa vasten ja ohjaa hihna pään taakse ***(kuva 6)***. Paina hengityssuojain kasvoja vasten, vedä kaikki neljä hihnaa tasaisesti ja varmista, että kasvo-osa on täysin tiivis ***(kuva 7)***. Irrota hengityssuojain löysäämällä hihnaa ja kiinnityskoukkuja, vedä hengityssuojainta ylöspäin ja riisu se pään yli ***(kuva 8)***.

ISTUVUUDEN TARKASTAMINEN ENNEN KÄYTTÖÄ: Kaikki henkilösuojavarusteet, joita käytetään yhdessä hengityssuojaimen kanssa, on oltava puettuna käyttäjän päälle istuvuuden testaamisen aikana. Tarkasta ennen hengityssuojaimen sovittamista, että kaikki sen osat ovat hyvässä kunnossa. Varmista etenkin, että venttiilit ja tiivisteosat ovat täysin ehjiä. Älä koskaan käytä hengityssuojainta, jos jokin osa puuttuu, on haljennut tai materiaali on vaurioitunut. Suodattimet on valittava vaaratekijöiden perusteella ja vaarallisten aineiden käyttöohjeiden mukaisesti. Kun hengityssuojain on asetettu käyttäjän kasvoille, hengityssuojaimen osien tiiviys on varmistettava suorittamalla pikatesti. Peitä ja tiivistä suodatinpanokset kämmenellä. Jos käytössäsi on PressToCheck™-suodattimet, voit tiivistää suodattimet myös painamalla niitä. Hengitä rauhallisesti hengityssuojaimen läpi ja pidätä hengitystä noin 10 sekunnin ajan. Hengityssuojaimen pitäisi "imeä ilmaa" hieman.Tarkasta, tunnustele ja kuuntele, onko kasvokappaleen ympärillä vuotokohtia. Jos havaitset vuotoja, säädä hihnaa ja tee testi uudelleen. Hengityssuojain toimii oikein vain, kun se on tiiviisti kasvoja vasten. Istuvuus on tarkastettava aina ennen epäpuhtaaseen ympäristöön siirtymistä. Se kestää vain minuutin ja voi pelastaa henkesi. Kasvosuojain ei välttämättä istu kaikkien kasvoille ja sen vuoksi on suoritettava "istuvuustesti" (COSHH-määräykset 2002 asetus 7 kappale 147-149) sen takaamiseksi, että valittu kasvosuojain on käyttäjälle sopiva.

VAROITUS: Poistu välittömästi työskentelyalueelta ja vaihda hengityssuojain ja/tai suodatin, jos hengittäminen muuttuu vaikeaksi, sinua pyörryttää tai havaitset muita ongelmia, hengityssuojain on vaurioitunut tai tunnet ärsyttävää tunnetta, hajuja tai makuja työskentelyalueella. Eurooppalaisten terveys- ja turvallisuusvaatimusten mukaisesti käyttäjää varoitetaan siitä, että tuote voi aiheuttaa allergisen reaktion tietyille ihmisille, jos se on kosketuksissa käyttäjän ihon kanssa. Jos näin on, käyttäjän on poistuttava vaara-alueelta, riisuttava hengityssuojain ja hakeuduttava lääkäriin.

MERKINTÄ	TARKOITUS	MERKINTÄ	TARKOITUS	MERKINTÄ	TARKOITUS
JSP	Valmistajan tavaramerkki.	CE	Asetuksen (EU) 2016/425 mukaisuus.	bsi	Osoittaa, että tuote on valmistettu kansainvälisten suorituskyvyn- ja laadunhallintastandardien mukaan
	Vaatii kaksoissuodattimet.	UK CA	Asetuksen (EU) 2016/425 mukaisuus, sellaisena kuin se on muutettuna sovellettavaksi GB.	i	Katso käyttöohjeet. Jos käyttösuosituksia koskevia ohjeita ei noudateta, laitteen antama suoja voi heikentyä merkittävästi.
	Valmistuspäivä.		Viimeinen käyttöpäivä.		Varastointipaikan lämpötila ja suhteellinen kosteus.

KOKO KASVOT PEITTÄVÄN FORCE® 10 TYPHOON™ -KASVOSUOJAIMEN VARAOSAT *(ks. kuva 9)*:

OSANUMERO	MERKINNÄT	KUVAUS	OSANUMERO	MERKINNÄT	KUVAUS
1	F10-1010	F10-1010 - Visiiri ja kasvotiiviste, pieni	4	F08-03	F08-03 - Otto-/poistoaukon kalvo x3 (Saatavana varaosana ja mukana kanssa F10-03)
	F10-1020	F10-1020 - Visiiri ja kasvotiiviste, keskikoko	5	F10-02	F10-02 - Hihnan kiinnike x4 (Saatavana mukana toimitettuna varaosana kanssa F10-04)
	F10-1030	F10-1030 - Visiiri ja kasvotiiviste, suuri	6	F10-04	F10-04 - Hihna (Saatavana mukana toimitettuna varaosana kanssa 4 x F10-02)
2	F10-03	F10-03 - Nenän ja suun peittävä kasvosuojain (Saatavana mukana toimitettuna varaosana kanssa 3 x F08-03 ja 1 x F10-05)	7	F10-01	F10-01 - Poistoventtiilin suojus (Saatavana vaihto-osena)
3	F10-05	F10-05 - Visiiri, nenän ja suun alueen O-rengas (Saatavana mukana toimitettuna varaosana kanssa F10-03)	8	F10-06	F10-06 - Irrotettava visiirisuoja x 10 (Saatavana vaihto-osena)

ES PROTECCIÓN RESPIRATORIA CON MÁSCARA PARA TODO EL ROSTRO
EN 136:1998 CLASE 1

Se puede encontrar una copia de este manual y la Declaración de conformidad para el producto en la página del producto: documents.jspsafety.com

El respirador Force®10 Typhoon™ de cara completa y doble cartucho cuenta con un visor panorámico y un arnés de confort de 4 puntos. Cuenta con una válvula de exhalación Typhoon™ de baja resistencia para reducir la acumulación de calor y humedad. Admite cualquiera de la amplia gama de filtros Force®, incluida la gama PressToCheck™. Disponible en 3 tallas (S,M,L).

Deben leerse y comprenderse las siguientes instrucciones antes de utilizar el respirador en ambientes peligrosos. En caso de no seguir estas instrucciones, el rendimiento del respirador puede verse afectado.

INSTRUCCIONES DE USO: El respirador no debe utilizarse en atmósferas pobres en oxígeno (por debajo del 19 % de volumen), con demasiado oxígeno (por encima del 25 % de volumen) o explosivas. El respirador y los filtros no se han diseñado para la extinción de fuego o para el trabajo con llamas o con metal fundido que pudieran hacer arder dichos filtros, puesto que estos emitirían vapores tóxicos. No utilice la máscara para el pulido con arena o como protección contra contaminantes no recogidos en el etiquetado de los filtros. El respirador no protege contra contaminantes que pudieran irritar, quemar o penetrar en el cuerpo. Seleccione los filtros adecuados para el peligro al que deba enfrentarse. Observe la codificación de color y el detalle de los paquetes de filtros disponibles para la máscara. Antes de utilizarla, asegúrese de que todos los componentes estén limpios y en buen estado. Cambie los filtros con frecuencia. Los filtros deben cambiarse sin demora si cuesta respirar con ellos o empieza a advertirse el olor de las sustancias peligrosas. Los prefiltros deben cambiarse aún con más frecuencia. El respirador debe contar con el filtro correcto para el peligro a afrontar y quedar colocado de forma cómoda sobre el rostro. La barba y el vello facial dentro del área del sello facial impedirán un ajuste aceptable. El uso de otros equipos de protección personal adicionales en combinación con este respirador puede afectar a su ajuste y a su funcionalidad.

CAMPO DE APLICACIÓN: Los respiradores con máscara para todo el rostro Force®10 Typhoon™ se han diseñado para superar con creces los requisitos para las máscaras Clase 1 de la Norma europea EN 136. La máscara para todo el rostro Force®10 Typhoon™ solo puede utilizarse con un par de filtros Force® de JSP apropiados que hayan sido homologados según las normas EN 143 o EN 14387.

LIMPIEZA, DESINFECCIÓN Y MANTENIMIENTO: Tras cada uso: El respirador debe limpiarse y es preciso comprobar si existen partes dañadas o rotas tras cada uso (si es que no se utiliza de forma continua). El cuerpo de la máscara puede limpiarse/desinfectarse utilizando un trapo humedecido con una solución limpiadora suave y debe secarse al aire. La superficie de sellado puede limpiarse con un trapo humedecido con agua jabonosa y secarse a temperatura ambiente. NO sumerja el producto en agua ni utilice limpiadores abrasivos. Si el cartucho del filtro va a volver a utilizarse no lo extraiga del respirador y límpielo con un trapo y agua jabonosa templada. Séquelo con un trapo seco. El agua NO DEBE entrar en el cartucho del filtro. Debe prestar especial cuidado en no dañar las válvulas de caucho de inhalación/exhalación. Diariamente: Debe comprobarse el estado de las válvulas todas las semanas y sustituirlas en caso de que estén dañadas/deterioradas. Cada seis meses: Se recomienda probar todos los componentes, incluso si no se ha utilizado la máscara. Con un mantenimiento adecuado, la máscara puede durar de 2 a 3 años de servicio. NO UTILICE DISOLVENTES, DETERGENTES FUERTES, LEJÍAS O PRODUCTOS BASADOS EN EL PETRÓLEO PARA LIMPIAR NINGUNO DE LOS COMPONENTES DE LA MÁSCARA. El fabricante dispone de piezas de repuesto para la máscara. Los números de pieza se muestran en el diagrama. ***(imagen 9)***

ALMACENAMIENTO Y TRANSPORTE: Cuando no se utilice o durante el transporte, el respirador debe almacenarse en el embalaje suministrado con el mismo o en otro que resulte adecuado. Almacene el respirador respetando los símbolos que aparecen en el paquete, a una temperatura de entre +2 °C y +55 °C y con una humedad relativa no mayor del 75 %. Debe almacenar el respirador en un lugar en el que no incida directamente la luz solar, lejos de posibles fuentes de contaminación y de contactos físicos que puedan producir daños.

COLOCACIÓN DE LOS FILTROS Y CARTUCHOS: LOS FILTROS/CARTUCHOS NO DEBEN UTILIZARSE SI SE HA SUPERADO LA FECHA DE CADUCIDAD. DICHA FECHA PUEDE ENCONTRARSE EN UN LATERAL DEL FILTRO/CARTUCHO.
FILTROS Force®: Deben utilizarse siempre dos filtros del mismo tipo y ambos deben cambiarse a la vez.
Cambio de los filtros: Para colocar los filtros alinee la flecha del filtro ***(imagen 1)*** con la flecha que aparece en el visor ***(imagen 2)***. Empuje el filtro sobre la máscara ***(imagen 3)*** y gírelo en el sentido de las agujas del reloj hasta que note que queda encajado en su posición ***(imagen 4)***. Para extraer el filtro solo debe girarlo en sentido contrario a las agujas del reloj hasta que se suelte. La manera más fácil y efectiva de sustituir los filtros es con la máscara quitada de la cara. Si necesita extraer y colocar de nuevo el filtro en la máscara, compruebe la junta antes de hacerlo. Si la junta parece dañada, debe sustituir el filtro completo. Compruebe que su filtro dispone de una junta en la base de su dispositivo de cierre. En caso de que no esté presente, póngase en contacto con JSP.
Cambio del prefiltro: El prefiltro P2, que puede utilizarse para convertir un filtro de gases en uno capaz de filtrar tanto los gases como el polvo, no debe utilizarse en un filtro de polvo P3. Para cambiar el prefiltro, extraiga la cubierta y deshágase del prefiltro usado de forma higiénica y segura. A continuación, inserte un nuevo prefiltro y vuelva a colocar la cubierta. Deshágase de los filtros usados de forma higiénica y segura de acuerdo con la legislación local.

COLOCACIÓN DE LA MÁSCARA: Extienda el arnés de cabeza al máximo soltando el arnés de los 4 puntos de fijación al sellado del rostro ***(imagen 5)***. Deje el barboquejo sobre la sección más interna del sellado del rostro y pase el arnés de la cabeza hacia la parte posterior de la misma ***(imagen 6)***. Empuje el respirador contra el rostro, tire por igual de las cuatro tiras del arnés de la cabeza hasta que el sellado quede bien fijado sobre la cara ***(imagen 7)***. Para quitar el respirador, suelte los arneses de la cabeza usando los ganchos de fijación, levante el respirador y quíteselo de la cabeza ***(imagen 8)***.

COMPROBACIÓN DEL AJUSTE ANTES DEL USO: Es importante que todos los equipos de protección personal que se vayan a utilizar junto al respirador estén en su lugar al hacer las comprobaciones. Antes de ajustar la máscara, es necesario comprobar que todas las piezas del respirador funcionan correctamente. En concreto, hay que asegurarse de que las válvulas y piezas de sellado se encuentran en perfecto estado. No utilice nunca un respirador al que falte alguna pieza, presente daños en alguna de ellas o muestre problemas en el material. Los filtros adecuados para cada situación de peligro deben elegirse según las instrucciones incluidas en los materiales peligrosos. Con el respirador colocado sobre la cara del usuario, debe realizarse una prueba rápida del sellado de sus componentes: con la palma de las manos cubra y cierre por completo los cartuchos de los filtros del respirador o, si utiliza filtros PressToCheck™, presione los filtros para cerrarlos. Inhale suavemente a través del respirador y aguante la respiración durante, aproximadamente, 10 segundos. El respirador debería mostrar una ligera succión. Compruebe, tanto táctil como auditivamente, si existen fugas en torno al sellado del rostro. Si existen fugas, ajuste el arnés y repita la prueba. La única manera de utilizar de forma segura el respirador es que no existan fugas en el sellado. Para asegurarse de ello, es necesario hacer esta prueba antes de entrar en una atmósfera contaminada. Este tipo de pruebas solo llevan un minuto y pueden salvarle la vida. Es posible que esta máscara no se ajuste bien a todos los rostros, por lo que es necesario realizar una "Prueba de ajuste en rostro", tal y como se recoge en los reglamentos COSHH —Control de Sustancias Peligrosas— de 2002, norma 7, párrafos 147-149, para asegurarse de que la máscara elegida es adecuada para el usuario.

ADVERTENCIA: Si la respiración empieza a ser difícil, siente mareos o angustia, si el respirador se daña, siente irritación o nota sabores u olores causados por la contaminación en el área de trabajo, abandone de inmediato y cambie el respirador y/o el filtro. Tal y como indican los requisitos de seguridad y salud de la Unión Europea, se avisa al usuario de que el contacto de la unidad con la piel puede causar reacciones alérgicas en individuos sensibles. Si se da el caso, el portador debe dejar el área peligrosa, quitarse el casco y buscar asistencia médica.

MARCADO	SIGNIFICADO	MARCADO	SIGNIFICADO	MARCADO	SIGNIFICADO
JSP	Marca comercial del fabricante.	CE	Conformidad con el Reglamento (EU) 2016/425.	bsi	Indica que el producto fabricado cumple con las normas BSI en cuanto a rendimiento y gestión de calidad.
	Requiere filtros gemelos.	UK CA	Conformidad con el Reglamento (EU) 2016/425, modificado para aplicar en GB.	i	Consulte las instrucciones de uso. Si no se siguen las instrucciones y recomendaciones, la protección ofrecida por el dispositivo puede verse seriamente afectada.
	Fecha de fabricación.		Fecha de caducidad.		Temperatura y rango de humedad para almacenamiento.

LISTA DE PIEZAS PARA LA MÁSCARA PARA TODO EL ROSTRO FORCE® 10 TYPHOON™ *(consulte la imagen 9)*:

NÚMERO DE ARTÍCULO	MARCAS	DESCRIPCIÓN	NÚMERO DE ARTÍCULO	MARCAS	DESCRIPCIÓN
1	F10-1010	F10-1010 - Visor y sellado de rostro, pequeño	4	F08-03	F08-03 - Diafragma de inhalación/exhalación x3 (Disponible como pieza de repuesto y suministrada con F10-03)
	F10-1020	F10-1020 - Visor y sellado de rostro, mediano	5	F10-02	F10-02 - Fijación del arnés x4 (Disponible como pieza de repuesto suministrada con F10-04)
	F10-1030	F10-1030 - Visor y sellado de rostro, grande	6	F10-04	F10-04 - Arnés (Disponible como pieza de repuesto suministrada con 4 x F10-02)
2	F10-03	F10-03 - Máscara buconasal (Disponible como pieza de repuesto suministrada con 3 x F08-03 y 1 x F10-05)	7	F10-01	F10-01 - Cubierta de la válvula de exhalación (Disponible como pieza de repuesto)
3	F10-05	F10-05 - Anillo visor-buconasal (Disponible como pieza de repuesto suministrada con F10-03)	8	F10-06	F10-06 - Protectores de visera despegables x 10 (Disponible como pieza de repuesto)

PT PROTEÇÃO RESPIRATÓRIA DE MÁSCARA COMPLETA
EN 136:1998 CLASSE 1

Uma cópia deste manual e a Declaração de Conformidade para o produto podem ser encontrados na página de produtos: documents.jspsafety.com

A máscara respiratória Force®10 Typhoon™ de cartucho duplo, de rosto inteiro, possui uma viseira panorâmica e um arnês de conforto de 4 pontos. Tem uma válvula de exalação Typhoon™ de baixa resistência para reduzir a acumulação de calor e humidade. Aceita qualquer um da vasta gama de filtros Force®, incluindo a gama PressToCheck™. Disponível em 3 tamanhos (S, M, L).

As instruções que se seguem devem ser lidas e totalmente compreendidas antes que o respirador seja usado num ambiente perigoso. O não-cumprimento das instruções poderá prejudicar o desempenho do respirador.

INSTRUÇÕES DE USO: O respirador não se destina a ser usado em atmosferas deficientes em oxigénio (abaixo dos 19% em volume), enriquecidas em oxigénio (acima dos 25% em volume) ou explosivas. O respirador e os filtros não estão desenhados para o combate a incêndios, nem o trabalho com chama aberta, nem metal fundido, quando a ignição dos filtros poderá causar fumos tóxicos. Não usar no tratamento por jato de areia ou para proteção contra contaminantes não abrangidos pela rotulagem do filtro. O respirador não protege contra contaminantes que podem irritar, queimar ou penetrar. Selecionar filtros adequados para o perigo encontrado. Consultar embalagem relativamente à codificação de cores e detalhes dos filtros disponíveis para a máscara. Antes de usar, assegurar-se de que todos os componentes estão limpos e em boas condições. Substituir filtros frequentemente. Como mínimo, os filtros têm de ser substituídos se a resistência à respiração aumentar ou for percebido o cheiro da substância perigosa. As esteiras do pré-filtro deverão ser trocadas mais frequentemente. O respirador deverá ter o filtro correto para o perigo encontrado e se ajustar confortavelmente no rosto. **N.B:** As barbas e os pelos faciais dentro da área de vedação facial impedirão um ajuste aceitável. O uso de outro EPI em combinação com este respirador pode afetar o seu ajuste e funcionamento.

CAMPO DE USO: Os respiradores completos Force®10 Typhoon™ foram concebidos para exceder os requisitos da Norma Europeia EN 136 como máscaras de Classe 1. A máscara completa Force®10 Typhoon™ só pode ser usada com um par correspondente de filtros JSP Force® que tem a homologação adequada como norma EN 143 ou EN 14387.

LIMPEZA, DESINFEÇÃO E CONSERVAÇÃO: Após cada utilização: O respirador deverá ser limpo, verificado quanto a peças gastas/danificadas após cada turno ou cada uso (caso não seja usado continuamente). O corpo da máscara pode ser limpo/desinfetado usando um pano humedecido com uma solução detergente fraca e deixado secar ao ar. A superfície da vedação deverá ser limpa com um pano humedecido com água e sabão e secada à temperatura ambiente. NÃO mergulhar o produto em água ou usar produtos de limpeza abrasivos. Se o cartucho de filtro é para ser reutilizado, não o retire do respirador, mas limpe-o com um pano e água morna com sabão. Secar com um pano limpo. Água NÃO DEVE entrar no cartucho do filtro. Deverá ter-se cuidado para não danificar as válvulas de inalação/exalação de borracha. Diariamente: O estado das válvulas deverá ser comprovado semanalmente, devendo ser substituídas se estiverem danificadas/deterioradas. A cada seis meses: verificar todos os componentes, mesmo se a máscara não tiver sido usada. Com a conservação correta, a máscara deverá servir durante 2 a 3 anos. NÃO USAR SOLVENTES, DETERGENTES FORTES, LIXÍVIAS OU PRODUTOS À BASE DE PETRÓLEO PARA LIMPAR QUALQUER PEÇA DE MÁSCARAS. Peças sobresselentes para a máscara estão disponíveis junto do fabricante. Referências de peça estão indicadas no diagrama ***(imagem 9)***.

ARMAZENAMENTO E TRANSPORTE: O respirador, quando não estiver a ser usado ou durante o transporte, deve ser guardado na embalagem em que foi fornecido ou outro recipiente adequado. Guardar o respirador consoante a informação indicada por símbolos na embalagem; temperatura entre +2 °C e +55 °C e humidade relativa inferior a 75%. O respirador deverá ser guardado afastado da luz direta e de fontes de possível contaminação e dano físico.

COLOCAÇÃO DO FILTRO E DO CARTUCHO: O FILTRO/CARTUCHO NÃO DEVERÁ SER USADO SE A DATA DE VALIDADE TIVER SIDO ULTRAPASSADA. A DATA DE VALIDADE PODE SER CONSULTADA NA PARTE LATERAL DO FILTRO/CARTUCHO.
FILTROS Force®: Deverão usar-se e substituir-se ao mesmo tempo dois filtros do mesmo tipo.
Substituição de filtros: Para aplicar os filtros, alinhe a seta no filtro ***(imagem 1)*** com a seta na viseira ***(imagem 2)***. Empurre o filtro sobre a máscara ***(imagem 3)*** e rode-o no sentido dos ponteiros do relógio até sentir o encaixe do mesmo na respetiva posição ***(imagem 4)***. Para retirar o filtro, rode-o simplesmente no sentido contrário ao dos ponteiros do relógio até sentir que o filtro se soltou. A maneira mais fácil e mais eficiente de substituir filtros é com a máscara retirada do rosto. Se precisar de retirar e voltar a colocar o filtro na máscara, verificar a integridade da junta do filtro antes de voltar a colocar o filtro. Se a junta parecer danificada, o filtro completo deverá ser substituído. N.B.: Certifique-se de que o seu filtro tem um retentor fixado à base do respetivo elemento de trava. Se faltar, contacte a JSP.
Substituir a esteira do pré-filtro: A esteira do pré-filtro P2 pode ser usada para converter um filtro antigás num filtro antigás e antipoeira combinado (não deve ser usado num filtro antipoeira P3. Para substituir o pré-filtro, retire a tampa e elimine higienicamente e em segurança a esteira usada do pré-filtro. Insira uma nova esteira do pré-filtro e volte a colocar a tampa.Elimine os filtros usados em condições de higiene e segurança preconizadas pela legislação local.

COLOCAÇÃO DA MÁSCARA: Alargue o arnês da cabeça até ao tamanho máximo soltando o arnês nos 4 pontos de fixação à vedação facial ***(imagem 5)***. Pouse o queixo na secção interior da vedação facial e passe o arnês da cabeça para a parte de trás da cabeça ***(imagem 6)***. Empurre o respirador contra o rosto, puxe uniformemente cada uma das 4 fitas do arnês da cabeça e assegure-se de que consegue uma boa vedação facial ***(imagem 7)***. Para retirar o respirador, solte o arnês da cabeça pelos ganchos de fixação, puxe para cima o respirador e tire-o por cima da cabeça ***(imagem 8)***.

COMPROVAÇÃO DO AJUSTE ANTES DE USAR: É importante que todos os EPI, que serão usados em conjunto com o respirador, sejam usados quando as verificações de ajuste estão a ser realizadas. Antes de proceder ao ajuste, todas as peças do respirador devem ser verificadas quanto ao bom estado. Em particular, garanta que as válvulas e os componentes vedantes estão em perfeitas condições. Nunca use um respirador se faltar qualquer peça, estiver rachada ou o material estiver degradado. Para cada perigo deve escolher-se filtros adequados, de acordo com as instruções de uso fornecidas para os materiais perigosos. Com o respirador colocado no rosto do portador, deve realizar-se um teste rápido para garantir a vedação de componentes do respirador – tape e vede os cartuchos do filtro com as palmas das mãos ou, se estiver a usar filtros PressToCheck™, pressione os filtros para vedar. Inale suavemente através do respirador e prenda a respiração durante aproximadamente 10 segundos. O respirador deverá ser sugado ligeiramente para baixo. Verifique, sinta e escute se existem fugas à volta da máscara. Se existirem fugas, ajuste o arnês e repita o teste. A única maneira de tirar pleno proveito do respirador é ter-se uma boa vedação facial. Realizar uma verificação do ajuste antes de entrar numa atmosfera contaminada oferece essa garantia. Demora apenas um minuto, mas pode salvar-lhe a vida. Esta máscara poderá não servir para todos os formatos de rosto; por conseguinte, é necessário realizar um "Teste de Ajuste Facial" (Regulamento COSHH, 2002, Reg. 7, Pará. 147-149) para garantir que a máscara escolhida é a correta para o utilizador.

AVISO: Saia imediatamente da área de trabalho e substitua o respirador e/ou filtros se respirar se tornar difícil, ocorrer tontura ou outro tipo de aflição, o respirador estiver danificado ou sentir irritação, cheiro ou sabor a contaminantes na área de trabalho. Como exigido pelos requisitos europeus em matéria de saúde e segurança, informa-se o utilizador de que, quando em contacto com a pele do portador, indivíduos susceptíveis poderão sofrer uma reação alérgica; se for este o caso, o portador deve sair da zona de perigo, retirar o respirador e procurar aconselhamento médico.

MARCAÇÃO	SIGNIFICADO	MARCAÇÃO	SIGNIFICADO	MARCAÇÃO	SIGNIFICADO
JSP	Marca comercial registada do fabricante.	CE	Conformidade com o Regulamento (EU) 2016/425.	bsi	Indica que o fabricante do produto cumpre as normas internacionais de desempenho e de gestão de qualidade.
	Requer filtros gémeos.	UK CA	Conformidade com o Regulamento (EU) 2016/425, conforme alterado para aplicar em GB.	i	Consulte as instruções de uso. Se as recomendações das instruções de uso não forem seguidas, a proteção oferecida pelo dispositivo pode ser gravemente comprometida.
	Data de fabrico.		Utilização por data.		Temperatura de armazenamento e teores de humidade.

LISTA DE PEÇAS PARA A MÁSCARA FACIAL COMPLETA FORCE® 10 TYPHOON™ *(consultar a imagem 9)*:

NÚMERO DO ITEM	MARCAÇÃO	DESCRIÇÃO	NÚMERO DO ITEM	MARCAÇÃO	DESCRIÇÃO
1	F10-1010	F10-1010 - Viseira e vedação facial, tamanho pequeno	4	F08-03	F08-03 - Diafragma de inalação/exalação x3 (Disponível como peça de substituição e fornecida com F10-03)
	F10-1020	F10-1020 - Viseira e vedação facial, tamanho médio	5	F10-02	F10-02 - Clipe do arnês x4 (Disponível como peça de substituição fornecida com F10-04)
	F10-1030	F10-1030 - Viseira e vedação facial, tamanho grande	6	F10-04	F10-04 - Arnês (Disponível como peça de substituição fornecida com 4 x F10-02)
2	F10-03	F10-03 - Máscara oronasal (Disponível como peça de substituição fornecida com 3 x F08-03 e 1 x F10-05)	7	F10-01	F10-01 - Tampa da válvula de exalação (Disponível como peça de substituição)
3	F10-05	F10-05 - O-ring da viseira/máscara oronasal (Disponível como peça de substituição fornecida com F10-03)	8	F10-06	F10-06 - Protetores de viseira removíveis (x10) (Disponível como peça de substituição)

IT MASCHERA FACCIALE INTEGRALE DI PROTEZIONE RESPIRATORIA
EN 136:1998 CLASSE 1

Una copia del presente manuale e la Dichiarazione di Conformità del prodotto sono a disposizione nella pagina prodotto: documents.jspsafety.com

Il respiratore pieno facciale Force®10 Typhoon™ a doppia cartuccia è dotato di una visiera panoramica e di un'imbracatura di comfort a 4 punti. È dotato di una valvola di espirazione Typhoon™ a bassa resistenza per ridurre l'accumulo di calore e umidità. Accetta un'ampia gamma di filtri Force®, compresa la gamma PressToCheck™. Disponibile in 3 misure (S, M, L).

Assicurarsi di aver letto e compreso le seguenti istruzioni prima di utilizzare il respiratore in un ambiente pericoloso. La mancata osservanza delle presenti istruzioni potrebbe compromettere le prestazioni del respiratore.

ISTRUZIONI D'USO: Il respiratore non è progettato per l'uso in atmosfere carenti di ossigeno (volume inferiore al 19%), ricche di ossigeno (volume oltre il 25%) o esplosive. Il respiratore e i filtri non sono progettati per operazioni antincendio o che prevedano il contatto con fiamme vive o metalli fusi, poiché potrebbero provocare l'esalazione di fumi tossici. Non utilizzare per operazioni di sabbiatura o per la protezione da contaminanti non specificati sull'etichettatura dei filtri. Il respiratore non protegge l'utente da contaminanti che potrebbero irritare, bruciare o penetrare. Selezionare i filtri adeguati al pericolo affrontato. Controllare l'imballaggio per consultare i codici cromatici e ottenere dettagli sui filtri disponibili per la maschera. Prima dell'uso, verificare che tutti i componenti siano puliti e in buone condizioni. Sostituire spesso i filtri. Sostituire i filtri in presenza di una maggiore resistenza respiratoria o di odori inconsueti. I prefiltri dovrebbero essere sostituiti con maggior frequenza. Il respiratore deve disporre del filtro adeguato al pericolo in questione e adattarsi perfettamente al volto. **NB:** Barba e peli del viso all'interno dell'area della guarnizione facciale impediscono un'aderenza accettabile. L'utilizzo di altri DPI in combinazione con questo respiratore potrebbe compromettere il buon adattamento e funzionamento.

CAMPO DI IMPIEGO: I respiratori facciali integrali Force®10 Typhoon™ sono stati progettati per superare i requisiti dello standard europeo EN 136, in qualità di maschere di Classe 1. La maschera facciale integrale Force®10 Typhoon™ può essere utilizzata esclusivamente con una coppia di filtri JSP Force® compatibili, che dispongano dell'approvazione EN 143 o EN 14387.

PULIZIA, DISINFEZIONE E MANUTENZIONE: Dopo ogni utilizzo: pulire il respiratore, verificando la presenza di usura/danni dopo ogni turno o utilizzo (se non usato in maniera continua). Pulire/disinfettare il corpo della maschera con un panno umido e una soluzione detergente delicata, per poi lasciarlo asciugare all'aria. Pulire la superficie di tenuta con un panno umido e acqua saponata, per poi asciugarla a temperatura ambiente. NON immergere il prodotto in acqua né utilizzare detergenti abrasivi. Se la cartuccia del filtro deve essere riutilizzata, non rimuoverla dal respiratore e pulirla con un panno e acqua calda saponata. Asciugare con un panno pulito. EVITARE l'ingresso di acqua nella cartuccia del filtro. Prestare attenzione a non danneggiare le valvole in gomma di inspirazione/espirazione. Controlli frequenti: verificare settimanalmente la condizione delle valvole e sostituirle se danneggiate/deteriorate. Controlli semestrali: collaudare tutti i componenti, anche se la maschera antigas non è stata utilizzata. Con la corretta manutenzione, la maschera dovrebbe garantire 2-3 anni di servizio. NON UTILIZZARE SOLVENTI, DETERGENTI AGGRESSIVI, CANDEGGIANTI O PRODOTTI A BASE DI PETROLIO PER PULIRE ALCUNA PARTE DELLA MASCHERA.
Il produttore mette a disposizione parti di ricambio per la maschera. I relativi codici sono illustrati nel diagramma ***(immagine 9)***.

STOCCAGGIO E TRASPORTO: Quando inutilizzato o durante il trasporto, conservare il respiratore nell'imballaggio originale o in un contenitore adeguato. Conservare il respiratore come indicato dai simboli presenti sull'imballaggio, a una temperatura compresa tra +2 °C e +55 °C e un'umidità relativa inferiore al 75%. Conservare il respiratore lontano dalla luce solare diretta e da possibili fonti di possibile contaminazione o danneggiamento.

MONTAGGIO DI FILTRI E CARTUCCE: NON UTILIZZARE IL FILTRO/CARTUCCIA SE LA DATA DI SCADENZA È STATA SUPERATA. LA DATA DI SCADENZA È RIPORTATA SUL LATO DEL FILTRO/CARTUCCIA.
FILTRI Force®: Utilizzare sempre due filtri dello stesso tipo e sostituirli nello stesso momento.
Sostituzione dei filtri: Per applicare i filtri, allineare la freccia riportata sul filtro ***(immagine 1)*** con quella sulla visiera ***(immagine 2)***. Spingere il filtro nella maschera ***(immagine 3)*** e ruotarlo in senso orario fino a farlo scattare in posizione ***(immagine 4)***. Per rimuovere il filtro, ruotarlo in senso antiorario fino ad allentarlo. Il modo più semplice ed efficiente per sostituire i filtri è farlo senza indossare la maschera. Se occorre rimuovere e rimontare il filtro sulla maschera, verificare l'integrità della guarnizione del filtro prima di rimontarlo. Se la guarnizione appare difettosa, sostituire l'intero filtro. NB: verificare la presenza della guarnizione fissata alla base del dispositivo di bloccaggio del filtro. Se questa dovesse mancare, contattare JSP.
Sostituzione dei prefiltri: Il prefiltro P2 può essere utilizzato per trasformare un filtro antigas in un filtro antigas e polvere. Non utilizzare su un filtro antipolvere P3. Per sostituire il prefiltro, rimuovere la copertura e smaltire l'unità usata in maniera igienica e sicura. Inserire un nuovo prefiltro e rimontare la copertura. Smaltire i filtri usati in maniera igienica e sicura, nel rispetto della legislazione locale.

INDOSSARE LA MASCHERA: Allentare al massimo la bardatura in corrispondenza dei 4 punti di attacco alla guarnizione di tenuta facciale ***(immagine 5)***. Appoggiare il mento sulla sezione interna della guarnizione di tenuta facciale e far passare la bardatura verso la nuca ***(immagine 6)***. Premere il respiratore sul volto, tirare le 4 fascette della bardatura in maniera uniforme e verificare l'adeguatezza della guarnizione di tenuta facciale ***(immagine 7)***. Per rimuovere il respiratore, allentare la bardatura mediante i ganci di fissaggio, sollevare il respiratore e rimuoverlo dalla testa ***(immagine 8)***.

CONTROLLO PRIMA DELL'USO: È importante indossare tutti i DPI da utilizzare in combinazione con il respiratore solo dopo aver verificato l'adeguatezza della calzata. Prima di procedere, ispezionare tutti i componenti del respiratore per verificarne le buone condizioni. In particolare, verificare che le valvole e i componenti di tenuta si trovino in condizioni perfette. Non utilizzare un respiratore con componenti mancanti, fessurati o materiali degradati. Scegliere i filtri più adeguati al pericolo in questione, in base alle istruzioni per l'uso fornite. Con il respiratore posizionato sul volto dell'utente, eseguire una rapida prova per verificare la tenuta dei componenti. Coprire e sigillare le cartucce dei filtri con il palmo delle mani o, in caso di uso dei filtri PressToCheck™, premere i filtri per ottenere la tenuta. Inspirare attraverso il respiratore e trattenere il respiro per circa 10 secondi. Il respiratore dovrebbe contrarsi leggermente. Verificare la presenza di eventuali perdite intorno alla maschera. In tal caso, regolare la bardatura e ripetere la prova. L'unico modo per utilizzare al meglio il respiratore è garantire una tenuta adeguata. Per farlo è necessario eseguire un controllo prima di entrare in un'atmosfera contaminata. Richiede solo un minuto, ma può salvare la vita. La maschera potrebbe non essere adatta a tutte le forme del viso, pertanto è necessario eseguire un'apposita prova (Normative COSHH 2002 Reg. 7 Par. 147-149) per verificare che la maschera sia adatta all'utente.

AVVERTENZA: Lasciare immediatamente l'area di lavoro e sostituire il respiratore e/o il filtro in presenza di difficoltà nella respirazione, vertigini o altri problemi, danneggiamento del respiratore, irritazione, percezione di odori o sapori riconducibili ai contaminanti nell'area di lavoro. Come disposto dalle raccomandazioni europee in materia di salute e sicurezza, si informano gli utenti che, sugli individui predisposti, il contatto con la pelle potrebbe provocare reazioni allergiche. In tal caso, lasciare immediatamente l'area di pericolo, rimuovere il respiratore e consultare un medico.

SIMBOLO	SIGNIFICATO	SIMBOLO	SIGNIFICATO	SIMBOLO	SIGNIFICATO
JSP	Marchio del produttore.	CE	Conformità al Regolamento (EU) 2016/425.	bsi	Indica che la fabbricazione prodotto è conforme alle norme internazionali relative alla gestione delle prestazioni e della qualità.
	Richiede filtri doppi.	UK CA	Conformità al Regolamento (EU) 2016/425, come modificato in applicazione in GB.	i	V. istruzioni per l'uso. Se le raccomandazioni contenute nelle istruzioni per l'uso non vengono seguite, la protezione offerta dal dispositivo potrebbe risultare gravemente compromessa.
	Data di produzione.		Data di scadenza.		Temperature di stoccaggio e gamme di umidità.

ELENCO COMPONENTI DELLA MASCHERA FACCIALE INTEGRALE FORCE® 10 TYPHOON™ *(v. immagine 9)*:

NUMERO ELEMENTO	MARCATURA	DESCRIZIONE	NUMERO ELEMENTO	MARCATURA	DESCRIZIONE
1	F10-1010	F10-1010 - Visiera e guarnizione di tenuta facciale, Small	4	F08-03	F08-03 - Diaframma di inspirazione / espirazione x3 (Disponibile come parte di ricambio e fornita con F10-03)
	F10-1020	F10-1020 - Visiera e guarnizione di tenuta facciale, Medium	5	F10-02	F10-02 - Clip della bardatura x4 (Disponibile come parte di ricambio fornita con F10-04)
	F10-1030	F10-1030 - Visiera e guarnizione di tenuta facciale, Large	6	F10-04	F10-04 - Bardatura (Disponibile come parte di ricambio fornita con 4 x F10-02)
2	F10-03	F10-03 - Maschera oronasale (Disponibile come parte di ricambio fornita con 3 x F08-03 e 1 x F10-05)	7	F10-01	F10-01 - Copertura valvola di espirazione (Disponibile come pezzo di ricambio)
3	F10-05	F10-05 - O-ring visiera/maschera oronasale (Disponibile come parte di ricambio fornita con F10-03)	8	F10-06	F10-06 - Pellicole protettive per visiera x 10 (Disponibile come pezzo di ricambio)

EL ΠΡΟΣΤΑΤΕΥΤΙΚΗ ΑΝΑΠΝΕΥΣΤΙΚΗ ΜΑΣΚΑ ΟΛΟΚΛΗΡΟΥ ΠΡΟΣΩΠΟΥ
EN 136:1998 ΚΑΤΗΓΟΡΙΑ 1

Μπορείτε να βρείτε ένα αντίγραφο του παρόντος εγχειριδίου και τη Δήλωση συμμόρφωσης για το προϊόν στη σελίδα προϊόντος: documents.jspsafety.com

Η αναπνευστική συσκευή Force®10 Typhoon™ πλήρους προσώπου, με δύο φυσίγγια διαθέτει πανοραμική προσωπίδα και ιμάντα άνεσης 4 σημείων. Διαθέτει βαλβίδα εκπνοής Typhoon™ χαμηλής αντίστασης για τη μείωση της συσσώρευσης θερμότητας και υγρασίας. Δέχεται οποιοδήποτε από το ευρύ φάσμα φίλτρων Force®, συμπεριλαμβανομένης της σειράς PressToCheck™. Διατίθεται σε 3 μεγέθη (S,M,L).

Βεβαιωθείτε ότι έχετε διαβάσει και κατανοήσει πλήρως τις παρακάτω οδηγίες, πριν χρησιμοποιήσετε την αναπνευστική μάσκα σε επικίνδυνο περιβάλλον. Αν δεν τηρήσετε τις παρακάτω οδηγίες, ενδέχεται να υποβαθμιστούν οι επιδόσεις της αναπνευστικής μάσκας.

ΟΔΗΓΙΕΣ ΧΡΗΣΗΣ: Η αναπνευστική μάσκα δεν προορίζεται για χρήση σε περιβάλλον με έλλειψη οξυγόνου (κάτω από 19% κατ' όγκο), σε περιβάλλον εμπλουτισμένο με οξυγόνο (πάνω από 25% κατ' όγκο) ή σε εκρηκτικές ατμόσφαιρες. Η αναπνευστική μάσκα και τα φίλτρα δεν έχουν σχεδιαστεί για πυρόσβεση ή για την εκτέλεση εργασιών παρουσία γυμνής φλόγας ή λιωμένου μεταλλου, όπου η ανάφλεξη των φίλτρων ενδέχεται να προκαλέσει τοξικούς καπνούς. Μην την χρησιμοποιείτε για αμμοβολή ή για προστασία από ρυπαντικές ουσίες που δεν αναφέρονται στη σήμανση των φίλτρων. Η αναπνευστική μάσκα δεν προστατεύει από ρυπαντικές ουσίες που μπορεί να προκαλέσουν ερεθισμό, εγκαύματα ή να διαπεράσουν. Επιλέξτε κατάλληλα φίλτρα ανάλογα με τους κινδύνους που πρόκειται να αντιμετωπίσετε. Ανατρέξτε στη συσκευασία για το χρωματικό κώδικα και τις λεπτομέρειες των φίλτρων που διατίθενται για τη μάσκα. Πριν από τη χρήση, διασφαλίστε ότι όλα τα εξαρτήματα είναι καθαρά και σε καλή κατάσταση. Αντικαθιστάτε συχνά τα φίλτρα. Το φίλτρο πρέπει να αντικαθίσταται τουλάχιστον όταν αυξηθεί η αντίσταση της αναπνοής ή όταν γίνεται αισθητή η οσμή του κινδύνου. Τα πανιά του προφίλτρου θα πρέπει να αντικαθίστανται πιο συχνά. Η αναπνευστική μάσκα θα πρέπει να έχει το σωστό φίλτρο ανάλογα με τον εκάστοτε κίνδυνο και να εφαρμόζει άνετα στο πρόσωπο. Τα γένια και οι τρίχες του προσώπου στην περιοχή της σφράγισης του προσώπου θα εμποδίσουν την αποδεκτή εφαρμογή. Η χρήση άλλου ΜΑΠ σε συνδυασμό με αυτήν την αναπνευστική μάσκα είναι πιθανό να επηρεάσει την εφαρμογή και τη λειτουργία της.

ΠΕΔΙΟ ΧΡΗΣΗΣ: Οι αναπνευστικές μάσκες ολόκληρου προσώπου Force®10 Typhoon™ σχεδιάστηκαν για να υπερβαίνουν τις απαιτήσεις του Ευρωπαϊκού Προτύπου EN 136 ως μάσκες Κατηγορίας 1. Η μάσκα ολόκληρου προσώπου Force®10 Typhoon™ μπορεί να χρησιμοποιηθεί μόνο με κατάλληλο ζεύγος φίλτρων JSP Force® που διαθέτουν κατάλληλη έγκριση κατά το EN 143 ή EN 14387.

ΚΑΘΑΡΙΣΜΟΣ, ΑΠΟΛΥΜΑΝΣΗ ΚΑΙ ΣΥΝΤΗΡΗΣΗ: Ύστερα από καθημερινή χρήση: Η αναπνευστική μάσκα θα πρέπει να καθαρίζεται, να ελέγχεται για φθαρμένα/κατεστραμμένα μέρη ύστερα από κάθε βάρδια ή χρήση (αν δεν χρησιμοποιείται συνεχώς). Το σώμα της μάσκας μπορεί να καθαριστεί/απολυμανθεί με πανί εμποτισμένο με μη δραστικό απορρυπαντικό διάλυμα και να στεγνώσει στον αέρα. Η επιφάνεια στεγανοποίησης θα πρέπει να σκουπίζεται με πανί εμποτισμένο με σαπουνάδα και να στεγνώνει σε θερμοκρασία δωματίου. ΜΗ βυθίζετε το προϊόν σε νερό και μη χρησιμοποιείτε λειαντικά μέσα καθαρισμού. Αν το φυσίγγιο ενός φίλτρου πρόκειται να επαναχρησιμοποιηθεί, μην το αφαιρέσετε από την αναπνευστική μάσκα, αλλά καθαρίστε το με πανί και ζεστή σαπουνάδα. Στεγνώστε με καθαρό πανί. ΔΕΝ ΠΡΕΠΕΙ να εισέλθει νερό στο φυσίγγιο του φίλτρου. Προσέξτε να μην προξενήσετε ζημιά στις ελαστικές βαλβίδες εισπνοής/εκπνοής. Κάθε μέρα: Η κατάσταση των βαλβίδων θα πρέπει να ελέγχεται κάθε εβδομάδα και οι βαλβίδες να αντικαθίστανται σε περίπτωση που έχουν υποστεί ζημιά/καταστραφεί. Κάθε έξι μήνες: Ελέγχετε όλα τα εξαρτήματα, ακόμα και αν η μάσκα αερίου δεν έχει χρησιμοποιηθεί. Με την κατάλληλη συντήρηση, η διάρκεια ζωής της μάσκας ανέρχεται σε 2-3 χρόνια. ΜΗ ΧΡΗΣΙΜΟΠΟΙΕΙΤΕ ΔΙΑΛΥΤΕΣ, ΙΣΧΥΡΑ ΑΠΟΡΡΥΠΑΝΤΙΚΑ, ΛΕΥΚΑΝΤΙΚΑ Ή ΠΡΟΪΟΝΤΑ ΜΕ ΒΑΣΗ ΤΟ ΠΕΤΡΕΛΑΙΟ ΓΙΑ ΝΑ ΚΑΘΑΡΙΣΕΤΕ ΟΠΟΙΟΔΗΠΟΤΕ ΜΕΡΟΣ ΤΗΣ ΜΑΣΚΑΣ. Ανταλλακτικά για τη μάσκα διατίθενται από τον κατασκευαστή. Ο κωδικός των ανταλλακτικών αναφέρεται στο διάγραμμα. ***(εικόνα 9)***

ΑΠΟΘΗΚΕΥΣΗ ΚΑΙ ΜΕΤΑΦΟΡΑ: Όταν δεν χρησιμοποιείται ή κατά τη μεταφορά της, η αναπνευστική μάσκα θα πρέπει να αποθηκεύεται μέσα στην παρεχόμενη συσκευασία ή σε άλλη κατάλληλη θήκη. Αποθηκεύετε την αναπνευστική μάσκα όπως υποδεικνύεται αναλυτικά από τα σύμβολα που υπάρχουν πάνω στη συσκευασία, σε θερμοκρασία μεταξύ +2°C και +55°C, και σχετική υγρασία μικρότερη από 75%. Η αναπνευστική μάσκα θα πρέπει να αποθηκεύεται μακριά από το άμεσο ηλιακό φως και μακριά από πηγές πιθανής μόλυνσης και σωματικής βλάβης.

ΤΟΠΟΘΕΤΗΣΗ ΦΙΛΤΡΟΥ ΚΑΙ ΚΑΝΙΣΤΡΟΥ: ΤΟ ΦΙΛΤΡΟ/ΚΑΝΙΣΤΡΟ ΔΕΝ ΘΑ ΠΡΕΠΕΙ ΝΑ ΧΡΗΣΙΜΟΠΟΙΗΘΕΙ ΑΝ ΠΑΡΕΛΘΕΙ Η ΗΜΕΡΟΜΗΝΙΑ ΛΗΞΗΣ. Η ΗΜΕΡΟΜΗΝΙΑ ΛΗΞΗΣ ΑΝΑΓΡΑΦΕΤΑΙ ΣΤΟ ΠΛΑΪ ΤΟΥ ΦΙΛΤΡΟΥ/ΚΑΝΙΣΤΡΟΥ. **ΦΙΛΤΡΑ Force®:** Θα πρέπει να χρησιμοποιούνται και να αντικαθίστανται ταυτόχρονα δύο φίλτρα του ίδιου τύπου. **Αντικατάσταση των φίλτρων:** Για να τοποθετήσετε τα φίλτρα, ευθυγραμμίστε το βέλος του φίλτρου ***(εικόνα 1)*** με το βέλος του προστατευτικού ***(εικόνα 2)***. Ωθήστε το φίλτρο πάνω στη μάσκα ***(εικόνα 3)*** και περιστρέψτε το δεξιόστροφα μέχρι να νιώσετε ότι έχει ασφαλίσει ***(εικόνα 4)***. Για να αφαιρέσετε το φίλτρο, περιστρέψτε το αριστερόστροφα, μέχρι να νιώσετε ότι έχει χαλαρώσει. Η αντικατάσταση του φίλτρου είναι ευκολότερη και αποτελεσματικότερη όταν βγάλετε τη μάσκα από το πρόσωπο. Αν χρειαστεί να αφαιρέσετε και να επανατοποθετήσετε το φίλτρο στη μάσκα, βεβαιωθείτε ότι η φλάντζα του φίλτρου είναι εντάξει πριν επανατοποθετήσετε το φίλτρο. Αν η φλάντζα φαίνεται φθαρμένη, θα πρέπει να αντικατασταθεί ολόκληρο το φίλτρο. Σημείωση Βεβαιωθείτε ότι το φίλτρο διαθέτει φλάντζα στη βάση του μηχανισμού ασφάλισης του. Αν λείπει, επικοινωνήστε με την JSP.
Αντικατάσταση πανιού προφίλτρου: Το πανί προφίλτρου P2 μπορεί να χρησιμοποιηθεί για τη μετατροπή ενός φίλτρου αερίου σε φίλτρο αερίου και σκόνης, και δεν πρέπει να χρησιμοποιηθεί σε φίλτρο σκόνης P3. Για να αντικαταστήσετε το προφίλτρο, αφαιρέστε το κάλυμμα, απορρίψτε το χρησιμοποιημένο πανί προφίλτρου ακολουθώντας τους κανόνες υγιεινής και ασφάλειας. Τοποθετήστε καινούργιο πανί προφίλτρου και επανατοποθετήστε το κάλυμμα. Απορρίπτετε τα χρησιμοποιημένα φίλτρα ακολουθώντας τους κανόνες υγιεινής και ασφάλειας, σύμφωνα με την τοπική νομοθεσία.

ΤΟΠΟΘΕΤΗΣΗ ΜΑΣΚΑΣ: Ανοίξτε τους ιμάντες πρόσδεσης μέχρι τέρμα, χαλαρώνοντάς τους στα 4 σημεία στερέωσης που υπάρχουν στο μαξιλαράκι ***(εικόνα 5)***. Στηρίξτε το σαγόνι σας στο εσωτερικό τμήμα του μαξιλαριού και περάστε τον ιμάντα πρόσδεσης κεφαλιού στο πίσω μέρος του κεφαλιού ***(εικόνα 6)***. Ωθήστε την αναπνευστική μάσκα πάνω στο πρόσωπο, τραβήξτε και τους 4 ιμάντες πρόσδεσης κεφαλιού και βεβαιωθείτε ότι το μαξιλαράκι εφαρμόζει καλά ***(εικόνα 7)***. Για να αφαιρέσετε την αναπνευστική μάσκα, χαλαρώστε τους ιμάντες πρόσδεσης κεφαλιού από τα άγκιστρα στερέωσης, τραβήξτε την αναπνευστική μάσκα προς τα πάνω και βγάλτε την πάνω από το κεφάλι ***(εικόνα 8)***.

ΕΛΕΓΧΟΣ ΕΦΑΡΜΟΓΗΣ ΠΡΙΝ ΑΠΟ ΤΗ ΧΡΗΣΗ: Είναι σημαντικό να φορεθούν όλα τα ΜΑΠ που πρόκειται να χρησιμοποιηθούν σε συνδυασμό με την αναπνευστική μάσκα πριν διενεργηθούν οι έλεγχοι εφαρμογής. Πριν από την εφαρμογή, πρέπει να ελέγχεται αν όλα τα εξαρτήματα της αναπνευστικής μάσκας είναι σε καλή κατάσταση. Συγκεκριμένα, βεβαιωθείτε ότι οι βαλβίδες και τα εξαρτήματα στεγανοποίησης είναι σε άριστη κατάσταση. Μη χρησιμοποιείτε ποτέ μια αναπνευστική μάσκα, αν κάποιο εξάρτημά της λείπει, έχει ραγίσει ή αν το υλικό του είναι φθαρμένο. Πρέπει να επιλέγονται τα κατάλληλα φίλτρα για τον εκάστοτε κίνδυνο, σύμφωνα με τις οδηγίες χρήσης που παρέχονται για τα επικίνδυνα υλικά. Με την αναπνευστική μάσκα τοποθετημένη στο πρόσωπο, πρέπει να διενεργείται ένας γρήγορος έλεγχος έτσι ώστε να διασφαλίζεται η στεγανοποίηση των εξαρτημάτων της αναπνευστικής μάσκας - Καλύψτε και στεγανοποιήστε τα φυσίγγια φίλτρων με τις παλάμες των χεριών σας ή πιέστε τα φίλτρα για να στεγανοποιηθούν, σε περίπτωση χρήσης φίλτρων PressToCheck™. Εισπνεύστε αργά φορώντας την αναπνευστική μάσκα και κρατήστε την αναπνοή σας για 10 δευτερόλεπτα περίπου. Η αναπνευστική μάσκα θα πρέπει να «βυθιστεί» ελαφρώς. Ελέγξτε, αισθανθείτε και ακούστε για διαρροές γύρω από την προσωπίδα. Αν υπάρχουν διαρροές, ρυθμίστε τους ιμάντες πρόσδεσης και επαναλάβετε τον έλεγχο. Ο μόνος τρόπος για να αξιοποιήσετε στο έπακρο την αναπνευστική μάσκα είναι να εφαρμόζει καλά στο μαξιλαράκι. Η διεξαγωγή του ελέγχου εφαρμογής πριν από την είσοδο σε μολυσμένη ατμόσφαιρα παρέχει αυτή τη διασφάλιση. Διαρκεί μόλις ένα λεπτό και μπορεί να σώσει τη ζωή σας. Η μάσκα αυτή μπορεί να μην εφαρμόζει σε κάθε σχήμα προσώπου, για το λόγο αυτό είναι απαραίτητη η διεξαγωγή ενός «Ελέγχου εφαρμογής στο πρόσωπο» (Κανονισμοί του COSHH 2002, Καν. 7, παράγρ. 147-149) ώστε να διασφαλιστεί ότι η επιλεγμένη μάσκα είναι κατάλληλη για το χρήστη.

ΠΡΟΕΙΔΟΠΟΙΗΣΗ: Εγκαταλείψτε αμέσως το χώρο εργασίας και αντικαταστήστε την αναπνευστική μάσκα και/ή το φίλτρο σε περίπτωση δύσπνοιας, ζάλης ή δυσφορίας, αν η αναπνευστική μάσκα έχει υποστεί ζημιά ή αν αισθανθείτε ερεθισμό ή την οσμή ή τη γεύση ρυπαντικών ουσιών στο χώρο εργασίας. Σύμφωνα με τις ευρωπαϊκές απαιτήσεις για την υγεία και την ασφάλεια, ο χρήστης πρέπει να ενημερωθεί ότι λόγω της επαφής με το δέρμα ενδέχεται να εκδηλωθεί σε ευαίσθητα άτομα αλλεργική αντίδραση. Σε τέτοια περίπτωση, ο χρήστης θα πρέπει να εγκαταλείψει την περιοχή κινδύνου, να αφαιρέσει την αναπνευστική μάσκα και να ζητήσει ιατρική συμβουλή.

ΣΗΜΑΝΣΗ	ΣΗΜΑΣΙΑ	ΣΗΜΑΝΣΗ	ΣΗΜΑΣΙΑ	ΣΗΜΑΝΣΗ	ΣΗΜΑΣΙΑ
JSP	Εμπορικό σήμα κατασκευαστή.	CE	Συμμόρφωση με τον κανονισμό (ΕΕ) 2016/425.	bsi	Επισημαίνει ότι η κατασκευή του προϊόντος ανταποκρίνεται στα διεθνή πρότυπα απόδοσης και διαχείρισης ποιότητας.
	Απαιτεί δύο φίλτρα.	UK CA	Συμμόρφωση με τον κανονισμό (ΕΕ) 2016/425, όπως τροποποιήθηκε για να ισχύει στο GB.	i	Ανατρέξτε στις οδηγίες χρήσης. Αν δεν τηρηθούν οι συστάσεις των οδηγιών χρήσης, ενδέχεται να μειωθεί σημαντικά η προστασία που παρέχει η συσκευή.
	Ημερομηνία κατασκευής.		Ημερομηνία λήξης.		Εύρος τιμών θερμοκρασίας και υγρασίας αποθήκευσης.

ΚΑΤΑΛΟΓΟΣ ΕΞΑΡΤΗΜΑΤΩΝ ΤΗΣ ΜΑΣΚΑΣ ΟΛΟΚΛΗΡΟΥ ΠΡΟΣΩΠΟΥ FORCE® 10 TYPHOON™ *(ανατρέξτε στην εικόνα 9)*:

ΑΡΙΘ. ΠΡΟΪΟΝΤΟΣ	ΣΗΜΑΝΣΗ	ΠΕΡΙΓΡΑΦΗ	ΑΡΙΘ. ΠΡΟΪΟΝΤΟΣ	ΣΗΜΑΝΣΗ	ΠΕΡΙΓΡΑΦΗ
1	F10-1010	F10-1010 - Προστατευτικό και μαξιλαράκι, μικρό	4	F08-03	F08-03 - Διάφραγμα εισπνοής/εκπνοής x3 (Διατίθεται ως ανταλλακτικό και συνοδεύεται από F10-03)
	F10-1020	F10-1020 - Προστατευτικό και μαξιλαράκι, μεσαίο	5	F10-02	F10-02 - Κλιπ ιμάντων πρόσδεσης x4 (Διατίθεται ως ανταλλακτικό που παρέχεται F10-04)
	F10-1030	F10-1030 - Προστατευτικό και μαξιλαράκι, μεγάλο	6	F10-04	F10-04 - Ιμάντες πρόσδεσης (Διατίθεται ως ανταλλακτικό που παρέχεται 4 x F10-02)
2	F10-03	F10-03 - Στοματορινική μάσκα (Διατίθεται ως ανταλλακτικό που παρέχεται 3 x F08-03 και 1 x F10-05)	7	F10-01	F10-01 - Κάλυμμα βαλβίδας εκπνοής (Διατίθεται ως ανταλλακτικό)
3	F10-05	F10-05 - Στοματορινικός δακτύλιος κυκλικής διατομής (O-ring) προστατευτικού (Διατίθεται ως ανταλλακτικό που παρέχεται F10-03)	8	F10-06	F10-06 - Προστατευτικό προσωπίδας αποκόλλησης (συσκευασία των 10) (Διατίθεται ως ανταλλακτικό)

TR SOLUNUM KORUMALI TAM YÜZ MASKESİ
EN 136:1998 SINIF 1

Bu kılavuzun bir kopyası ve ürün için Uygunluk Beyanı, ürün sayfasında bulunabilir: documents.jspsafety.com

Force®10 Typhoon™ tam yüz, çift kartuşlu solunum cihazında panoramik vizör ve 4 noktalı konfor kayışı bulunur. Isı ve nem birikimini azaltmak için düşük dirençli Typhoon™ ekshalasyon valfine sahiptir. PressToCheck™ serisi de dahil olmak üzere geniş Force® Filtre yelpazesinden herhangi birini kabul eder. 3 boyutta mevcuttur (S,M,L).

Solunum maskesi tehlikeli ortamlarda kullanılmadan önce aşağıdaki talimatlar dikkatlice okunmalı ve tamamen anlaşılmalıdır. Bu talimatlara uyulmaması durumunda solunum maskesinin performansı kötü etkilenebilir.

KULLANIM TALİMATLARI: Solunum maskesi oksijen düzeyi düşük (hacmen %19'un altında), oksijen açısından zengin (hacmen %25'in üzerinde) veya patlayıcı ortamlarda kullanılamaz. Solunum maskesi ve filtreler yangınla mücadele, açık alevlerle çalışma veya erimiş metallerle çalışma için tasarlanmamıştır ve bu durumlarla filtrelerin tutuşması toksik dumanlara neden olabilir. Filtre etiketinde belirtilmeyen kontaminantlara karşı koruma için veya kumlama işlemlerinde kullanmayın. Solunum maskesi tahrişe, yanmaya veya penetrasyona neden olan kontaminantlara karşı koruma sağlamaz. Karşılaşılacak tehlikeye uygun filtreler seçilmelidir. Maske için kullanılabilir filtrelerin ayrıntıları ve renk kodları için ambalaja bakın. Kullanmadan önce tüm bileşenlerin temiz ve iyi durumda olduğundan emin olun. Filtreleri düzenli olarak değiştirin. Minimum değişim koşulu solunum direncinin artması veya tehlikenin hissedilmesidir. Ön filtre pedleri daha sık değiştirilmelidir. Solunum maskesi tehlikeye uygun filtreye sahip olmalıdır ve yüze rahatça oturmalıdır. **NB:** Yüz contası alanı içindeki sakallar ve yüz saçı kabul edilebilir bir uyumu engelleyecektir. Bu solunum maskesiyle birlikte başka bir KKE kullanmak maskenin yüze oturmasını ve fonksiyonunu etkileyebilir.

KULLANIM ALANI: Force®10 Typhoon™ tam yüz solunum maskeleri Avrupa Standardı EN 136 Sınıf 1 maske gerekliliklerini karşılamak ve aşmak için tasarlanmıştır. Force®10 Typhoon™ tam yüz maskesi sadece EN 143 veya EN 14387 uyarınca kullanım iznine sahip bir çift JSP Force® filtresi ile birlikte kullanılabilir.

TEMİZLİK, DEZENFEKSİYON VE BAKIM: Her kullanımdan sonra: Solunum maskesi her vardiyadan veya her kullanımdan sonra (sürekli olarak kullanılmıyorsa) temizlenmeli ve aşınmış/hasar görmüş parçaları olup olmadığı kontrol edilmelidir. Maske gövdesi zayıf bir deterjan çözeltisiyle ıslatılmış bir bezle temizlenebilir/dezenfekte edilebilir ve havayla kurumaya bırakılabilir. Conta yüzeyi sabunlu suyla nemlendirilmiş bir bezle silinmeli ve oda sıcaklığında kurumaya bırakılabilir. Ürünü suya BATIRMAYIN veya aşındırıcı temizleyiciler KULLANMAYIN. Bir filtre kartuşunun yeniden kullanılması gerekiyorsa kartuşu solunum maskesinden çıkarmadan sıcak sabunlu su ve bir bez kullanarak temizleyin. Temiz bir bezle kurulayın. Filtre kartuşuna su GİRMEMELİDİR. Soluk alma/verme lastik valflerine hasar vermemeye dikkat edilmelidir. Günlük: Valflerin durumu her hafta kontrol edilmeli ve hasar görmüşse/aşınmışsa valfler değiştirilmelidir. Her altı ayda bir: Gaz maskesi kullanılmamış olsa bile tüm bileşenler test edilmelidir. Doğru biçimde bakım yapılırsa maske 2-3 yıl kullanılabilir. MASKENİN HERHANGİ BİR PARÇASINI TEMİZLEMEK İÇİN ÇÖZÜCÜLER, GÜÇLÜ DETERJANLAR, AĞARTICILAR VEYA PETROL TEMELLİ ÜRÜNLER KULLANMAYIN. Maske için yedek parçalar üreticiden temin edilebilir. Parça numaraları için diyagrama bakın. ***(resim 9)***

SAKLAMA VE TAŞIMA: Kullanılmadığında veya taşıma sırasında solunum maskesi ürünle birlikte verilen konteynerde veya uygun başka bir konteynerde saklanmalıdır. Solunum maskesini ambalaj üzerindeki sembollerde belirtildiği gibi, +2°C ile +55°C arası sıcaklıkta ve %75'ten daha az bağıl nemli ortamda saklayın. Solunum maskesi doğrudan güneş ışığına maruz kalmayacak biçimde, olası kontaminasyon kaynaklarından ve fiziksel hasar verebilecek ortamlardan uzakta saklanmalıdır.

FİLTRE & HAZNENİN UYGUNLUĞU: FİLTRE/HAZNE SON KULLANIM TARİHİ GEÇMİŞSE KULLANILMAMALIDIR. SON KULLANMA TARİHİ FİLTRENİN/HAZNENİN YAN TARAFINDA GÖRÜLEBİLİR.
Force® FİLTRELER: Aynı tipte iki filtre kullanılmalı ve iki filtre aynı zamanda değiştirilmelidir.
Filtrelerin değiştirilmesi: Filtreleri uygulamak için filtredeki oku ***(resim 1)*** vizördeki oka ***(resim 2)*** hizalayın. Filtreyi maskenin üzerine ***(resim 3)*** itin ve filtreyi pozisyonuna kilitlendiğini ***(resim 4)*** hissedene kadar saat yönünde çevirin. Filtreyi çıkarmak için sadece filtreyi gevşediğini hissedene kadar saat yönünün tersine çevirin. Filtreleri değiştirmenin en kolay ve en etkili yolu, maskeyi yüzünüzden çıkardıktan sonra değiştirmektir. Filtreyi maskeden çıkarıp yeniden maskeye takmanız gerekiyorsa filtreyi yeniden takmadan önce filtre contasının bütünlüğünü kontrol edin. Eğer conta hasarlı gibi görünüyorsa komple filtre değiştirilmelidir. NB Filtrenizin kilitleme kısmının tabanında bir conta olup olmadığını kontrol edin. Eğer conta yoksa JSP ile iletişime geçin.
Ön filtre pedinin değiştirilmesi: P2 ön filtre pedi bir gaz filtresini gaz ve toz kombine filtresine çevirmek için kullanılır ve P3 toz filtresinde kullanılmamalıdır. Ön filtreyi değiştirmek için kapağı çıkarın, kullanılmış ön filtre pedini hijyenik ve güvenli biçimde imha edin. Yeni bir ön filtre pedi yerleştirin ve kapağı takın. Kullanılmış filtreleri yerel yasalara uygun olarak hijyenik ve güvenli biçimde imha edilmelidir.

MASKENİN YÜZE UYUMU: Kafa kayış takımını yüz contasındaki 4 montaj noktasından gevşeterek kafa kayış takımını maksimum boyuta getirin ***(resim 5)***. Çeneyi yüz contasının iç kısmına yaslayın ve kafa kayış takımını başınızın üzerinden geçirin ***(resim 6)***. Solunum maskesini yüzünüze bastırın, kafa kayış takımının 4 kayışından her birini eşit biçimde çekin ve iyi bir yüz sızdırmazlığı elde ettiğinizden emin olun ***(resim 7)***. Solunum maskesini çıkarmak için kancaları açarak kafa kayış takımını gevşetin ve sonra maskeyi kafanızdan çıkarın ***(resim 8)***.

KULLANMADAN ÖNCE UYUM KONTROLÜ: Uyum kontrolleri yapılmadan önce solunum maskesi ile birlikte kullanılacak tüm KKE'lerin takılmış olması gereklidir. Uyum kontrolünden önce solunum maskesinin tüm parçalarının iyi durumda olduğundan emin olun. Özellikle valflerin ve sızdırmazlık parçalarının mükemmel durumda olması sağlanmalıdır. Herhangi bir parçası eksik, kırık veya malzeme bozunması varsa solunum maskesini asla kullanmayın. Her bir tehlike için uygun filtreler seçilmeli, tehlikeli malzeme ile birlikte verilen talimatlara uyulmalıdır. Takacak kişinin yüzüne yerleştirilen solunum maskesine, solunum maskesi bileşenlerinin sızdırmazlığına dair hızlı bir test uygulanmalıdır - Ellerinizin avuç kısmıyla filtre kartuşlarını kapatın ve yapıştırın veya PressToCheck™ filtreleri kullanıyorsanız yalıtmak için filtreye bastırın. Solunum maskesinden nazikçe nefes alın ve nefesinizi yaklaşık 10 saniye tutun. Solunum maskesi hafifçe "aşağı doğru emilmelidir". Yüz parçasında sızıntı olup olmadığını kontrol edin, hissedin ve dinleyin. Sızıntılar varsa kayış takımını ayarlayın ve bu testi tekrarlayın. Solunum maskesinin tüm avantajlarından faydalanabilmeniz için solunum maskesinin yüz sızdırmazlığı iyi olmalıdır. Kontamine bir ortama girmeden önce bir uyum kontrolü yürütmek güvence sağlar. Bu kontrol sadece bir dakika sürer ve hayatınızı kurtarabilir. Bu maske tüm yüz biçimlerine uygun olmayabilir, bu nedenle maskenin kullanıcı için doğru maske olduğundan emin olmak için bir 'Yüz Uyumu Testi' (COSHH Düzenlemeleri 2002 Madde 7 Paragraf 147-149) yapılmalıdır.

UYARI: Nefes alıp vermek zorlaşırsa, baş dönmesi veya başka bir rahatsızlık ortaya çıkarsa, yüz maskesi hasar görürse, çalışma alanındaki kontaminantlar yüzünden tahriş olma, koku veya tat hissederseniz çalışma alanından hemen çıkın ve solunum maskesini ve/veya filtreyi değiştirin. Avrupa Birliği'nin İş Sağlığı ve Güvenliği Yönetmeliği gereğince kullanıcıya bu maskeyi takan kişinin derisi ile temas ettiğinde duyarlı kişilerde alerjik reaksiyonlara neden olabileceği bilgisi verilir ve eğer bir alerjik reaksiyon ortaya çıkarsa solunum maskesi çıkarılmalı ve tıbbi yardım alınmalıdır.

İŞARET	ANLAMI	İŞARET	ANLAMI	İŞARET	ANLAMI
JSP	Üreticinin Ticari Markası.	CE	2016/425 sayılı Yönetmeliğe (EU) uygunluk.	bsi	Ürün imalatının, uluslararası performans ve kalite yönetimi standartlarıyla buluşmasını gösterir
	İkiz filtre gerektirir.	UK CA	GB'de geçerli olacak şekilde değiştirilen 2016/425 sayılı Yönetmeliğe (EU) uygunluk.	i	Kullanım talimatlarına bakın. Kullanım önerileri için talimatlara uyulmazsa cihazın sunduğu koruma seviyesi ciddi oranda azalabilir.
	Üretim tarihi.		Tarihe göre kullanım.		Saklama sıcaklığı ve nem aralıkları.

FORCE® 10 TYPHOON™ TAM YÜZ MASKESİ PARÇA LISTESİ *(bkz. resim 9)*:

KALEM NUMARASI	İŞARETLEME	TANIM	KALEM NUMARASI	İŞARETLEME	TANIM
1	F10-1010	F10-1010 - Vizör & yüz contası, küçük	4	F08-03	F08-03 - Nefes alma/verme diyaframı x3 (Yedek parça olarak mevcuttur ve birlikte verilir F10-03)
	F10-1020	F10-1020 - Vizör & yüz contası, orta	5	F10-02	F10-02 - Kayış takımı klipsi x4 (Yedek parça olarak mevcuttur F10-04)
	F10-1030	F10-1030 - Vizör & yüz contası, büyük	6	F10-04	F10-04 - Kayış takımı (Yedek parça olarak mevcuttur 4 x F10-02)
2	F10-03	F10-03 - Ağız burun maskesi (Yedek parça olarak mevcuttur 3 x F08-03 ve 1 x F10-05)	7	F10-01	F10-01 - Soluk verme valfi kapağı (Yedek parça olarak mevcuttur)
3	F10-05	F10-05 - Vizör ağız burun o-ringi (Yedek parça olarak mevcuttur F10-03)	8	F10-06	F10-06 - Soyulabilir vizör koruyucusu (x10) (Yedek parça olarak mevcuttur)

PL PEŁNA ODDECHOWA MASKA OCHRONNA
EN 136:1998 KLASA 1

Kopia tej instrukcji i deklaracja zgodności produktu są dostępne na stronie produktu: documents.jspsafety.com

Pełnotwarzowa, dwupojemnikowa półmaska filtrująca Force®10 Typhoon™ jest wyposażona w panoramiczny wizjer i 4-punktowe, wygodne szelki. Posiada niskooporowy zawór wydechowy Typhoon™, który redukuje gromadzenie się ciepła i wilgoci. Pasują do niej filtry z szerokiej gamy Force®, w tym PressToCheck™. Dostępny w 3 rozmiarach (S, M, L).

Przed użyciem respiratora w środowisku zagrożonym wybuchem należy przeczytać i w pełni zrozumieć poniższe instrukcje. Nieprzestrzeganie tych instrukcji może pogorszyć działanie respiratora.

INSTRUKCJA UŻYCIA: Maska oddechowa nie jest przeznaczona do stosowania w warunkach niedoboru tlenu (poniżej 19% objętości), w atmosferze wzbogaconej tlenem (powyżej 25% objętości) lub w atmosferze wybuchowej. Maska oddechowa i filtry nie są przeznaczone do zwalczania ognia ani do pracy z otwartym płomieniem lub stopionym metalem, ponieważ zapłon filtrów może powodować powstawanie toksycznych oparów. Nie używać jej również podczas piaskowania lub do ochrony przed zanieczyszczeniami nie ujętymi na etykiecie filtra. Maska nie chroni przed zanieczyszczeniami, które mogą powodować podrażnienia, palić się lub przenikać. Należy dobrać filtry odpowiednie do występujących zagrożeń. Kody kolorów i szczegóły dotyczące dostępnych filtrów znajdują się na opakowaniu. Przed użyciem należy sprawdzić, czy wszystkie komponenty są czyste i w dobrym stanie. Często wymieniać filtry. Filtr należy wymienić na nowy, gdy rośnie trudność oddychania lub staje się wyczuwalny zapach niebezpiecznej substancji. Wyściółki filtra wstępnego powinny być wymieniane jeszcze częściej. Maska powinna mieć filtr odpowiedni do zagrożenia i powinna być dobrze dopasowana do twarzy. **Uwaga:** Brody i zarost na twarzy w obszarze uszczelnienia twarzy uniemożliwiają prawidłowe dopasowanie. Zastosowanie innych środków ochrony osobistej w połączeniu z tym respiratorem może mieć wpływ na jego dopasowanie i działanie.

ZASTOSOWANIA: Pełne maski Force®10 Typhoon™ są wykonane zgodnie z wymaganiami europejskiej normy EN 136, klasy 1. Maski Force®10 Typhoon™ mogą być używane tylko z filtrami JSP Force®, które mają odpowiednie zatwierdzenie EN 143 lub EN 14387.

CZYSZCZENIE, DEZYNFEKCJA I KONSERWACJA: Po każdym użyciu: Po każdej zmianie lub każdym użyciu (jeśli maska nie jest używana w sposób ciągły) należy ją wyczyścić i sprawdzić, czy nie jest zużyta/uszkodzona. Korpus maski czyścić/dezynfekować przy użyciu szmatki zwilżonej słabym roztworem detergentu i pozostawić do wyschnięcia na powietrzu. Powierzchnię uszczelniania należy wytrzeć ściereczką zwilżoną wodą z mydłem i wysuszyć w temperaturze pokojowej. NIE ZANURZAĆ produktu w wodzie ani w środkach czyszczących o właściwościach ściernych. Jeśli wkład filtra ma być ponownie użyty, nie należy wyjmować go z respiratora, lecz wyczyścić ściereczką zwilżoną ciepłą wodą z mydłem. Osuszyć czystą szmatką. Do wnętrza wkładu filtra NIE MOŻE się dostać woda. Należy uważać, aby nie uszkodzić gumowych zaworów oddechowych. Codziennie: Stan zaworów sprawdzać co tydzień i wymienić w przypadku ich uszkodzenia lub zużycia. Co pół roku: Należy sprawdzić wszystkie elementy, nawet jeśli maska gazowa nie była używana. Przy prawidłowej konserwacji maska powinna pozostać przez 2–3 lata. DO CZYSZCZENIA MASKI NIE UŻYWAĆ ŚRODKÓW NA BAZIE ROZPUSZCZALNIKÓW, SILNYCH DETERGENTÓW, WYBIELACZY LUB BENZYNY. Części zamienne do maski są dostępne u producenta. Numery części pokazano na rysunku. ***(zdjęcie 9)***

PRZECHOWYWANIE I TRANSPORT: Maska powinna być przechowywana i transportowana w opakowaniu, w którym została dostarczona lub innym odpowiednim pojemniku. Maskę należy przechowywać zgodnie z symbolami na opakowaniu. Temperatura robocza powinna mieścić się w przedziale od +2°C do +55°C, a wilgotność względna nie powinna przekraczać 75%. Powinna być przechowywana z dala od bezpośredniego nasłonecznienia oraz źródeł ewentualnych zanieczyszczeń i uszkodzeń mechanicznych.

DOPASOWANIE FILTRA I POJEMNIKA: NIE UŻYWAĆ FILTRA/POJEMNIKA, JEŚLI UPŁYNĄŁ TERMIN ICH WAŻNOŚCI. DATĘ WAŻNOŚCI MOŻNA ZNALEŹĆ Z BOKU FILTRA/POJEMNIKA.
FILTRY Force®: Należy używać dwóch filtrów tego samego typu i jednocześnie je wymieniać.
Wymiana filtrów: Aby założyć filtr, należy wyrównać strzałkę na filtrze ***(zdjęcie 1)*** ze strzałką na wizjerze ***(zdjęcie 2)***. Dopchnąć filtr do maski ***(zdjęcie 3)*** i obrócić go w prawo do zatrzaśnięcia na miejscu ***(zdjęcie 4)***. Aby wyjąć filtr, wystarczy odkręcić go w lewo do poluzowania. Najprościej i najwydajniej wymienia się filtry, gdy maska jest zdjęta z twarzy. Jeśli konieczne jest wyjęcie i ponowne zamocowanie filtra do maski, przed ponownym założeniem filtra należy sprawdzić szczelność uszczelki. Jeśli uszczelka wydaje się uszkodzona, należy wymienić cały filtr. Uwaga: Należy sprawdzić, czy filtr ma uszczelkę przymocowaną do podstawy blokady. Jeśli brak uszczelki, należy się skontaktować z JSP.
Wymiana wyściółki filtra wstępnego: Wyściółka filtra wstępnego P2 może być wykorzystana do zmiany filtra gazu na łączony filtr gazowy i przeciwpyłowy. Nie można go stosować na filtrze przeciwpyłowym P3. W celu wymiany filtra wstępnego należy zdjąć pokrywę, wyjąć zużytą wyściółkę filtra w sposób higieniczny i bezpieczny. Włożyć nową wyściółkę i zamknąć pokrywę. Zużyte filtry należy utylizować w sposób higieniczny i bezpieczny, zgodnie z miejscowymi przepisami.

DOPASOWANIE MASKI: Rozciągnąć więźbę do maksymalnego rozmiaru przez poluzowanie jej w 4 punktach mocowania do uszczelnienia przy twarzy ***(zdjęcie 5)***. Oprzeć podbródek na wewnętrznej części uszczelnienia i przełożyć więźbę na tył głowy ***(zdjęcie 6)***. Założyć maskę na twarz, pociągnąć każdy z 4 pasków więźby i upewnić się, że uzyskano dobre uszczelnienie przy twarzy ***(zdjęcie 7)***. Aby zdjąć maskę, poluzować więźbę za pomocą haków mocujących, pociągnąć maskę i zdjąć z głowy ***(zdjęcie 8)***.

SPRAWDZENIE DOPASOWANIA PRZED UŻYCIEM: Ważne jest, aby podczas kontroli dopasowania sprawdzić również sprawność pozostałego sprzętu ochrony osobistej, który będzie używany w połączeniu z maską. Przed montażem należy sprawdzić, czy wszystkie części maski są w dobrym stanie. W szczególności należy zapewnić doskonałą sprawność zaworów i elementów uszczelniających. Nie używać maski, jeśli brakuje w niej jakiejś części lub jest ona uszkodzona bądź zużyta. Należy dobrać filtry odpowiednie dla każdego rodzaju zagrożenia, zgodnie z instrukcją obsługi dostarczoną dla materiałów niebezpiecznych. Po umieszczeniu maski na twarzy należy przeprowadzić szybki test w celu zapewnienia szczelności – przykryć i uszczelnić dłońmi wkłady filtra lub pojemniki. Wziąć płytki oddech przez maskę i wstrzymać go przez około 10 s. Maska powinna powoli zasysać powietrze. Sprawdzić, nasłuchując i wyczuwając, czy wokół maski są jakieś przecieki powietrza. Jeśli tak, wyregulować więźbę i powtórzyć test. Aby maska zapewniała pełną ochronę, musi być dobrze dopasowana do twarzy. Pewność daje wykonanie kontroli przed wejściem do zanieczyszczonej strefy. Zajmuje to tylko minutę, a może uratować życie. Maska może nie pasować do kształtów niektórych twarzy, dlatego zawsze przeprowadzać test dopasowania (przepisy COSHH 2002 Reg. 7 Par. 147–149), aby dobrać odpowiednią maskę dla użytkownika.

OSTRZEŻENIE: Jeśli oddychanie staje się trudne, wystąpią zawroty głowy lub inne dolegliwości, użytkownik wyczuje drażniące zapachy lub smaki, natychmiast należy opuścić miejsce pracy i zmienić maskę i/lub filtr, gdyż oznacza to, że nastąpiło uszkodzenie aparatu oddechowego. Zgodnie z europejskimi wymogami dot. bezpieczeństwa i higieny pracy informujemy, że kontakt urządzenia ze skórą może spowodować u niektórych osób reakcję alergiczną. Jeśli tak się stanie, należy natychmiast opuścić strefę niebezpieczną, zdjąć maskę i zasięgnąć porady lekarza.

OZNACZENIE	ZNACZENIE	OZNACZENIE	ZNACZENIE	OZNACZENIE	ZNACZENIE
JSP	Znak handlowy producenta.	CE	Zgodność z rozporządzeniem (EU) 2016/425.	bsi	Wskazuje, że produkt spełnia międzynarodowe normy wydajności i zarządzania jakością
	Wymaga podwójnych filtrów.	UK CA	Zgodność z rozporządzeniem (EU) 2016/425, ze zmianami, które mają zastosowanie w GB.	i	Patrz instrukcja. Jeśli zalecenia dotyczące użytkowania nie są przestrzegane, ochrona zapewniana przez urządzenie może się znacznie obniżyć.
	Data produkcji.		Data ważności.		Zakres temperatur i wilgotności podczas przechowywania.

LISTA CZĘŚCI MASKI FORCE® 10 TYPHOON™ *(patrz zdjęcie 9)*:

NR POZYCJI	OZNACZENIE	OPIS	NR POZYCJI	OZNACZENIE	OPIS
1	F10-1010	F10-1010 - Wizjer i uszczelnienie przy twarzy, małe	4	F08-03	F08-03 - Membrana oddechowa x3 (Dostępna jako część zamienna i dostarczana z F10-03)
	F10-1020	F10-1020 - Wizjer i uszczelnienie przy twarzy, średnie	5	F10-02	F10-02 - Zacisk więźby x4 (Dostępna jako część zamienna dostarczana z F10-04)
	F10-1030	F10-1030 - Wizjer i uszczelnienie przy twarzy, duże	6	F10-04	F10-04 - Więźba (Dostępna jako część zamienna dostarczana z 4 x F10-02)
2	F10-03	F10-03 - Maska ustno-nosowa (Dostępna jako część zamienna dostarczana z 3 x F08-03 and 1 x F10-05)	7	F10-01	F10-01 - Pokrywa zaworu oddechowego (Dostępne jako część zamienna)
3	F10-05	F10-05 - Pierścień uszczelniający do wizjera i części ustno-nosowej (Dostępna jako część zamienna dostarczana z F10-03)	8	F10-06	F10-06 - Zdejmowany ochraniacz wizjera x 10 (Dostępne jako część zamienna)

CS OCHRANA DÝCHACÍCH CEST S CELOOBLIČEJOVOU MASKOU
EN 136:1998 TŘÍDA 1

Kopie tohoto návodu a prohlášení o shodě k tomuto výrobku jsou uvedeny na straně produktu: documents.jspsafety.com

Celoobličejový respirátor Force®10 Typhoon™ se dvěma patronami je vybaven panoramatickým zorníkem a čtyřbodovým pohodlným postrojem. Má nízkoodporový výdechový ventil Typhoon™, který snižuje zahřívání a hromadění vlhkosti. Je vhodný pro jakýkoli z široké řady filtrů Force® včetně řady PressToCheck™. K dispozici ve 3 velikostech (S,M,L).

Před použitím dýchací masky v nebezpečném prostředí je nutné si přečíst a plně pochopit následující návod k použití. Pokud se nebudete tímto návodem řídit, může dojít k narušení výkonnosti této dýchací masky.

NÁVOD K POUŽITÍ: Tato dýchací maska není určena k použití v prostředí s nízkou koncentrací kyslíku (méně než 19 %), s příliš vysokou koncentrací kyslíku (více než 25 %) nebo do výbušného prostředí. Dýchací maska ani filtry nejsou určeny pro použití při hašení požárů nebo při práci s otevřeným ohněm či roztaveným kovy, při kterém by mohlo zapálení filtrů způsobit vznik toxických výparů. Nepoužívejte při pískování či pro ochranu před znečišťujícími látkami, které nejsou uvedeny na štítku filtrů. Dýchací maska neposkytuje ochranu před znečišťujícími látkami, které mohou dráždit, popálit nebo proniknout. Volte vhodné filtry podle aktuálního nebezpečí. Na obalu najdete legendu k barevnému značení a údaje o filtrech určených pro tuto dýchací masku. Před použitím zkontrolujte, zda jsou všechny části čisté a v dobrém stavu. Filtry často vyměňujte. Pokud se zvýší odpor při dýchání nebo ucítíte zápach nebezpečné látky, filtry se musí vyměnit. Předfiltry je nutné měnit častěji. Dýchací maska musí být osazena správným filtrem pro aktuální nebezpečí a musí pohodlně sedět na obličeji. **Poznámka:** Vousy a chloupky na obličeji v oblasti obličejového těsnění zabrání přijatelnému usazení. Použití dalších osobních ochranných pomůcek společně s dýchací maskou může ovlivnit její správné nasazení a funkci.

OBLAST POUŽITÍ: Celoobličejová dýchací maska Force®10 Typhoon™ je vyrobena tak, aby předčila požadavky evropské normy EN 136 na masky 1. třídy. Celoobličejovou dýchací masku Force®10 Typhoon™ je možné používat pouze s odpovídajícím párem filtrů JSP Force®, které jsou opatřeny vhodným osvědčením podle EN 143 nebo EN 14387.

ČIŠTĚNÍ, DEZINFEKCE A ÚDRŽBA: Po každém použití: Po skončení pracovní doby nebo po použití (pokud se nepoužívá soustavně) je nutné dýchací masku vyčistit a zkontrolovat, jestli některé části nejsou opotřebené/poškozené. Tělo masky je možné vyčistit/dezinfikovat pomocí hadříku namočeného ve slabém roztoku čisticího prostředku a nechat na vzduchu vyschnout. Těsnění otírejte hadříkem namočeným v mýdlové vodě a nechte uschnout při pokojové teplotě. Výrobek NEPONOŘUJTE do vody a nečistěte abrazivními prostředky. Pokud budete filtr znovu používat, nesnímejte je z dýchací masky, ale očistěte je hadříkem a teplou mýdlovou vodou. Osušte čistým hadříkem. Do filtru NESMÍ proniknout voda. Dbejte na to, abyste nepoškodili vdechovací/výdechové pryžové ventily. Denně: Každý týden je vhodné zkontrolovat stav ventilů a vyměnit, jsou-li poškozené/znehodnocené. Každých šest měsíců: Otestujte všechny části, i když nebyla maska používána. Je-li maska správně udržována, měla by sloužit 2–3 roky. K ČIŠTĚNÍ ŽÁDNÝCH ČÁSTÍ MASKY NEPOUŽÍVEJTE ROZPOUŠTĚDLA, AGRESIVNÍ ČISTICÍ PROSTŘEDKY, BĚLIDLA NEBO PRODUKTY NA BÁZI BENZÍNU.
Náhradní díly k masce jsou k dispozici u výrobce. Čísla dílů jsou uvedena na nákresu ***(obrázek 9)***.

UKLÁDÁNÍ A PŘEPRAVA: Při přepravě, nebo pokud dýchací masku nepoužíváte, ukládejte ji do obalu, ve kterém byla dodána, nebo do jiné vhodné nádoby. Dýchací masku ukládejte v podmínkách, které jsou uvedeny na obalu, při teplotě mezi +2 °C a +55 °C a relativní vlhkosti nižší než 75 %. Dýchací masku ukládejte mimo přímé sluneční záření a v bezpečné vzdálenosti od zdrojů potenciálního znečištění nebo fyzického poškození.

NASAZENÍ FILTRU A DÝCHACÍ NÁDOBKY: FILTR/NÁDOBKU NEPOUŽÍVEJTE, POKUD UPLYNULA JEJICH DOBA POUŽITELNOSTI. DOBU POUŽITELNOSTI NAJDETE NA BOČNÍ STRANĚ FILTRU/NÁDOBKY.
FILTRY Force®: Používejte a vyměňujte najednou vždy dva filtry stejného typu.
Výměna filtrů: Při nasazování filtru zarovnejte šipku na filtru ***(obrázek 1)*** se šipkou na štítu ***(obrázek 2)***. Filtr přitlačte na masku ***(obrázek 3)*** a otáčejte jím po směru hodinových ručiček, dokud neucítíte, že zapadl na místo ***(obrázek 4)***. Chcete-li filtr sejmout, jednoduše jím otáčejte proti směru hodinových ručiček, dokud neucítíte, že se filtr uvolňuje. Nejsnáze a nejefektivněji se filtry vyměňují, když je maska sejmutá z obličeje. Je-li nutné filtr sejmout a znovu nasadit na masku, zkontrolujte před opětovným nasazením filtru těsnění, zda není poškozené. Pokud se těsnění zdá poškozené, je nutné vyměnit celý filtr. Poznámka: Zkontrolujte, zda je ke spodní části zajišťovacího prvku filtru připevněno těsnění. Pokud těsnění chybí, obraťte se na firmu JSP.
Výměna předfiltru: Předfiltr P2 je možné použít k přeměně plynového filtru na kombinovaný plynový a prachový filtr. Není možné jej používat s prachovým filtrem P3. Při výměně předfiltru sejměte kryt a použitý předfiltr hygienicky a bezpečně zlikvidujte. Nasaďte nový předfiltr a vraťte kryt na místo. Použité filtry likvidujte hygienicky a bezpečně ve shodě s místními zákony.

NASAZENÍ MASKY: Upevňovací popruhy prodlužte na maximální délky povolením ve čtyřech zajišťovacích bodech u obličejového těsnění ***(obrázek 5)***. Položte bradu na vnitřní část obličejového těsnění a upevňovací popruhy přetáhněte před hlavu na týl ***(obrázek 6)***. Dýchací masku přitlačte na obličej, rovnoměrně utáhněte všechny čtyři pásky upevňovacích popruhů a ujistěte se, že je dosaženo dostatečného utěsnění na obličeji ***(obrázek 7)***. Při snímání dýchací masky uvolněte zajišťovací háčky upevňovacích popruhů, dýchací masku vytáhněte nahoru a sejměte z hlavy ***(obrázek 8)***.

KONTROLA SPRÁVNÉHO NASAZENÍ PŘED POUŽITÍM: Je důležité, aby při kontrole byly nasazeny všechny osobní ochranné pomůcky, které se budou společně s dýchací maskou používat. Před nasazením je nutné zkontrolovat, zda jsou všechny části dýchací masky v dobrém stavu. Zkontrolujte obzvláště ventily a těsnění, zda jsou v perfektním stavu. Dýchací masku nepoužívejte, pokud některá část chybí, je poškozená nebo je materiál znehodnocený. Pro každého nebezpečnou situaci je nutné vybrat vhodné filtry podle pokynů k použití dodaných s nebezpečnými materiály. S dýchací maskou nasazenou na obličeji proveďte rychlý test pro ověření, že jsou všechny části dýchací masky dobře utěsněné. Filtry nebo nádobky přikryjte dlaní. Pokud používáte filtry PressToCheck™, přitiskněte filtry k těsnění. Jemně nasajte vzduch přes dýchací masku a zadržte dech na 10 sekund. Dýchací maska by se měla mírně „vtáhnout". Zkontrolujte, jestli neucítíte únik vzduchu nebo neuslyšíte únik vzduchu kolem obličejové části. Zaznamenáte-li únik, upravte popruhy a test opakujte. Plné využití dýchací masky je možné pouze při dobrém utěsnění masky na obličeji. To zajistíte provedením kontroly správného nasazení masky před vstupem do kontaminovaného prostředí. Provedení kontroly zabere jen okamžik, ale může vám zachránit život. Tato maska nemusí sedět na obličeje všech tvarů, proto je nutné provést test správného nasazení na obličeji (COSHH [předpisy pro kontrolu zdraví nebezpečných látek] 2002, předpis 7, odst. 147–149), pro ověření, že je zvolená maska vhodná pro daného uživatele.

VÝSTRAHA: Okamžitě opusťte pracovní prostor a vyměňte dýchací masku a/nebo filtry, pokud se ztíží dýchání, pocítíte závratě či jiné potíže, pokud je dýchací maska poškozená, nebo pokud cítíte v pracovním prostoru dráždivé látky, zápach či chuť kontaminantů. Podle evropských požadavků na ochranu zdraví a bezpečnost uživatele upozorňujeme, že při kontaktu s kůží může u osob s citlivou pokožkou dojít k alergické reakci. Pokud k takové situaci dojde, měla by dotyčná osoba opustit nebezpečný prostor, sejmout dýchací masku a vyhledat lékařskou pomoc.

ZNAČENÍ	VÝZNAM	ZNAČENÍ	VÝZNAM	ZNAČENÍ	VÝZNAM
JSP	Ochranná známka výrobce.	CE	Shoda s nařízením (EU) 2016/425.	bsi	Označuje, že výroba produktu odpovídá mezinárodním normám výkonu a řízení jakosti
	Vyžaduje dvojité filtry.	UK CA	Shoda s nařízením (EU) 2016/425, ve znění pozdějších předpisů pro použití v GB.	i	Viz návod k použití. Pokud nejsou dodrženy doporučené pokyny k použití, může být ochrana poskytnutá tímto prostředkem vážně narušena.
	Datum výroby.		Používejte do.		Skladovací teplota a rozsah vlhkosti.

SEZNAM DÍLŮ CELOOBLIČEJOVÉ MASKY FORCE® 10 TYPHOON™ *(viz obrázek 9)*:

ČÍSLO POLOŽKY	OZNAČENÍ	POPIS	ČÍSLO POLOŽKY	OZNAČENÍ	POPIS
1	F10-1010	F10-1010 - Štít a obličejové těsnění, malé	4	F08-03	F08-03 - Vdechovací/výdechová přepážka x3 (K dispozici jako náhradní díl a dodávaný s F10-03)
	F10-1020	F10-1020 - Štít a obličejové těsnění, střední	5	F10-02	F10-02 - Popruhová spona x4 (K dispozici jako náhradní díl dodávaný s F10-04)
	F10-1030	F10-1030 - Štít a obličejové těsnění, velké	6	F10-04	F10-04 - Popruhy (K dispozici jako náhradní díl dodávaný s 4 x F10-02)
2	F10-03	F10-03 - Maska na nos a ústa (K dispozici jako náhradní díl dodávaný s 3 x F08-03 i 1 x F10-05)	7	F10-01	F10-01 - Kryt výdechového ventilu (K dispozici jako náhradní díl)
3	F10-05	F10-05 - O-kroužek oronazálního štítu (K dispozici jako náhradní díl dodávaný s F10-03)	8	F10-06	F10-06 - Slupovací chránič hledí (10 ks) (K dispozici jako náhradní díl)

HU LÉGZÉSVÉDŐ TELJESÁLARC EN 136:1998 1. OSZTÁLY

A termék útmutatója és a megfelelőségi nyilatkozat a következő termékbemutató weboldalon is megtalálható: documents.jspsafety.com

A Force®10 Typhoon™ teljes arcú, iker patronos légzőkészülék panorámavisorral és 4 pontos kényelmi hevederrel rendelkezik. Alacsony ellenállású Typhoon™ kilégzőszeleppel rendelkezik a hő- és nedvességképződés csökkentése érdekében. A Force® szűrők széles választékának bármelyikét befogadja, beleértve a PressToCheck™ termékcsaládot is. 3 méretben kapható (S,M,L).

A légzésvédő veszélyes környezetben történő használata előtt a felhasználónak el kell olvasnia és maradéktalanul meg kell értenie az alábbi utasításokat. Az utasítások figyelmen kívül hagyása esetén csökkenhet a légzésvédő hatékonysága.

HASZNÁLATI ÚTMUTATÓ: A légzésvédő nem használható oxigénhiányos (19%-nál alacsonyabb oxigéntartalmú), oxigénnel dúsított (25%-nál magasabb oxigéntartalmú) vagy robbanásveszélyes környezetben. A légzésvédő és a szűrők nem alkalmasak tűzoltási tevékenység, valamint nyílt lánggal vagy olvadt fémmel végzett munka során történő használatra, mely során a meggyulladó szűrők mérgező füstöket bocsáthatnak ki. Ne használja homokfúváshoz és a szűrő címkéjén nem jelölt szennyező anyagok elleni védelemre. A légzésvédő nem nyújt védelmet az irritatív, égető vagy felszívódó szennyező anyagokkal szemben. Az adott kockázatnak megfelelő szűrőt használjon. A színkódot és a maszkhoz megfelelő szűrők adatait lásd a csomagoláson. Használat előtt ellenőrizze, hogy az összes alkatrész tiszta és jó állapotban van-e. A szűrőket rendszeresen cserélje. A szűrőt legalább akkor cserélni kell, ha nő a légzési ellenállás, vagy érezhetővé válik a veszélyes anyag szaga. Az előszűrő betéteket ennél is gyakrabban kell cserélni. A légzésvédőhöz az adott kockázatnak megfelelő szűrőt kell használni, és a védőeszköznek kényelmesen kell illeszkednie az arcra. **Megjegyzés:** Az arcbőr területén belül szakáll és arcszőrzet megakadályozza a megfelelő illeszkedést. Ha a légzésvédőt más egyéni védőeszközzel együtt használja, az hatással lehet a légzésvédő alkalmassága és funkciójára.

FELHASZNÁLÁSI TERÜLET: A Force®10 Typhoon™ légzésvédő teljesálarcot úgy tervezték, hogy meghaladja az EN 136 Európai szabvány 1. osztályú maszkokra vonatkozó követelményeit. A Force®10 Typhoon™ teljesálarc kizárólag az EN 143 vagy EN 14387 szabvány szerinti, megfelelő JSP Force® szűrőpárral együtt használható.

TISZTÍTÁS, FERTŐTLENÍTÉS ÉS KARBANTARTÁS: Minden használat után: A légzésvédőt minden műszak vagy (nem folyamatos használata esetén) minden használat után meg kell tisztítani, és ellenőrizni kell, hogy nincs-e rajta elhasználódott vagy károsodott rész. A maszk felületét tisztítsa meg és fertőtlenítse kímélő tisztítószeres oldatba mártott kendővel, majd hagyja megszáradni. A tömítést biztosító felületet törölje át szappanos vízbe mártott kendővel, majd hagyja megszáradni szobahőmérsékleten. NE merítse a terméket vízbe, és ne használjon súrolószert. Ha a szűrőbetétet további kívánja használni, ne vegye ki a légzésvédőből, hanem tisztítsa meg meleg, szappanos vízbe mártott kendővel. Törölje szárazra tiszta kendővel. A szűrőbetétet NEM érheti víz. Ügyeljen arra, hogy ne károsítsa a be- és kilégzést biztosító gumiszelepeket. Naponta: A szelepek állapotát hetente ellenőrizni kell, és a sérült/megrongálódott szelepet cserélni kell. Félévente: Ellenőrizni kell az összes alkatrészt, még akkor is, ha a gázmaszk nem volt használatban. Megfelelő karbantartás mellett a maszk 2-3 évig használható. NE HASZNÁLJON OLDÓSZERT, ERŐS TISZTÍTÓSZERT, FEHÉRÍTŐSZERT VAGY KŐOLAJSZÁRMAZÉKOT TARTALMAZÓ ANYAGOT A MASZK RÉSZEINEK TISZTÍTÁSÁHOZ. A maszkhoz pótalkatrészek a gyártótól vásárolhatók. A cikkszámok az ábrán láthatók. *(9. kép)*

TÁROLÁS ÉS SZÁLLÍTÁS: Használaton kívül és szállítás során a légzésvédőt tárolja az eredeti vagy más, megfelelő csomagolásban. A légzésvédő tárolása során kövesse a csomagoláson látható szimbólumokat. A hőmérséklet legyen +2 °C és +55 °C között, a relatív páratartalom pedig legfeljebb 75%-os. A légzésvédőt közvetlen napfénytől védett helyen kell tárolni úgy, hogy védve legyen az esetleges szennyeződésektől és fizikai behatásoktól.

A SZŰRŐ ÉS A SZŰRŐBETÉT BEHELYEZÉSE: A SZŰRŐ ÉS A SZŰRŐBETÉT NEM HASZNÁLHATÓ A LEJÁRATI DÁTUMOT KÖVETŐEN. A LEJÁRATI DÁTUM A SZŰRŐ ÉS A SZŰRŐBETÉT OLDALÁN TALÁLHATÓ.
Force® SZŰRŐK: A használt két szűrőnek azonos típusúnak kell lennie, és egyszerre kell cserélni azokat.
A szűrők cseréje: A szűrő behelyezéséhez igazítsa a szűrőn lévő nyilat *(1. kép)* az ellenző lévő nyílhoz *(2. kép)*. Nyomja a szűrőt a maszkra *(3. kép)*, majd forgassa el az óramutató járásával megegyező irányba, amíg érezhetően a helyére nem kattan *(4. kép)*. A szűrő kivételéhez forgassa el azt az óramutató járásával ellentétes irányba, amíg ki nem válik. A szűrők úgy cserélhetők a legegyszerűbben és leghatékonyabban, ha leveszi a maszkot. Ha a szűrőket ki kell venni a szűrőt a maszkból, a szűrő visszahelyezése előtt ellenőrizze a szűrő tömítésének állapotát. Ha a tömítés sérült, a teljes szűrőt cserélni kell. Megjegyzés: Ellenőrizze, hogy van-e tömítés a szűrő záróelemének aljánál. Ha nem találja, forduljon a JSP-hez.
Az előszűrő betét cseréje: A P2 előszűrő betét segítségével a gázszűrő kombinált gáz- és porszűrővé alakítható. Nem használható P3 porszűrőn. Az előszűrő cseréjéhez vegye ki a takaróelemet, majd a higiéniai és biztonsági szabályok betartása mellett dobja ki a használt előszűrő betétet. Helyezze be az új előszűrő betétet, és tegye vissza a takaróelemet. A használt szűrők hulladékkezelését a higiéniai és biztonsági szabályok szerint, a helyi előírásoknak megfelelően végezze.

A MASZK FELHELYEZÉSE: Állítsa a fejkosarat a legnagyobb méretre: ehhez lazítsa meg a kosarat a kosár és az arcmaszk közötti 4 csatlakozási pontnál *(5. kép)*. Helyezze az állát az arcmaszk belső részére, és emelje át a fejkosarat a fej hátsó részéig *(6. kép)*. Nyomja a légzésvédőt az arcára, húzza meg a fejkosár mind a 4 szíját egyforma úgy, hogy a maszk megfelelően tapadjon az arcra *(7. kép)*. A légzésvédő levételéhez lazítsa meg a fejkosarat a rögzítőelemeknél, majd húzza felfelé és a fején átemelve vegye le a légzésvédőt *(8. kép)*.

A MEGFELELŐ ILLESZKEDÉS ELLENŐRZÉSE HASZNÁLAT ELŐTT: Fontos, hogy a légzésvédővel együtt használni kívánt egyéni védőeszközöket viselje, amikor a megfelelő illeszkedést ellenőrzi. A felhelyezés előtt ellenőrizze, hogy a légzésvédő minden eleme megfelelő állapotban van-e. Mindenképpen ellenőrizze, hogy a szelepek és a tömítőelemek kiváló állapotban vannak-e. Ne használja a légzésvédőt, ha annak valamely része leesett, megrepedt, vagy az anyaga sérült. Használjon az adott kockázatnak megfelelő szűrőt a veszélyes anyagokról szóló utasításoknak megfelelően. Helyezze fel a légzésvédőt az arcra. Végezzen el egy gyors tesztet a légzésvédő különböző tömítéseinek megfelelő tapadásának ellenőrzéséhez: fedje le a szűrőket a tenyerével, vagy ha PressToCheck™ szűrőket használ, nyomja meg a szűrőket, hogy tömítsenek. Óvatosan vegyen levegőt a légzésvédőn keresztül, majd tartsa benn a levegőt kb. 10 másodpercig. A légzésvédőnek enyhén be kell szívódnia. Ellenőrizze, hogy nem érezhető vagy hallható-e szivárgás a maszk körül. Ha szivárgást észlel, igazítsa meg a sisakkosarat, és végezze el újra a tesztet. A légzésvédő kizárólag akkor nyújt megfelelő védelmet, ha megfelelően illeszkedik az arcra. Erről csak úgy bizonyosodhat meg, ha elvégzi a tesztet, mielőtt belépne a szennyezett területre. Csak egy percet vesz igénybe, de életet menthet. Előfordulhat, hogy a maszk nem illeszkedik minden arcformára, ezért el kell végezni a megfelelő illeszkedés tesztjét, hogy a választott maszk az adott felhasználónak megfelelő (2002. évi rendelete az egészségre káros anyagokról, 7. rendelet, 147-149. bekezdés).

VIGYÁZAT: Azonnal hagyja el a munkaterületet és cserélje ki a légzésvédő és/vagy a szűrőt, ha nehezen kap levegőt, szédülést vagy egyéb tünetet, illetve irritációt tapasztal, a légzésvédő károsodott, vagy érzi a szennyező anyagok szagát vagy ízét. Az Európai Unió egészségvédelmi és biztonsági előírásai értelmében tájékoztatjuk a felhasználót, hogy a termék bőrrel érintkezve allergiás reakciót válthat ki az erre érzékenyeknél. Ilyen esetben a termék viselője hagyja el a veszélyes területet, vegye le a légzésvédőt, és forduljon orvoshoz.

JELÖLÉS	JELENTÉS	JELÖLÉS	JELENTÉS	JELÖLÉS	JELENTÉS
JSP	Gyártói védjegy.	CE	Az (EU) 2016/425 rendeletnek való megfelelés.	bsi	Azt jelzi, hogy a termék gyártása megfelel a nemzetközi teljesítmény- és minőségirányítási szabványoknak.
	Két szűrő szükséges.	UK CA	Az (EU) 2016/425 rendeletnek való megfelelés rendelet a GB-ban történő alkalmazásra vonatkozó módosításokkal.		Lásd a használati útmutatót. A használati utasítások és javaslatok figyelmen kívül hagyása esetén a termék által nyújtott védelem jelentősen csökkenhet.
	Gyártás ideje.		Lejárati dátum.		Tárolási hőmérséklet és páratartalom.

A FORCE® 10 TYPHOON™ TELJESÁLARC RÉSZEI *(lásd a 9. képet)*:

JELÖLÉS	JELÖLÉSEK	ELNEVEZÉS	JELÖLÉS	JELÖLÉSEK	ELNEVEZÉS
1	F10-1010	F10-1010 - Ellenző és arcvédő, kis méret	4	F08-03	F08-03 - Be- és kilégzést biztosító tömítő x3 (Cserealkatrészként mellékelve kapható F10-03)
	F10-1020	F10-1020 - Ellenző és arcvédő, közepes méret	5	F10-02	F10-02 - Sisakkosárkapocs x4 (Cserealkatrészként mellékelve kapható F10-04)
	F10-1030	F10-1030 - Ellenző és arcvédő, nagy méret	6	F10-04	F10-04 - Sisakkosár (Cserealkatrészként mellékelve kapható 4 x F10-02)
2	F10-03	F10-03 - Száj- és orrvédő maszk (Cserealkatrészként mellékelve kapható 3 x F08-03 és 1 x F10-05)	7	F10-01	F10-01 - Kilégzőszelep takaróeleme (Cserealkatrészként kapható)
3	F10-05	F10-05 - Ellenző és száj- és orrvédő tömítőgyűrű (Cserealkatrészként mellékelve kapható F10-03)	8	F10-06	F10-06 - Lehúzható szemellenző védő (10 darabos csomag) (Cserealkatrészként kapható)

SK CELOTVÁROVÁ OCHRANNÁ RESPIRAČNÁ MASKA EN 136:1998 TRIEDA 1

Tento návod na používanie a vyhlásenie o zhode vzťahujúce sa na tento výrobok je k dispozícii na produktovej webovej stránke: documents.jspsafety.com

Celotvárový respirátor Force®10 Typhoon™ s dvoma kazetami má panoramatický priezor a 4-bodový pohodlný postroj. Má výdychový ventil Typhoon™ s nízkym odporom, ktorý znižuje tvorbu tepla a vlhkosti. Je vhodný pre akýkoľvek zo širokého sortimentu filtrov Force® vrátane radu PressToCheck™. K dispozícii v 3 veľkostiach (S, M, L).

Pred používaním respirátora v nebezpečnom prostredí by ste si mali prečítať a plne pochopiť nasledujúce pokyny. Nedodržanie týchto pokynov môže viesť k zhoršeniu vlastností respirátora.

INŠTRUKCIE NA POUŽÍVANIE: Respirátor nie je určený na používanie pri nedostatku kyslíka (pod 19 % podielom), pri nadbytku kyslíka (nad 25 % podielom) alebo vo výbušnom prostredí. Respirátor a filtre nie sú určené na ochranu pri hasení požiaru alebo pri práci s otvoreným plameňom či s roztaveným kovom, kedy zapálenie filtra môže spôsobiť toxické výpary. Nepoužívajte na pieskovanie ani na ochranu pred nečistotami, ktoré nie sú uvedené na označení filtra. Respirátor neposkytuje ochranu pred kontaminantmi látkami, ktoré môžu spôsobiť podráždenie, popálenie alebo infiltráciu. Zvoľte filtre vhodné pre zistené nebezpečenstvo. Pozrite si farebné kódovanie na balení a detaily filtrov dostupných pre masku. Pred použitím skontrolujte, či sú všetky komponenty čisté a v dobrom stave. Filtre pravidelne vymieňajte. Filter musí byť minimálne vymenený vtedy, ak je potrebná vyššia odolnosť pri dýchaní alebo ak pocítite nebezpečný zápach. Vložky predfiltra by sa mali meniť častejšie. Respirátor by mal mať správny filter pre konkrétne nebezpečenstvo a mal by pohodlne pasovať na tvár. **Poznámka:** Fúzy a chĺpky na tvári v oblasti tvárového tesnenia zabránia prijateľnému priľnutiu. Používanie iných OOP v kombinácii s týmto respirátorom môže mať vplyv na jeho nasadenie a funkčnosť.

OBLASŤ POUŽITIA: Celotvárové respirátory Force®10 Typhoon™ boli navrhnuté tak, aby prekračovali požiadavky európskej normy EN 136 ako masky 1. triedy. Celotvárová maska Force®10 Typhoon™ sa môže používať len so zodpovedajúcim párom filtrov JSP Force®, ktoré majú príslušné schválenie podľa normy EN 143 alebo EN 14387.

ČISTENIE, DEZINFEKCIA A ÚDRŽBA: Po každom použití: Po každej zmene alebo po každom použití (ak sa nepoužíva nepretržite) by sa mal respirátor čistiť a malo by sa kontrolovať, či nemá opotrebované / poškodené diely. Telo masky je možné čistiť / dezinfikovať pomocou handričky navlhčenej miernym roztokom saponátu a nechať vysušiť na suchom vzduchu. Tesniaci povrch by sa mal utierať handričkou navlhčenou v mydlovej vode a mal by sa sušiť pri izbovej teplote. Výrobok NEPONÁRAJTE do vody ani nepoužívajte abrazívne čistiace prostriedky. Ak sa má filtračná kazeta opätovne použiť, neodstraňujte ju z respirátora, ale očistite ju handričkou a teplou mydlovou vodou. Vysušte ju čistou handričkou. Do filtračnej kazety NESMIE vniknúť voda. Malo by sa dbať na to, aby nedošlo k poškodeniu vdychovacích / výdychových gumených ventilov. Denne: Stav ventilov je potrebné kontrolovať každý týždeň a ak sú poškodené, mali by sa vymeniť. Každých šesť mesiacov: Testovanie všetkých komponentov aj v prípade, že plynová maska nebola použitá. Pri správnej údržbe by maska mala slúžiť 2 až 3 roky. NA ČISTENIE AKEJKOĽVEK ČASTI MASIEK NEPOUŽÍVAJTE ROZPÚŠŤADLÁ, INTENZÍVNE ČISTIACE PROSTRIEDKY, BIELIDLÁ ALEBO PRODUKTY NA BÁZE ROPY. Náhradné diely pre masku sú k dispozícii od výrobcu. Čísla dielov sú zobrazené na diagrame. *(Obrázok 9)*

SKLADOVANIE A PREPRAVA: Ak sa respirátor nepoužíva alebo počas prepravy, musí byť uložený v obale, v ktorom bol dodaný, alebo v inom vhodnom obale. Respirátor skladujte podľa symbolov uvedených na obale. Teplota by mala byť v rozmedzí +2 °C až +55 °C a relatívna vlhkosť nižšia ako 75 %. Respirátor by sa mal skladovať mimo dosahu priameho slnečného žiarenia a mimo zdrojov možnej kontaminácie a fyzického poškodenia.

PRIPEVNENIE FILTRA: PO PREKROČENÍ DÁTUMU EXSPIRÁCIE BY SA FILTER NEMAL POUŽÍVAŤ. DÁTUM EXSPIRÁCIE SA NACHÁDZA NA BOČNEJ STRANE FILTRA.
FILTRE Force®: Používať a vymieňať by sa mali súčasne dva filtre rovnakého typu.
Výmena filtrov: Ak chcete filter vložiť, zarovnajte šípku na filtri *(obrázok 1)* so šípkou na štíte *(obrázok 2)*. Zatlačte filter na masku *(obrázok 3)* a otáčajte ho v smere hodinových ručičiek dovtedy, kým nepocítite, že je zaistený *(obrázok 4)*. Ak chcete filter vybrať, jednoducho ho otáčajte proti smeru hodinových ručičiek dovtedy, kým sa filter neuvoľní. Najjednoduchší a najefektívnejší spôsob výmeny filtrov je vtedy, keď maska nie je na tvári. Ak potrebujete filter vybrať a znova založiť na masku, pred opätovným nasadením filtra skontrolujte celistvosť tesnenia filtra. Ak sa tesnenie javí poškodené, mal by sa vymeniť kompletný filter. Poznámka: Skontrolujte, či má filter tesnenie pripevnené na základni jeho zaisťovacieho prvku. Ak tam nie je, obráťte sa na spoločnosť JSP.
Výmena vložky predfiltra: Vložka predfiltra P2 môže byť použitá na konverziu plynového filtra na kombinovaný plynový a prachový filter, ale nesmie sa používať na prachovom filtri P3. Ak chcete vymeniť predfilter, demontujte kryt a hygienicky a bezpečne zlikvidujte použitý predfilter. Vložte novú predfiltračnú vložku a znovu založte kryt. Použité filtre hygienicky a bezpečne zlikvidujte v súlade s miestnymi právnymi predpismi.

ZALOŽENIE MASKY: Predĺžte hlavové upínacie popruhy na maximálnu veľkosť tým, že uvoľníte popruhy na 4 upevňovacích miestach, ktoré utesňujú tvár *(obrázok 5)*. Podložte bradu na vnútornej časti tvárového tesnenia a hlavové upínacie popruhy pretiahnite na zadnú časť hlavy *(obrázok 6)*. Zatlačte respirátor na tvár, rovnomerne potiahnite každý zo 4 pásov hlavových upínacích popruhov a uistite sa, že je dosiahnuté dobré tesnenie tváre *(obrázok 7)*. Ak chcete respirátor zložiť, uvoľnite hlavové upínacie popruhy pomocou upevňovacích háčikov, potiahnite respirátor nahor a zložte ho ponad hlavu *(obrázok 8)*.

KONTROLA NASADENIA PRED POUŽÍVANÍM: Je dôležité, aby sa všetky OOP, ktoré sa majú používať v spojení s respirátorom, nosili po vykonaní kontroly nasadenia. Pred založením sa musia skontrolovať všetky časti respirátora, či sú v správnom stave. Najmä zaistite to, aby boli ventily a tesnenie časti v bezchybnom stave. Nikdy nepoužívajte respirátor ak nejaká časť chýba, je poškodená alebo je degradovaný materiál. V závislosti od inštrukcií, ktoré sa dodávajú k nebezpečným látkam, pre každé nebezpečenstvo sa musia vybrať vhodné filtre. Po nasadení respirátora na tvár používateľa sa musí vykonať rýchly test na zaistenie tesnenia komponentov respirátora. Pomocou dlane vašej ruky (rúk) zakryte a utesnite filtračnú kazetu (kazety) alebo, ak používate filtre PressToCheck™, utesnite ich zatlačením. Jemne dýchajte cez respirátor a približne na 10 sekúnd zadržte dych. Respirátor by sa mal mierne „vsať" do vnútra. Vykonajte kontrolu, snažte sa pocítiť a počúvať, či nedochádza k úniku okolo tváre. Ak sa vyskytujú netesnosti, nastavte upevňovacie popruhy a znova zopakujte tento test. Jediný spôsob, ako plne využiť respirátor, je mať zaistené dobré tesnenie tváre. Kontrola správnosti nasadenia pred vstupom do kontaminovaného prostredia poskytuje istotu ochrany. Trvá to len chvíľu a môže vám zachrániť život. Táto maska nemusí vyhovovať všetkým tvarom tváre, preto je potrebné vykonať „test nasadenia na tvár" (Predpisy COSHH 2002, odsek 7 ods. 147 – 149), aby sa zaistilo, že zvolená maska je pre používateľa správna.

VÝSTRAHA: Okamžite opustite pracovný priestor a vymeňte respirátor a / alebo filter, ak začínate ťažko dýchať, dochádza k závratom alebo inej nevoľnosti, respirátor je poškodený alebo v pracovnom priestore máte pocit podráždenia, cítite zápach alebo chuť kontaminantov. V súlade s európskymi smernicami na ochranu zdravia a bezpečnosť upozorňujeme používateľa, že pri kontakte s pokožkou sa u citlivých osôb môže vyskytnúť alergická reakcia. V takom prípade musí takáto osoba opustiť nebezpečnú oblasť, sňať respirátor a vyhľadať lekársku pomoc.

OZNAČENIE	VÝZNAM	OZNAČENIE	VÝZNAM	OZNAČENIE	VÝZNAM
JSP	Ochranná známka výrobcu.	CE	Zhoda s nariadením (EU) 2016/425.	bsi	Označuje, že výroba produktu zodpovedá medzinárodným normám pre výkonnosť a manažment kvality.
	Vyžaduje dvojité filtre.	UK CA	Zhoda s nariadením (EU) 2016/425, ktoré platí vo Veľkej Británii.		Prečítajte si inštrukcie na použitie. Ak sa nedodržiavajú odporúčania týkajúce sa inštrukcií na použitie, ochrana poskytovaná zariadením môže byť vážne narušená.
	Dátum výroby.		Používať do.		Teplota a vlhkosť skladovania.

ZOZNAM DIELOV FORCE® 10 TYPHOON™ CELOTVÁROVEJ MASKY *(pozrite si obrázok 9)*:

ČÍSLO POLOŽKY	OZNAČENIA	OPIS	ČÍSLO POLOŽKY	OZNAČENIA	OPIS
1	F10-1010	F10-1010 - Štít a tesnenie tváre, malé	4	F08-03	F08-03 - Vdychovacia / výdychová membrána x3 (K dispozícii ako náhradný diel a dodávaný s F10-03)
	F10-1020	F10-1020 - Štít a tesnenie tváre, stredné	5	F10-02	F10-02 - Spona upínacích popruhov x4 (K dispozícii ako náhradný diel dodávaný s F10-04)
	F10-1030	F10-1030 - Štít a tesnenie tváre, veľké	6	F10-04	F10-04 - Upínacie popruhy (K dispozícii ako náhradný diel dodávaný s 4 x F10-02)
2	F10-03	F10-03 - Oronazálna maska (K dispozícii ako náhradný diel dodávaný s 3 x F08-03 a 1 x F10-05)	7	F10-01	F10-01 - Kryt výdychového ventilu (K dispozícii ako náhradný diel)
3	F10-05	F10-05 - Štít – Oronazálny o-krúžok (K dispozícii ako náhradný diel dodávaný s F10-03)	8	F10-06	F10-06 - Odlepovací chránič priezoru (balenie 10 ks) (K dispozícii ako náhradný diel)

SL CELOOBRAZNA MASKA ZA ZAŠČITO DIHAL EN 136:1998, RAZRED 1

Kopija teh navodil in izjave o skladnosti za izdelek je na voljo na strani izdelka: documents.jspsafety.com

Polnočelni respirator Force®10 Typhoon™ z dvema kartušama ima panoramski vizir in 4-točkovni udobni pas. Opremljen je z izpihovalnim ventilom Typhoon™ z nizkim uporom, ki zmanjšuje kopičenje toplote in vlage. Vključuje vse filtre Force®, vključno s filtri PressToCheck™. Na voljo v treh velikostih (S, M, L).

Pred uporabo respiratorja v nevarnem okolju morate prebrati in razumeti naslednja navodila. Neupoštevanje navodil lahko škodljivo vpliva na delovanje respiratorja.

NAVODILA ZA UPORABO: Respirator ni namenjen za uporabo v ozračjih, revnih s kisikom (volumski delež pod 19 %), bogatih s kisikom (volumski delež nad 25 %), ali v eksplozivnih ozračjih. Respirator in filtri niso zasnovani za gašenje ali za delo z odprtim ognjem ali raztaljeno kovino, saj se lahko pri gorenju filtrov sproščajo strupene pare. Respiratorja ne uporabljajte za peskanje ali za zaščito pred onesnaževalci, ki niso navedena v podatkih na oznaki filtra. Respirator ne varuje pred onesnaževalci, ki lahko dražijo, opečejo ali penetrirajo. Vedno izberite filtre, ki ustrezajo vrsti nevarnosti. Glejte embalažo za barvne kode in podatke o filtrih, ki so na voljo za masko. Pred uporabo se prepričajte, da so vsi sestavni deli čisti in v brezhibnem stanju. Poskrbite za redno menjavo filtrov. Filter obvezno zamenjajte takrat, ko se poveča upor pri dihanju ali če začutite nevaren vonj. Vložke predfiltrov je treba menjavati pogosteje. Respirator mora biti opremljen s pravimi filtri za vrsto nevarnosti in se mora udobno prilegati obrazu. **OPOMBA:** Brade in obrazne dlake na območju obraznega tesnila bodo preprečile sprejemljivo prileganje. Uporaba drugih osebnih zaščitnih sredstev v kombinaciji z respiratorjem lahko vpliva na prileganje in delovanje respiratorja.

PODROČJA UPORABE: Celoobrazna maska Force®10 Typhoon™ je zasnovana tako, da presega zahteve evropskega standarda EN 136 za maske 1. razreda. Celoobrazno masko Force®10 Typhoon™ je dovoljeno uporabljati samo v kombinaciji s parom ustreznih filtrov JSP Force®, ki imajo zahtevano odobritev po EN 143 ali EN 14387.

ČIŠČENJE, DEZINFEKCIJA IN VZDRŽEVANJE: Po vsaki uporabi: Respirator očistite in ga preglejte glede obrabljenih/poškodovanih delov po vsaki izmeni ali po vsaki uporabi (če ni v stalni uporabi). Ohišje maske lahko čistite/dezinficirate s krpo, ki jo navlažite z blago raztopino detergenta. Masko nato pustite, naj se posuši na zraku. Tesnilno površino obrišite s krpo, navlaženo v milnici, nato pa jo pustite, naj se posuši na sobni temperaturi. Izdelka NE potapljajte v vodo in na njem ne uporabljajte abrazivnih čistil. Če nameravate filtrski vložek ponovno uporabiti, ga ne jemljite iz respiratorja. Očistite ga s krpo in toplo milnico. Posušite ga s suho krpo. Voda NE SME vstopiti v filtrski vložek. Pazite, da ne poškodujete gumijastih vhodnih/izhodnih ventilov. Vsak dan: Vsak teden preverite stanje ventilov ter jih zamenjajte, če so poškodovani ali v slabem stanju. Vsakih šest mesecev: Preizkusite vse komponente, tudi če plinska maska ni bila v uporabi. Pravilno vzdrževana maska je uporabna 2-3 leta. NOBENEGA DELA MASKE NE ČISTITE S TOPILI, MOČNIMI DETERGENTI, BELILI ALI IZDELKI NA OSNOVI PETROLEJA. Nadomestni deli za masko so na voljo pri proizvajalcu. Kataloške številke delov so prikazane na diagramu. *(Slika 9)*

SKLADIŠČENJE IN TRANSPORT: Ko respiratorja ne uporabljate in med transportom ga pospravite v originalno embalažo ali v primerno škatlo. Respirator skladiščite skladno s simboli na embalaži, pri temperaturi od +2 °C in +55 °C ter pri relativni vlažnosti, manjši od 75 %. Respirator skladiščite tako, da ne bo izpostavljen neposredni sončni svetlobi ali drugim virom kontaminacije in fizičnim poškodbam.

NAMESTITEV FILTROV IN POSODE: FILTRA/POSODE NI DOVOLJENO UPORABLJATI PO IZTEKU ROKA UPORABE. ROK UPORABE JE OZNAČEN NA STRANI FILTRA/POSODE.
FILTRI Force®: Vedno morata biti vgrajena oba filtra istega tipa. Filtra vedno zamenjajte v paru.
Menjava filtrov: Za vstavitev filtra poravnajte puščico na filtru *(Slika 1)* s puščico na vizirju *(Slika 2)*. Potisnite filter na masko *(Slika 3)* in ga zasukajte v smeri vrtenja urnega kazalca, dokler se ne zaskoči *(Slika 4)*. Če želite filter odstraniti, ga preprosto zasukajte v smeri nasproti vrtenju urnega kazalca, da ga sprostite. Filtra boste najlažje in najbolj učinkovito zamenjali tako, da boste najprej sneli masko z obraza. Če nameravate filter odstraniti iz maske in ga nato spet vrniti vanjo, pred ponovno namestitvijo preverite celovitost tesnila filtra. Če je tesnilo vidno poškodovano, morate zamenjati cel filter. Opomba Prepričajte se, da je na pritrdilnem delu filtra nameščeno tesnilo. Če tesnila manjka, se obrnite na JSP.
Menjava predfiltrskega vložka: S predfiltrskim vložkom P2 lahko plinski filter predelate v kombinirani filter za plin in prah. Ne uporabljajte ga na filtru za prah P3. Za zamenjavo predfiltra odstranite pokrov ter varno in higienično odstranite rabljeni predfiltrski vložek. Vstavite novi predfiltrski vložek in ponovno namestite pokrov. Rabljene filtre odstranite higienično in varno v skladu s lokalnim zakonodajo.

NAMESTITEV MASKE: Raztegnite naglavne trakove do konca tako, da jih sprostite v štirih pritrdilnih točkah na obraznem tesnilu *(Slika 5)*. Naslonite brado na notranji del obraznega tesnila in prestavite naglavne trakove na zadnji del glave *(Slika 6)*. Potisnite respirator na obraz, enakomerno potegnite vsakega od štirih naglavnih trakov in poskrbite za dobro tesnjenje med masko in obrazom *(Slika 7)*. Za odstranitev respiratorja odpnite naglavne trakove s kljukicami, potegnite respirator navzgor in ga snemite čez glavo *(Slika 8)*.

PREVERJANJE PRILEGANJA PRED UPORABO: Ko preverjate prileganje izdelka, je zelo pomembno, da nosite tudi vso ostalo osebno zaščitno opremo, ki jo nameravate uporabljati skupaj z respiratorjem. Preden si nataknete respirator, se prepričajte, da so vsi deli respiratorja v brezhibnem stanju. Še posebej preverite, ali so ventili in tesnilni deli v brezhibnem stanju. Nikoli ne uporabljajte respiratorja, če manjkajo deli, so razpokani ali je material postaran. Izberite pravi filter za vsako vrsto nevarnosti, skladno s priloženimi navodili za uporabo nevarnih snovi. Ko si respirator namestite na obraz, morate hiter preizkus tesnjenja sestavnih delov respiratorja. Z obema dlanema pokrijte in zatesnite filtrski/a vložek/ka oz. posodo/di. Če uporabljate filtre PressToCheck™, jih zatesnite tako, da pritisnete nanje. Počasi vdihnite skozi respirator in zadržite dih za približno 10 sekund. Respirator se mora nekoliko "posesti". Preverite, potipajte in poslušajte morebitne netesnosti okrog obraznega dela. Če ugotovite netesnost, nastavite trakove in ponovite preizkus. Pogoj, da boste popolnoma izkoristili respirator, je tesen stik z obrazom. Preverite ga tako, da pred vstopom v onesnaženo ozračje opravite preizkus prileganja. Preizkus vam bo vzel le trenutek in vam lahko reši življenje. Ta maska se morda ne bo prilegala vsem oblikam obrazov, zato morate opraviti preizkus prileganja obrazu (predpisi COSHH, 2002, reg. 7, členi 147–149) in se prepričati, da maska ustreza uporabniku.

OPOZORILO: Takoj zapustite delovno območje ter zamenjajte respirator in/ali filter, če se pojavijo težave pri dihanju, omotica ali druge težave, če se respirator poškoduje, ali če začutite draženje, vonj ali okus po onesnaževalih iz delovnega območja. V skladu z evropskimi zahtevami za varnost in zdravje obveščamo uporabnika, da stik maske z uporabnikovo kožo pri dovzetnih posameznikih lahko povzroči alergične reakcije. Uporabnik naj v tem primeru zapusti nevarno območje, sname respirator in poišče zdravniško pomoč.

OZNAČBA	POMEN	OZNAČBA	POMEN	OZNAČBA	POMEN
JSP	Proizvajalčeva blagovna znamka.	CE	Skladnost z Uredbo (EU) 2016/425.	bsi	Pomeni, da je proizvod izdelan skladno z mednarodnimi standardi zmogljivosti in upravljanja kakovosti.
	Zahteva dvojna filtra.	UK CA	Skladnost z Uredbo (EU) 2016/425, da se uporablja v GB.		Glejte navodila za uporabo. Neupoštevanje priporočil za uporabo ima lahko močno škodljiv vpliv na zaščito, ki jo zagotavlja naprava.
	Datum izdelave.		Rok uporabe.		Območje temperature in vlažnosti za skladiščenje.

SEZNAM DELOV ZA CELOOBRAZNO MASKO FORCE® 10 TYPHOON™ *(Slika 9)*:

ŠT. ARTIKLA	OZNAČBE	OPIS	ŠT. ARTIKLA	OZNAČBE	OPIS
1	F10-1010	F10-1010 - Vizir in obrazno tesnilo, majhno	4	F08-03	F08-03 - Membrana za vdih/izdih x3 (Na voljo kot nadomestni del in dobavljen z F10-03)
	F10-1020	F10-1020 - Vizir in obrazno tesnilo, srednje	5	F10-02	F10-02 - Sponka za trakove x4 (Na voljo kot nadomestni del, dobavljen z F10-04)
	F10-1030	F10-1030 - Vizir in obrazno tesnilo, veliko	6	F10-04	F10-04 - Trakovi (Na voljo kot nadomestni del, dobavljen z 4 x F10-02)
2	F10-03	F10-03 - Ustno-nosna maska (Na voljo kot nadomestni del, dobavljen z 3 x F08-03 in 1 x F10-05)	7	F10-01	F10-01 - Pokrov izhodnega ventila (Na voljo kot nadomestni del)
3	F10-05	F10-05 - Obroček ustno-nosnega vizirja (Na voljo kot nadomestni del, dobavljen z F10-03)	8	F10-06	F10-06 - Odlepite ščitnik za vizir (paket 10) (Na voljo kot nadomestni del)

©2013-24 JSP Ltd. | RFGZ-019-010_24-08 | JSP Safety GmbH. Wiesenstraße 57, 40549 Düsseldorf, DE | JSP Ltd. OX29 0TA, UK
www.jspsafety.com | technical@jspsafety.com | +44 1993 826051

Certified by: Notified Body 2797. BSI Group The Netherlands B.V., John M. Keynesplein 9, 1066 EP Amsterdam, The Netherlands.

Certified by: Approved Body 0086. BSI Assurance UK Ltd, Kitemark Court, Davy Avenue, Knowlhill, Milton Keynes, MK5 8PP. United Kingdom.

jspgo.com

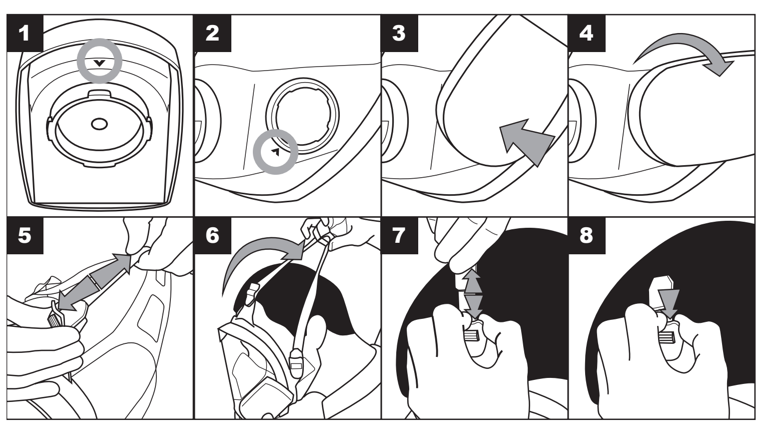

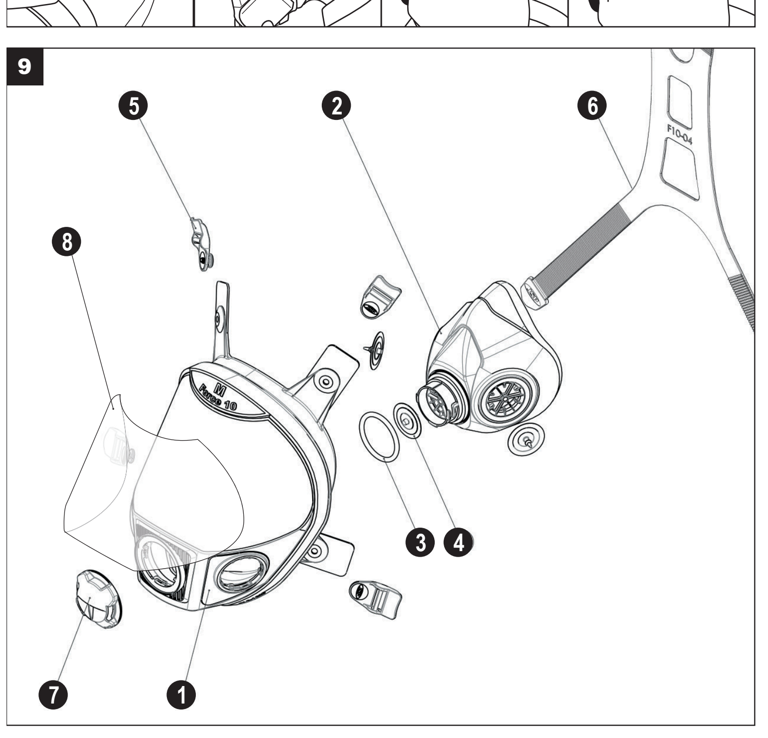

HR MASKA ZA ZAŠTITU DIŠNIH PUTOVA PREKO CIJELOG LICA EN 136:1998 KLASA 1

Kopiju ovog priručnika i Izjave o sukladnosti za proizvod možete pronaći na stranici proizvoda: documents.jspsafety.com

Force®10 Typhoon™ respirator za cijelo lice, dvostruki uložak ima panoramski vizir i udobni pojas u 4 točke. Ima Typhoon™ ventil za izdisanje niskog otpora za smanjenje nakupljanja topline i vlage. Prihvaća bilo koji od širokog raspona Force® filtara uključujući PressToCheck™ asortiman. Dostupan u 3 veličine (S,M,L).

Prije upotrebe respiratora u opasnim okruženjima treba pažljivo i s razumijevanjem pročitati upute u nastavku. Nepridržavanje tih uputa može smanjiti učinkovitost respiratora.

UPUTE ZA UPOTREBU: Zabranjena je upotreba respiratora u atmosferama s niskim udjelom kisika (ispod 19 %), visokim udjelom kisika (iznad 25 %) te u eksplozivnim atmosferama. Respirator i filtri nisu namijenjeni za protupožarne aktivnosti ni rad s otvorenim plamenom, kao ni za otapljene metale, jer zapaljenje filtra može dovesti do stvaranja otrovnih plinova. Zabranjena je upotreba za pjeskarenje i zaštitu od zagađivača izvan označene primjene filtra. Respirator ne štiti od zagađivača koji mogu prouzročiti iritaciju, opekline ili penetraciju. Odaberite odgovarajuće filtre sukladno prisutnoj opasnosti. Na pakiranju potražite oznaku u boji i pojedinosti o filtrima dostupnim za masku. Prije upotrebe provjerite jesu li svi sastavni dijelovi u dobrom stanju. Redovno zamjenjujte filtre. Filtar treba zamijeniti minimalno u trenutku pojave većeg otpora pri disanju ili ako se osjeti miris opasne tvari. Jastučiće predfiltra treba češće mijenjati. Respirator treba imati ispravan filtar za prisutnu opasnost i mora dobro prianjati uz lice. **Napomena:** Brada i dlake na licu unutar područja brtve za lice spriječit će prihvatljivo prianjanje. Upotreba druge osobne zaštitne opreme u kombinaciji s ovim respiratorom može utjecati na njegovo prianjanje i funkciju.

PODRUČJE PRIMJENE: Respiratori Force®10 Typhoon™ koji prekrivaju cijelo lice dizajnirani su kao maske klase 1 s višom razinom zaštite od osnovnih zahtjeva Europske norme EN 136. Maske Force®10 Typhoon™ koje prekrivaju cijelo lice smiju se upotrebljavati isključivo s odgovarajućim filtrima JSP Force® koji posjeduju odgovarajuće odobrenje sukladno normama EN 143 ili EN 14387.

ČIŠĆENJE, DEZINFEKCIJA I ODRŽAVANJE: Nakon svake upotrebe: Respirator treba očistiti, nakon svake smjene ili svake upotrebe treba provjeriti ima li istrošenih/oštećenih dijelova (ako se ne upotrebljava neprekidno). Kućište maske treba očistiti/dezinficirati pomoću krpe navlažene blagom deterdžentskom otopinom te ostaviti da se osuši na zraku. Prianjajuću površinu treba obrisati krpom navlaženom sapunicom i osušiti na sobnoj temperaturi. NEMOJTE uranjati proizvod u vodu ni upotrebljavati abrazivna sredstva za čišćenje. Ako uložak filtra treba ponovno upotrijebiti nemojte ga skidati s respiratora već ga očistite krpom i toplom sapunicom. Osušite čistom krpom. Voda NE SMIJE ući u uložak filtra. Budite oprezni kako ne biste oštetili gumene ventile za udisanje/izdisanje. Svakodnevno: Stanje ventila treba provjeravati svaki tjedan i ventile treba zamijeniti ako su oštećeni/dotrajali. Svakih šest mjeseci: Ispitivanje svih sastavnih dijelova, čak i ako se plinska maska nije upotrebljavala. Uz pravilno održavanje maska bi trebala potrajati 2 – 3 godine. ZABRANJENA JE UPOTREBA OTAPALA, JAKIH DETERDŽENATA, BJELILA ILI PROIZVODA NA BAZI BENZINA ZA ČIŠĆENJE DIJELOVA MASKE. Rezervni dijelovi za masku dostupni su kod proizvođača. Kataloški brojevi prikazani su na shemi. *(slika 9)*

SKLADIŠTENJE I TRANSPORT: Dok nije u upotrebi i tijekom transporta respirator treba skladištiti u originalnom pakiranju u kojem je isporučen ili drugom odgovarajućem spremniku. Respirator skladištite sukladno simbolima na pakiranju, pri temperaturi od +2 °C i +55 °C kod relativne vlage niže od 75 %. Respirator treba skladištiti podalje od izravne sunčeve svjetlosti i izvora mogućeg zagađenja te fizičkih oštećenja.

POSTAVLJANJE FILTRA I SPREMNIKA: ZABRANJENA JE UPOTREBA FILTRA/SPREMNIKA PO ISTEKU NJEGOVA ROKA TRAJANJA. ROK TRAJANJA NAVEDEN JE BOČNO NA FILTRU/SPREMNIKU.
FILTRI Force®: Treba koristiti dva filtra iste vrste i zamijeniti ih u isto vrijeme.
Zamjena filtara: Za postavljanje filtra poravnajte strelicu na filtru *(slika 1)* sa strelicom na viziru *(slika 2)*. Gurnite filtar u masku *(slika 3)* i zakrenite ga u smjeru kazaljke na satu sve dok ne osjetite da se zabravio u mjestu *(slika 4)*. Za skidanje filtar jednostavno zakrećite u smjeru suprotnom od kazaljke na satu sve dok ne osjetite da se oslobodio. Najjednostavniji i najučinkovitiji način za zamjenu filtra jest dok je maska skinuta s lica. Ako filtre treba ukloniti i ponovno učvrstiti filtar na masku, prije ponovnog pričvršćivanja provjerite brtvu filtra. Ako brtva izgleda oštećeno, treba zamijeniti cijeli filtar. Napomena: provjerite je li brtva na filtru pričvršćena na njegovo podnožje za zabravljenje. Ako nedostaje, obratite se tvrtki JSP.
Zamjena jastučića predfiltra: Jastučić predfiltra P2 može se upotrijebiti za pretvaranje plinskog filtra u kombinirani plinski i protuprašni filtar, a ne smije se upotrebljavati na protuprašnom filtru P3. Za zamjenu predfiltra skinite poklopac i bacite iskorišteni jastučić predfiltra, zbrinite ga na higijenski i siguran način. Umetnite novi jastučić filtra i ponovno postavite poklopac. Iskorištene filtre zbrinite na higijenski i siguran način sukladno lokalnim zakonskim propisima.

STAVLJANJE MASKE: Maksimalno produljite remen oko glave otpuštajući ga u 4 pričvrsne točke na nepropusnoj maski *(slika 5)*. Položite bradu na unutarnji dio nepropusne maske i provedite remen oko glave preko potiljka *(slika 6)*. Gurnite respirator na lice, ravnomjerno povucite 4 vezice remena oko glave i provjerite sjeda li nepropusna maska uz lice *(slika 7)*. Za uklanjanje respiratora oslobodite remen oko glave pomoću pričvrsnih kukica, povucite respirator prema gore i skinite ga s glave *(slika 8)*.

PROVJERA NAMJEŠTENOSTI PRIJE UPOTREBE: Važno je da imate na sebi svu osobnu zaštitnu opremu koju koristite s respiratorom prilikom provjera namještenosti i prianjanja. Prije stavljanja treba provjeriti jesu li svi dijelovi respiratora u ispravnom stanju. Posebice provjerite jesu li svi ventili i prianjajući dijelovi u savršenom stanju. Ne upotrebljavajte respirator ako neki njegov dio nedostaje, ako je napuknut ili je stanje materijala od kojeg je izrađen loše. Potrebno je odabrati filtre koji odgovaraju potencijalnoj opasnosti s kojom biste mogli biti suočeni i to sukladno uputama za upotrebu priloženom uz opasne materijale s kojima rukujete. Nakon što korisnik stavi respirator, potrebno je provesti brzo ispitivanje kako bi se osigurala nepropusnost sastavnih dijelova respiratora – prekrijte i pritisnite uloške filtra ili spremnike dlanom ruke/ili, ako upotrebljavate filtre PressToCheck™, pritisnite filtre za zabrtvu. Lagano udahnite kroz respirator i zadržite dah na otprilike 10 sekundi. Respirator bi se trebao malo „usisati". Provjerite, opipajte i poslušajte ima li propuštanja oko dijela na licu. Ako ima propuštanja, namjestite remenje i ponovite ovo ispitivanje. Jedini način da se u potpunosti iskoriste sve prednosti respiratora jest da on ispravno sjeda uz lice. A jedini način da budete u to sigurni jest da provjerite je li pravilno namješten prije ulaska u zagađenu atmosferu. Provjera traje tek jednu minutu, a može vam spasiti život. Maska možda neće pristajati svim oblicima lica pa treba izvršiti „test prikladnosti oblika lica" (regulative za ispitivanje učinka opasnih tvari po zdravlje (COSHH) 2002 Reg. 7 članak 147 – 149) kako bi se provjerilo je li odabrana maska ispravna za korisnika.

UPOZORENJE: Ako vam disanje postane otežano, odmah napustite radno područje i zamijenite respirator i/ili filtar, ako osjetite vrtoglavicu ili neki drugi neugodan osjećaj te ako osjetite nadraženost, miris ili okus zagađivača u radnom području, respirator je oštećen. Sukladno europskim preporukama za zdravlje i sigurnost na radu, korisniku se obavještava da su u slučaju dotaka s kožom korisnika moguće alergijske reakcije, kod na to osjetljivih pojedinca, te se u tom slučaju korisniku preporučuje da napusti opasno područje, skine respirator i zatraži liječnički savjet.

OZNAKA	ZNAČENJE	OZNAKA	ZNAČENJE	OZNAKA	ZNAČENJE
JSP	Zaštitni znak proizvođača.	CE	Sukladnost s Uredbom (EU) 2016/425.	bsi	Označava da je proizvod izrađen usklađena s međunarodnim normama za učinkovitost i upravljanje kvalitetom.
	Potrebni su dvostruki filtri.	UK CA	Sukladnost s Uredbom (EU) 2016/425, s izmjenama i dopunama da se može primjenjivati u GB.		Pogledajte upute za upotrebu. U slučaju nepridržavanja preporuka iz uputa za upotrebu osigurana je razina zaštite značajno narušena.
	Datum proizvodnje.		Upotrijebite do.		Rasponi temperature i vlage pri skladištenju.

POPIS DIJELOVA ZA MASKU FORCE® 10 TYPHOON™ KOJA PREKRIVA CIJELO LICE *(pogledajte sliku 9)*:

BROJ STAVKE	OZNAKE	OPIS	BROJ STAVKE	OZNAKE	OPIS
1	F10-1010	F10-1010 - Vizir i nepropusna maska, S	4	F08-03	F08-03 - Dijafragma za udisanje/izdisanje x3 (Dostupan kao zamjenski dio isporučen s F10-03)
	F10-1020	F10-1020 - Vizir i nepropusna maska, M	5	F10-02	F10-02 - Kopča remena x4 (Dostupan kao zamjenski dio isporučen s F10-04)
	F10-1030	F10-1030 - Vizir i nepropusna maska, L	6	F10-04	F10-04 - Remen (Dostupan kao zamjenski dio isporučen s 4 x F10-02)
2	F10-03	F10-03 - Nosnousna maska (Dostupan kao zamjenski dio isporučen s 3 x F08-03 i 1 x F10-05)	7	F10-01	F10-01 - Poklopac ventila za izdisanje (Dostupan kao zamjenski dio)
3	F10-05	F10-05 - Okrugli prsten vizira nosnousne maske (Dostupan kao zamjenski dio isporučen s F10-03)	8	F10-06	F10-06 - Štitnik za vizir koji se odlijepi (pakiranje od 10 komada) (Dostupan kao zamjenski dio)

BS ZAŠTITNA MASKA ZA CIJELO LICE S RESPIRATOROM EN 136:1998 KLASA 1

Primjerak ovog priručnika i Izjavu o usklađenosti za proizvod možete naći na stranici proizvoda: documents.jspsafety.com

Force®10 Typhoon™ respirator za dva patrona za cijelo lice ima panoramski vizir i udobni pojas u 4 tačke. Ima Typhoon™ ventil za izdisanje niske otpornosti za smanjenje nakupljanja toplote i vlage. Prihvata bilo koji od širokog spektra Force® filtera uključujući PressToCheck™ asortiman. Dostupan u 3 veličine (S,M,L).

Sljedeća uputstva treba temeljito pročitati i razumjeti prije upotrebe respiratora u opasnim okruženjima. Nepridržavanje ovih uputstava može ugroziti performanse respiratora.

UPUTSTVO ZA UPOTREBU: Respirator nije namijenjen za upotrebu u okruženjima osiromašenog kisika (ispod 19% zapremine), obogaćenog kisika (iznad 25% zapremine) ili eksplozivnim okruženjima. Respirator i filteri nisu namijenjeni za upotrebu pri gašenju požara ili rad s otvorenim plamenom ili rastopljenim metalom gdje zapaljenje filtera može dovesti do stvaranja otrovnih isparenja. Nemojte koristiti za pjeskarenje niti za zaštitu od kontaminanata koji nisu navedeni na naljepnici filtera. Respirator ne pruža zaštitu od kontaminanata koji mogu iritirati, nagoriti ili penetrirati. Odaberite odgovarajuće filtere za opasnost s kojom se suočavate. Na ambalaži možete pronaći kodove u boji i podatke o filterima dostupnim za masku. Prije upotrebe se pobrinite da su sve komponente budu čiste i u dobrom stanju. Često mijenjajte filtere. Filter u najmanju ruku treba promijeniti ako se poveća otpor disanja ili ako se osjeti miris opasnih tvari. Podloge predfiltera treba češće mijenjati. Respirator treba imati odgovarajući filter za opasnost i udobno naliježati na lice. **Napomena:** Brada i dlake na licu u području brtve lica će spriječiti prihvatljivo prianjanje. Upotreba druge lične zaštitne opreme u kombinaciji s respiratorom može utjecati na njegov prikladnost i funkcioniranje.

PODRUČJA PRIMJENE: Respiratori Force®10 Typhoon™ za cijelo lice dizajnirani su da nadmaše zahtjeve evropske norme EN 136 kao maske klase 1. Maska za cijelo lice Force®10 Typhoon™ može se koristiti samo sa odgovarajućim parom JSP Force® filtera koji imaju odgovarajuće odobrenje kao EN 143 ili EN 14387.

ČIŠĆENJE, DEZINFEKCIJA I ODRŽAVANJE: Nakon svake upotrebe: Respirator treba očistiti i pregledati ima li istrošenih/oštećenih dijelova nakon svake smjene ili upotrebe (ako se ne koristi kontinuirano). Tijelo maske se može očistiti/dezinficirati s pomoću krpe navlažene blagom otopinom deterdženta i pustiti da se osuši na zraku. Nepropusna površina se treba obrisati krpom navlaženom sapunicom i osušiti na sobnoj temperaturi. NEMOJTE uranjati proizvod u vodu ili koristiti abrazivna sredstva za čišćenje. Ako će se uložak filtera ponovo koristiti, nemojte ga uklanjati iz respiratora, nego ga očistite krpom i toplom sapunicom. Osušite ga čistom krpom. Voda NE SMIJE ući u uložak filtera. Pazite da ne oštetite gumene ventile za udisanje/izdisanje. Svakodnevno: Svake sedmice treba provjeriti stanje ventila i zamijeniti ih u slučaju oštećenja/istrošenosti. Svakih šest mjeseci: Testirajte sve komponente, čak i ako gas-maska nije korištena. Uz pravilno održavanje, maska može trajati 2-3 godine. NEMOJTE KORISTITI OTAPALA, JAKE DETERDŽENTE, IZBJELJIVAČE ILI PROIZVODE NA BAZI BENZINA ZA ČIŠĆENJE BILO KOJEG DIJELA MASKE. Rezervne dijelove za masku možete nabaviti od proizvođača. Brojevi dijelova su prikazani na dijagramu. *(sl. 9)*

SKLADIŠTENJE I TRANSPORT: Kada se ne koristi ili tokom transporta, respirator treba skladištiti u ambalaži u kojoj je isporučen ili drugom prikladnom spremniku. Skladištite respirator kao što je prikazano s pomoću simbola na ambalaži, pri temperaturama između +2 °C i +55 °C i relativnoj vlažnosti manjoj od 75 %. Respirator se treba skladištiti podalje od direktne sunčeve svjetlosti i izvora moguće kontaminacije ili fizičkog oštećenja.

POSTAVLJANJE FILTERA I KANISTERA: FILTER/KANISTER NE SMIJE SE KORISTITI POSLIJE DATUMA ISTEKA. DATUM ISTEKA NALAZI SE NA STRANI FILTERA/KANISTERA.
Force® FILTERI: Dva filtera iste vrste trebaju se koristiti i promijeniti u isto vrijeme.
Zamjena filtera: Za ponovno postavljanje filtera poravnajte strelicu na filteru *(sl. 1)* sa strelicom na viziru *(sl. 2)*. Gurnite filter na masku *(sl. 3)* i okrenite ga u smjeru kazaljke na satu dok ne osjetite da se uklopio na mjesto *(sl. 4)*. Za uklanjanje filtera jednostavno ga okrenite u smjeru suprotnom od kazaljke na satu dok ne osjetite da se otpusti. Najlakši i najefikasniji način zamjene filtera je kad maska skinete s lica. Ako morate ukloniti i ponovo postaviti filter na masku, provjerite integritet brtve filtera prije nego što ponovo stavite filter. Ako vam se brtva čini oštećena, trebate zamijeniti cjelokupni filter. Napomena: Provjerite da li vaš filter ima brtvu pričvršćenu na podnožje elementa za blokiranje. Ako nedostaje, obratite se kompaniji JSP.
Zamjena podloge predfiltera: P2 podloga predfiltera može se koristiti za pretvaranje filtera za plin u kombinaciju filtera za plin i prašinu; ne smije se koristiti na P3 filteru za prašinu. Da biste promijenili predfilter, uklonite poklopac te odbacite korištenu podlogu predfiltera na higijenski i siguran način. Umetnite novu podlogu predfiltera i vratite poklopac. Odložite korištene filtere u otpad na higijenski i siguran način, u skladu s lokalnim propisima.

STAVLJANJE MASKE: Produžite pojas za glavu na maksimalnu veličinu otpuštanjem pojasa na 4 pričvrsne tačke do brtve za lice *(sl. 5)*. Postavite bradu na unutrašnji dio brtve za lice i provucite pojas za glavu na stražnji dio glave *(sl. 6)*. Gurnite respirator na lice, povucite svaku od 4 trake pojasa za glavu ravnomjerno i provjerite je li postignuto dobro izoliranje lica *(sl. 7)*. Da biste uklonili respirator, otpustite pojas za glavu zatezanjem kukica, povucite respirator prema gore i skinite ga preko glave *(sl. 8)*.

PROVJERA PRIKLADNOSTI PRIJE KORIŠTENJA: Važno je da se sva lična zaštitna oprema koja se koristi zajedno s respiratorom nosi nakon provjere prikladnosti. Prije stavljanja treba provjeriti da li su svi dijelovi respiratora u ispravnom stanju. Pogotovo provjerite da li su ventili i zaporni dijelovi u savršenom stanju. Nikad nemojte koristiti respirator ako neki dio nedostaje, ako je napuknut ili ako je materijal pohaban. Potrebno je odabrati odgovarajuće filtere za svaku opasnost s kojom se susrećete, u skladu s upustvom za upotrebu isporučenim za opasne materijale. Ako je respirator postavljen na lice korisnika, treba provesti brzi test kako bi se osigurala zabrtvljenost svih komponenti respiratora - Prekrijte i zabrtvite uloške filtera ili kanistere s pomoću dlanova ili, ako koristite PressToCheck™ filtere, pritisnite filtere da zabrtve. Nježno udahnite kroz respirator i zadržite dah na otprilike 10 sekundi. Respirator bi se trebao lagano "usisati".
Provjerite, ispipajte i poslušajte ima li propuštanja oko dijela za lice. Ako postoji propusnost, namjestite pojas i ponovite test. Jedini način za korištenje svih prednosti respiratora je dobra izoliranost lica. To osigurava provođenje testa prikladnosti prije ulaska u kontaminirano okruženje. Potrebna je samo jedna minuta, a može vam spasiti život. Ova maska možda ne odgovara svim oblicima lica pa je neophodno izvesti test prikladnosti za lice, 'Face Fit Test' (COSHH propisi (propisi o kontroli supstanci opasnih po zdravlje) 2002 reg.7 čl. 147-149), kako biste osigurali da je odabrana maska prikladna za korisnika.

UPOZORENJE: Odmah napustite područje rada i zamijenite respirator i/ili filter ako disanje postane otežano, ako osjetite vrtoglavicu ili druge poteškoće, ako je respirator oštećen ili ako osjetite iritaciju, miris ili okus kontaminata u radnom području. U skladu sa zahtjevima za zdravlje i sigurnost Evropske unije, korisnici se upozoravaju da u slučaju kontakta s kožom osjetljive osobe mogu iskusiti alergijsku reakciju. U tom slučaju, korisnik mora napustiti područje opasnosti, ukloniti respirator i obratiti se ljekaru.

OZNAKA	ZNAČENJE	OZNAKA	ZNAČENJE	OZNAKA	ZNAČENJE
JSP	Zaštitni znak proizvođača.	CE	Usklađenost sa Uredbom (EU) 2016/425.	bsi	Označava da proizvodna procedura ispunjava međunarodne standarde upravljanja performansama i kvalitetom.
	Zahtijeva dvostruke filtere.	UK CA	Usklađenost sa Uredbom (EU) 2016/425, sa izmjenama i dopunama da se primjenjuje u GB.		Pogledajte uputstvo za upotrebu. U slučaju nepridržavanja uputstva za upotrebu ili preporuka, zaštita koju pruža proizvod može biti ozbiljno ugrožena.
	Datum proizvodnje.		Rok trajanja.		Rasponi temperature pohrane i vlažnosti.

SPISAK DIJELOVA ZA MASKU ZA CIJELO LICE FORCE® 10 TYPHOON™ *(vidi sliku 9)*:

BROJ STAVKE	OZNAKE	OPIS	BROJ STAVKE	OZNAKE	OPIS
1	F10-1010	F10-1010 - Vizir i zatvarač za lice, S	4	F08-03	F08-03 - Dijafragma za udisanje/izdisanje x3 (Dostupan kao zamjenski dio koji se isporučuje uz F10-03)
	F10-1020	F10-1020 - Vizir i zatvarač za lice, M	5	F10-02	F10-02 - Kopča za pojas x4 (Dostupan kao zamjenski dio koji se isporučuje uz F10-04)
	F10-1030	F10-1030 - Vizir i zatvarač za lice, L	6	F10-04	F10-04 - Pojas (Dostupan kao zamjenski dio koji se isporučuje uz 4 x F10-02)
2	F10-03	F10-03 - Maska za usta i nos (Dostupan kao zamjenski dio koji se isporučuje uz 3 x F08-03 i 1 x F10-05)	7	F10-01	F10-01 - Poklopac ventila za izdisanje (Dostupan kao zamjenski dio)
3	F10-05	F10-05 - O prsten za vizir i usta i nos (Dostupan kao zamjenski dio koji se isporučuje uz F10-03)	8	F10-06	F10-06 - Štitnik za vizir koji se odlijepi (paket od 10) (Dostupan kao zamjenski dio)

RS MASKA ZA CELO LICE ZA RESPIRATORNU ZAŠTITU EN 136:1998 KLASA 1

Kopija ovog priručnika i deklaracija o usaglašenosti proizvoda se mogu pronaći na stranici proizvoda: documents.jspsafety.com

Force®10 Tiphoon™ respirator sa duplim kertridžom za celo lice ima panoramski vizir i udobni pojas za 4 tačke. Ima ventil za izdisanje Typhoon™ niske otpornosti za da smanji nakupljanje toplote i vlage. Prihvata bilo koji od širokog raspona filtera uključujući PressToCheck™ opseg. Dostupan u 3 veličine (S,M,L).

Sledeća uputstva treba pročitati sa razumevanjem pre korišćenja respiratora u opasnim okruženjima. Nepoštovanje ovih uputstava može negativno da utiče na performanse respiratora.

UPUTSTVA ZA UPOTREBU: Respirator nije namenjen za korišćenje u okruženjima sa manjkom kiseonika (zapremine ispod 19%), sa velikom koncentracijom kiseonika (zapremine iznad 25%) ili u eksplozivnim okruženjima. Respirator i filteri nisu dizajnirani za vatrogasce ili za rad sa otvorenim plamenom ili istopljenim metalom gde paljenje filtera može da uzrokuje toksična isparenja. Ne koristite za peskarenje niti za zaštitu od kontaminata koji nisu naznačeni na etiketi filtera. Respirator ne štiti od kontaminata koji mogu da iritiraju, opeku ili prodru. Izaberite odgovarajuće filtere za opasnosti koje se izlažete. Kodove boja i detalje o filterima dostupnim za masku potražite na pakovanju. Pre korišćenja, vodite računa da sve komponente budu čiste i u dobrom stanju. Redovno menjajte filtere. Najmanje se filter mora zameniti ako se poveća otpor disanja ili ako se oseti miris opasnosti. Uloške predfiltera treba češće menjati. Respirator treba da ima pravilan filter za datu opasnost i treba udobno da bude postavljen na lice. Brada i dlake na licu u području zaptivke će sprečiti prihvatljivo prijanjanje. Upotreba druge PPE u kombinaciji sa ovim respiratorom može da utiče na prijanjanje i funkciju.

OBLAST KORIŠĆENJA: Force®10 Typhoon™ respiratori za celo lice su dizajnirani da nadmaše zahteve evropskog standarda EN 136 kao maske 1. klase. Force®10 Typhoon™ maska za celo lice se može koristiti samo sa odgovarajućim JSP Force® filterima koji imaju odgovarajuće odobrenje kao EN 143 ili EN 14387.

ČIŠĆENJE, DEZINFEKCIJA I ODRŽAVANJE: Nakon svakog korišćenja: Respirator treba očistiti, proveriti da li ima pohabanih/oštećenih delova nakon svake promene ili korišćenja (ako se ne koristi kontinuirano). Telo maske se može očistiti/dezinfikovati krpom natopljenom blagim rastvorom deterdženta i pustiti da se osuši na vazduhu. Zaptivnu površinu treba obrisati krpom natopljenom vodom i sapunom i osušiti na sobnoj temperaturi. NE potapajte proizvod u vodu i ne koristite abrazivna sredstva za čišćenje. Ako kertridž filtera treba ponovo koristiti, ne uklanjajte ga sa respiratora, već ga očistite krpom i toplom vodom i sapunom. Osušite čistom krpom. Voda NE SME da uđe u kertridž filtera. Treba voditi računa da se ne oštete gumeni ventili za udisanje/izdisanje. Svakodnevno: Stanje ventila treba proveravati jednom nedeljno i zameniti ih ako su oštećeni/propali. Na svakih šest meseci: Testirajte sve komponente čak i ako gas maska nije korišćena. Uz pravilno održavanje, maska bi trebalo trajati 2-3 godine. NE KORISTITE RASTVARAČE, JAKE DETERDŽENTE, IZBELJIVAČE ILI PROIZVODE NA BAZI PETROLEJA ZA ČIŠĆENJE BILO KOG DELA MASKE. Rezervni delovi su dostupni kod proizvođača. Brojevi delova su prikazani na dijagramu. *(slika 9)*

ČUVANJE I TRANSPORT: Kada se ne koristi ili tokom transporta, respirator treba čuvati u pakovanju u kom je dostavljen ili u drugoj pogodnoj kutiji. Respirator čuvajte kao što je naznačeno simbolima na pakovanju, na temperaturi između +2 °C i +55 °C i uz relativnu vlažnost manju od 75%. Respirator treba čuvati dalje od direktne sunčeve svetlosti i izvora potencijalne kontaminacije i fizičkog oštećenja.

POSTAVLJANJE FILTERA I KANISTERA: FILTER/KANISTER NE TREBA KORISTITI AKO MU JE ISTEKAO ROK TRAJANJA. ROK TRAJANJA SE MOŽE NAĆI NA BOČNOJ STRANI FILTERA/KANISTERA.
Force® FILTERI: Dva filtera istog tipa treba koristiti i menjati istovremeno.
Zamena filtera: Da biste postavili filter, poravnajte strelicu na filteru *(slika 1)* sa strelicom na viziru *(slika 2)*. Pritisnite filter na masku *(slika 3)* i okrenite ga u smeru kretanja kazaljke na satu dok ne osetite da se postavi u pravilan položaj *(slika 4)*. Da biste uklonili filter, jednostavno ga okrenite u smeru suprotnom od kretanja kazaljki na satu dok ne osetite da se ne otpusti. Najlakši i najdjenostavniji način za zamenu filtera je kada se maska ne nalazi na licu. Ako je potrebno da uklonite i ponovo postavite filter na masku, proverite integritet zaptivke filtera pre nego što ga ponovo postavite. Ako je zaptivka oštećena, treba zameniti kompletan filter. NB Proverite da li je zaptivka filtera pričvršćena na njegovu blokirajuću osnovu. Ako nije, kontaktirajte kompaniju JSP.
Zamena uloška predfiltera: Uložak P2 predfiltera se može koristiti za konvertovanje filtera za gas u kombinaciju filtera za gas i prašinu, ne sme se koristiti na P3 filteru za prašinu. Da biste zamenili predfilter, uklonite poklopac, odložite iskorišćeni uložak predfiltera na higijenski i siguran način. Umetnite novi uložak predfiltera i vratite poklopac. Iskorišćene filtere odložite na higijenski i bezbedan način u skladu sa lokalnim propisima.

POSTAVLJANJE MASKE: Proširite sklop za glavu do maksimalne veličine otpuštanjem sklopa na 4 pričvrsne tačke do zaptivke za lice *(slika 5)*. Bradu postavite u unutrašnji deo zaptivke za lice, a sklop za glavu prebacite na zadnji deo glave *(slika 6)*. Pritisnite respirator na lice, jednako povucite svaku od 4 trake sklopa za glavu i vodite računa da bude postignuto pravilno prianjanje na lice *(slika 7)*. Da biste uklonili respirator, otpustite sklop za glavu pomoću pričvrsnih kukica, povucite respirator nagore i skinite ga preko glave *(slika 8)*.

PROVERA PRIANJANJA PRE KORIŠĆENJA: Važno je da se proveri prianjanje sve PPE koja će se koristiti sa respiratorom pre nošenja. Pre postavljanja, mora se proveriti da li su svi delovi respiratora u pravilnom stanju. Posebno vodite računa da ventili i zaptivni delovi budu u savršenom stanju. Nikada ne koristite respirator ako mu nedostaje bilo koji deo, ako je napukao ili je drugi materijal oštećen. Moraju se izabrati odgovarajući filteri za svaku opasnost u skladu sa uputstvima za upotrebu za opasne materijale. Kada se respirator postavi na lice nosioca, mora se obaviti brzi test radi provere zaptivanja komponenti respiratora - Pokrijte i zaptijte kertridže filtera dlanovima, ili ako koristite PressToCheck™ filtere, pritisnite filtere i zaptijte ih. Lagano udahnite kroz respirator i zadržite dah oko 10 sekundi. Respirator bi trebalo da se blago „usisa". Proverite, potražite i poslušajte da li ima curenja na delu za lice. Ako ima curenja, podesite sklop i ponovite test. Jedini način da dobijete sve prednosti koje respirator nudi jeste da on pravilno prianja na lice. Obavljanje provere prianjanja pre ulaska u kontaminiranu oblast pruža tu garanciju. Traje samo minut, a može vam spasiti život. Ova maska ne odgovara svim oblicima lica i zbog toga je potrebno obaviti „Test prianjanja na lice" (propisi za kontrolu supstanca opasne po zdravlje (COSHH) regulative 2002 reg. 7 par. 147-149) da biste bili sigurni da je izabrana maska odgovarajuća za korisnika.

UPOZORENJE: Odmah napustite oblast rada i promenite respirator i/ili filter ako disanje postane otežano, ako se jave vrtoglavica ili druge nelagodnosti, ako je respirator oštećen ili osetite iritaciju, miris ili okus kontaminacije u radnoj oblasti. Kao što nalažu evropske preporuke za zdravlje i bezbednost, korisnici su upozoreni da u slučaju kontakta sa kožom osetljive osobe može doći do alergijske reakcije. Ako je to slučaj, nosilac treba da napusti zonu opasnosti, ukloni respirator i potraži medicinsku pomoć.

OZNAKA	ZNAČENJE	OZNAKA	ZNAČENJE	OZNAKA	ZNAČENJE
JSP	Zaštitni znak proizvođača.	CE	Usklađenost sa Uredbom (EU) 2016/425.	bsi	Ukazuje na to da proizvodnja zadovoljava međunarodne standarde učinka i standarde upravljanja kvalitetom.
	Zahtevaju dvostruki filteri.	UK CA	Usklađenost sa Uredbom (EU) 2016/425 sa izmenama i dopunama da se primenjuju u GB.		Vidite uputstva za upotrebu. Ako se ne postupa u skladu sa uputstvima za upotrebu, zaštita koju pruža uređaj može biti ugrožena.
	Datum proizvodnje.		Upotrebljivo do.		Raspon temperature čuvanja i vlažnosti.

LISTA DELOVA ZA FORCE® 10 TYPHOON™ MASKU ZA CELO LICE *(pogledajte sliku 9)*:

BROJ DELA	OZNAKE	OPIS	BROJ DELA	OZNAKE	OPIS
1	F10-1010	F10-1010 - Vizir i zaptivka za lice, mali	4	F08-03	F08-03 - Dijafragma za udisaj/izdisaj x3 (Dostupan kao zamenski deo koji se isporučuje uz F10-03)
	F10-1020	F10-1020 - Vizir i zaptivka za lice, srednji	5	F10-02	F10-02 - Kopča sklopa x4 (Dostupan kao zamenski deo koji se isporučuje uz F10-04)
	F10-1030	F10-1030 - Vizir i zaptivka za lice, veliki	6	F10-04	F10-04 - Sklop (Dostupan kao zamenski deo koji se isporučuje uz 4 x F10-02)
2	F10-03	F10-03 - Maska za nos i usta (Dostupan kao zamenski deo koji se isporučuje uz 3 x F08-03 i 1 x F10-05)	7	F10-01	F10-01 - Poklopac ventila za izdisanje (Dostupan kao zamenski dio)
3	F10-05	F10-05 - O-prsten vizira-maske za nos i usta (Dostupan kao zamenski deo koji se isporučuje uz F10-03)	8	F10-06	F10-06 - Štitnik za vizir koji se odlepi (pakovanje od 10) (Dostupan kao zamenski deo)

BG ПЪЛНОЛИЦЕВА МАСКА ЗА ДИХАТЕЛНА ЗАЩИТА EN 136:1998 КЛАС 1

Копие от този наръчник и от декларацията за съответствие на продукта може да се открие на продуктовата страница: documents.jspsafety.com

Пълнолицевият респиратор Force®10 Typhoon™ с два патрона е с панорамна козирка и 4-точков комфортен колан. Той е снабден с издихателен клапан Typhoon™ с ниско съпротивление, който намалява натрупването на топлина и влага. Той приема всеки от широката гама филтри Force®, включително гамата PressToCheck™. Предлага се в 3 размера (S, M, L).

Следните инструкции трябва да се прочетат и напълно да се разберат, преди респираторът да се използва в опасна среда. Неспазването на тези инструкции може да наруши работните качества на респиратора.

ИНСТРУКЦИИ ЗА УПОТРЕБА: Респираторът не е за употреба в атмосфери с дефицит на кислород (под 19% обем), наситени с кислород атмосфери (над 25% обем) или експлозивни атмосфери. Респираторът и филтрите не са замислени за пожарогасене или работа с открит пламък или разтопен пламък когато запалването на филтрите може да причини токсични пари. Не използвайте за пясъкоструйна обработка или за защита от замърсявания, които не са включени в етикета на филтъра. Респираторът не защитава от замърсявания, които могат да дразнят, изгарят или проникват. Избирайте подходящите филтри за съответната опасност. Вж. опаковката за цветово кодиране и детайли за филтрите, които са на разположение за маската. Преди употреба се уверете, че всички компоненти са чисти и в добро състояние. Сменяйте филтрите редовно. Като минимум филтърът трябва да се смени, ако съпротивлението при дишане се увеличи или ако се усети лоша миризма. Предфилтърните подложки трябва да се сменят по-често. Респираторът трябва да има правилен филтър за опасността и да пасва удобно върху лицето. **NB:** Брадите и космите по лицето в зоната на лицевото уплътнение ще попречат на приемливото прилягане. Използването на друго ЛЗО в комбинация с този респиратор може да повлияе на поставянето и функцията.

ПОЛЕ НА УПОТРЕБА: Пълнолицевите респиратори Force®10 Typhoon™ са проектирани да изпълняват изискванията на европейския стандарт EN 136 като маски от клас 1. Пълнолицевата маска Force®10 Typhoon™ може да се използва само с подходящ чифт JSP Force® филтри, които имат подходящо одобрение като EN 143 или EN 14387.

ПОЧИСТВАНЕ, ДЕЗИНФЕКЦИЯ И ПОДДРЪЖКА: След всяка употреба: Респираторът трябва да се почиства, проверява за износени/повредени части след всяка смяна или след всяка употреба (ако не се използва непрекъснато). Тялото на маската може да се почиства / дезинфектира с парцал, напоен в слаб разтвор на почистващ препарат и след това да се остави да изсъхне на въздух. Уплътняващата повърхност трябва да се бърше с парцал, напоен с вода и сапун и да се оставя да изсъхва на стайна температура. НЕ потапяйте продукта във вода и не използвайте абразивни почистващи препарати. Ако филтърният патрон трябва да се използва повторно, не го сваляйте от респиратора, а го почистете с парцал и топла вода и сапун. Изсушете със сух парцал. Водата НЕ ТРЯБВА да прониква във филтърния патрон. Трябва да се внимава, за да не се повредят гумените клапани за вдишване/издишване. Ежедневно: Състоянието на клапаните трябва да се проверява ежеседмично и да се сменят, ако са повредени/с влошени качества. На всеки шест месеца: Тестване на всички компоненти, дори и ако газовата маска не е била използвана. С правилна поддръжка маската трябва да може да се експлоатира за 2-3 години. НЕ ИЗПОЛЗВАЙТЕ РАЗТВОРИТЕЛИ, СИЛНИ ПОЧИСТВАЩИ ПРЕПАРАТИ, ПРОДУКТИ СЪДЪРЖАЩИ БЕЛИНА ИЛИ БЕНЗИН ЗА ПОЧИСТВАНЕ НА КОЯТО И ДА Е ЧАСТ ОТ МАСКАТА. Резервни части за маската са на разположение от производителя. Каталожните номера са показани на диаграмата. *(изображение 9)*

СЪХРАНЕНИЕ И ТРАНСПОРТИРАНЕ: Когато не се използва или по време на транспортиране, респираторът трябва да се съхранява в опаковката, в която е бил доставен или в друг подходящ контейнер. Съхранявайте респиратора както е посочено от символите върху опаковката, при температура между +2°C и +55°C и относителна влажност под 75%. Респираторът трябва да се съхранява далеч от пряка слънчева светлина и от източници на възможно замърсяване и физическа повреда.

ПОСТАВЯНЕ НА ФИЛТЪРА И ПАТРОНА: ФИЛТЪРЪТ/ПАТРОНЪТ НЕ ТРЯБВА ДА СЕ ИЗПОЛЗВАТ, АКО СРОКЪТ НА ГОДНОСТ Е ИЗТЕКЪЛ. СРОКЪТ НА ГОДНОСТ МОЖЕ ДА СЕ ОТКРИЕ ОТСТРАНИ НА ФИЛТЪРА/ПАТРОНА.
Force® ФИЛТРИ: Два филтъра от един и същи тип трябва да се използват и сменят едновременно.
Смяна на филтрите: За поставяне на филтрите, приравнете стрелката върху филтъра *(изображение 1)* със стрелката върху визьора *(изображение 2)*. Избутайте филтъра върху маската *(изображение 3)* и завъртете филтъра по посока на часовника докато не усетите, че се заключва на позиция *(изображение 4)*. За сваляне на филтъра просто го завъртете обратно на часовника докато не почувствате, че филтърът е разхлабен. Най-лесният и най-ефикасен начин за смяна на филтрите е със свалена от лицето маска. Ако трябва да свалите и поставите обратно филтъра към маската, моля, проверете целостта на гарнитурата на филтъра преди повторното му поставяне. Ако гарнитурата изглежда повредена, целият филтър трябва да се смени. NB Проверете дали вашият филтър има гарнитура към основата на своя фиксатор. Ако тя липсва, моля, свържете се с JSP.
Смяна на предфилтърната подложка: Предфилтърната подложка P2 може да се използва за конвертиране на газов филтър в комбиниран газов и прахов филтър, но не трябва да се използва при прахов филтър P3. За смяна на предфилтъра, свалете капака и изхвърлете използваната предфилтърна подложка по хигиеничен и безопасен начин. Вкарайте новата предфилтърна подложка и поставете обратно капака. Използваните филтри да се изхвърлят по хигиеничен и безопасен начин в съответствие с локалното законодателство.

ПОСТАВЯНЕ НА МАСКАТА: Удължете ремъците за глава до максимум чрез разхлабване на ремъците в 4-те точки на закрепване към лицевото уплътнение *(изображение 5)*. Поставете брадичката върху вътрешната част на лицевото уплътнение и прекарайте ремъка за глава към задната част на главата *(изображение 6)*. Избутайте респиратора върху лицето, изтеглете всеки един от 4-те ремъка за глава равномерно и се уверете, че има добро лицево уплътнение *(изображение 7)*. За сваляне на респиратора разхлабете ремъка за глава от куките за затягане, изтеглете респиратора и извадете над главата *(изображение 8)*.

ПРОВЕРКА ЗА ПРИГОДНОСТ ПРЕДИ УПОТРЕБА: Важно е цялото ЛЗО, което се използва в комбинация с респиратора, да се носи при извършване на проверките за пригодност. Преди поставяне всички части на респиратора трябва да се проверяват за добро състояние. По-конкретно се уверете, че клапаните и уплътняващите части са в перфектно състояние. Никога не използвайте респиратор, ако някоя част липсва, напукана е или материалът е с влошени качества. Подходящите филтри за всяка опасност трябва да се избират според инструкциите за употреба, приложени към опасните материали. С поставен на лицето на носещия респиратор трябва да се извърши бърз тест, за да се гарантира уплътняването на компонентите на респиратора - Покрийте и уплътнете филтърните патрони с дланта на ръката си или, ако използвате PressToCheck™ филтри, натиснете филтрите, за да ги уплътните. Внимателно вдишайте през респиратора и задръжте дъха си за около 10 секунди. Респираторът леко трябва да се "засмуче". Проверете, внимавайте и се ослушвайте за течове около лицевата част. Ако има течове, регулирайте ремъка и повторете този тест. Единственият начин за цялостно възползване от предимствата на респиратора, е наличието на добро лицево уплътнение. Извършването на проверка за пригодност преди влизането в замърсена атмосфера дава тази сигурност. Това отнема само минута и може да спаси живота ви. Тази маска може да не е подходяща за всякакви форми на лицето, ето защо е нужно да се извърши "Тест за прилягане към лице" (COSHH разпоредби 2002 рaзл.7 пар. 147-149), за да се гарантира, че избраната маска е подходяща за потребителя.

ПРЕДУПРЕЖДЕНИЕ: Незабавно напуснете зоната на работа и сменете респиратора и/или филтъра, ако дишането се затрудни, появи се замаяност или друго притеснение, респираторът се повреди или усетите дразнене, миризма или вкусово замърсяване в работната зона. Според европейските изисквания за здраве и безопасност потребителят се информира, че при контакт с кожата на носещия хора, които са податливи към алергични реакции, могат да усетят дразнене; в такъв случай носещият трябва да напусне зоната на опасност, да свали респиратора и да потърси лекарска помощ.

МАРКИРОВКА	ЗНАЧЕНИЕ	МАРКИРОВКА	ЗНАЧЕНИЕ	МАРКИРОВКА	ЗНАЧЕНИЕ
JSP	Търговска марка на производителя.	CE	Съответствие с Регламент (EU) 2016/425.	bsi	Указва, че производството на продукта отговаря на международните стандарти за управление на работата и качеството.
	Изисква двойни филтри.	UK CA	Съответствие с Регламент (EU) 2016/425, за да се прилага в GB.		Вж. инструкциите за употреба. Ако инструкциите за употреба и препоръките не се спазват, защитата, която се предлага от устройството, може да се влоши сериозно.
	Дата на производство.		Срок на годност.		Температура на съхранение и диапазони на влажност.

СПИСЪК С ЧАСТИ ЗА ПЪЛНОЛИЦЕВАТА МАСКА FORCE® 10 TYPHOON™ *(обърнете се към изображение 9)*:

АРТИКУЛЕН НОМЕР	МАРКИРОВКИ	ОПИСАНИЕ	АРТИКУЛЕН НОМЕР	МАРКИРОВКИ	ОПИСАНИЕ
1	F10-1010	F10-1010 - Визьор и лицево уплътнение, малко	4	F08-03	F08-03 - Диафрагма за вдишване/издишване x3 (Налична като резервна част и доставена с F10-03)
	F10-1020	F10-1020 - Визьор и лицево уплътнение, средно	5	F10-02	F10-02 - Клипс за ремък x4 (Налична като резервна част и доставена с F10-04)
	F10-1030	F10-1030 - Визьор и лицево уплътнение, голям	6	F10-04	F10-04 - Ремъци (Налична като резервна част, доставена с 4 x F10-02)
2	F10-03	F10-03 - Ориназална маска (Налична като резервна част, доставена с 3 x F08-03 и 1 x F10-05)	7	F10-01	F10-01 - Капак на клапана за издишване (Наличен като резервна част)
3	F10-05	F10-05 - Визьор-ориназален О-пръстен (Налична като резервна част, доставена с F10-03)	8	F10-06	F10-06 - Отлепете протектор на визьор (10 бр. в опаковка) (Наличен като резервна част)

RO PROTECȚIE RESPIRATORIE CU MASCĂ PE ÎNTREAGA FAȚĂ EN 136:1998 CLASA 1

O copie a acestui manual și a Declarației de conformitate aferente produsului sunt disponibile pe pagina de produs: documents.jspsafety.com

Aparatul de protecție respiratorie cu două cartușe Force®10 Typhoon™, cu față completă, are o vizieră panoramică și un ham de confort în 4 puncte. Dispune de o supapă de expirație Typhoon™ cu rezistență redusă pentru a reduce acumularea de căldură și umiditate. Acceptă oricare din gama largă de filtre Force®, inclusiv gama PressToCheck™. Disponibil în 3 mărimi (S,M,L).

Următoarele instrucțiuni trebuie citite și înțelese pe deplin înainte ca masca de protecție respiratorie să fie utilizată într-un mediu periculos. Nerespectarea acestor instrucțiuni poate afecta performanța măștii de protecție respiratorie.

INSTRUCȚIUNI DE UTILIZARE: Masca de protecție respiratorie nu este destinată utilizării în atmosfere cu deficit de oxigen (sub 19% din volum), cu oxigen îmbogățit (peste 25% din volum) sau atmosfere explozive. Masca de protecție respiratorie și filtrele nu sunt concepute pentru combaterea incendiilor sau pentru lucrul cu flacără deschisă sau metal topit unde aprinderea filtrelor poate cauza fum toxic. Nu utilizați pentru sablare sau pentru protecția împotriva contaminanților care nu este acoperită de etichetarea filtrului. Masca de protecție respiratorie nu protejează împotriva contaminanților care irită, ard sau penetrează. Selectați filtrele potrivite pentru pericolul întâlnit. Consultați ambalajul pentru codificarea culorilor și detaliile filtrelor disponibile pentru mască. Înainte de utilizare, asigurați-vă că toate componentele sunt curate și în stare bună. Schimbați frecvent filtrele. Cel puțin, filtrul trebuie schimbat dacă crește rezistența la respirație sau se simte mirosul pericolului. Componentele de pre-filtrare ar trebui schimbate mai frecvent. Masca de protecție respiratorie trebuie să aibă filtrul corect pentru pericol și să se potrivească confortabil pe față. **NB:** Barba și părul facial în zona sigiliului feței vor preveni o potrivire acceptabilă. Utilizarea altor echipamente de protecție individuală în combinație cu această mască de protecție respiratorie poate afecta potrivirea și funcția acesteia.

DOMENIU DE UTILIZARE: Măștile de protecție respiratorie Force®10 Typhoon™ pe întreaga față au fost concepute astfel încât să depășească cerințele standardului european EN 136 ca măști din clasa 1. Masca de protecție respiratorie Force®10 Typhoon™ pe întreaga față poate fi utilizată numai cu o pereche de filtre JSP Force® potrivite care au aprobarea adecvată în conformitate cu EN 143 sau EN 14387.

CURĂȚARE, DEZINFECTARE ȘI ÎNTREȚINERE: După fiecare utilizare: Masca de protecție respiratorie trebuie curățată, verificată pentru părți uzate/deteriorate după fiecare schimbare sau pentru fiecare utilizare (dacă nu este utilizată în mod continuu). Corpul măștii poate fi curățat/dezinfectat utilizând o lavetă umedă cu o soluție slabă de detergent și lăsată să se usuce la aer. Suprafața de etanșare trebuie ștearsă cu o lavetă umedă cu apă cu săpun și uscată la temperatura camerei. NU scufundați produsul în apă sau NU folosiți produse de curățare abrazive. În cazul în care cartușul filtrului trebuie reutilizat, nu-l scoateți din masca de protecție respiratorie, ci curățați-l cu o lavetă și apă caldă cu săpun. Uscați cu o lavetă curată. Apa NU TREBUIE să intre în cartușul filtrului. Aveți grijă să nu deteriorați supapele din cauciuc de inspirare/expirare. Zilnic: Starea supapelor trebuie verificată săptămânal și înlocuită dacă sunt degradate/deteriorate. La fiecare șase luni: Testarea tuturor componentelor, chiar dacă masca de gaze nu a fost utilizată. Cu întreținere corectă, masca ar trebui să țină 2-3 ani de utilizare. NU UTILIZAȚI SOLVENȚI, DETERGENȚI PUTERNICI, ÎNĂLBITORI SAU PRODUSE PE BAZĂ DE PETROL, PENTRU A CURĂȚI ORICE PARTE A MĂȘTILOR. Sunt disponibile piese de schimb pentru masca de la producător. Numerele de piesă sunt arătate pe desen. *(imaginea 9)*

DEPOZITARE ȘI TRANSPORT: Când nu se utilizează sau în timpul transportului, masca de protecție respiratorie trebuie depozitată în ambalajul în care a fost livrată sau într-un alt container adecvat. Depozitați masca de protecție respiratorie așa cum este detaliat cu simbolurile de pe ambalaj, temperatura între +2°C și + 55°C și umiditatea relativă mai mică de 75%. Masca de protecție respiratorie trebuie depozitată departe de lumina directă a soarelui și departe de sursele de contaminare posibilă și de deteriorare fizică.

MONTARE FILTRU ȘI RECIPIENT: FILTRUL/RECIPIENTUL NU TREBUIE UTILIZAT DACĂ DATA DE EXPIRARE A FOST DEPĂȘITĂ. DATA DE EXPIRARE POATE FI GĂSITĂ PE PARTEA LATERALĂ A FILTRULUI/RECIPIENTULUI.
FILTRE Force®: Trebuie utilizate și schimbate în același timp două filtre de același tip.
Schimbarea filtrelor: Pentru a pune filtrele aliniați săgeata de pe filtru *(imaginea 1)* cu săgeata de pe vizieră *(imaginea 2)*. Apăsați filtrul pe mască *(imaginea 3)* și rotiți filtrul în sensul acelor de ceas până când simțiți că filtrul este blocat în poziție *(imaginea 4)*. Pentru a scoate filtrul pur și simplu răsuciți-l în sens invers acelor de ceas până când simțiți că s-a eliberat. Cel mai ușor și mai eficient mod de înlocuire a filtrelor este cu masca scoasă de pe față. Dacă trebuie să scoateți și să reintroduceți filtrul în mască, verificați integritatea garniturii filtrului înainte de a reintroduce filtrul. Dacă garnitura pare deteriorată, trebuie înlocuit filtrul complet. NB Verificați dacă filtrul dumneavoastră are o garnitură atașată la baza elementului său de blocare. Dacă aceasta lipsește, contactați JSP.
Schimbare componentă de pre-filtrare: Componenta de pre-filtrare P2 poate fi folosită pentru a transforma un filtru de gaze într-un filtru combinat de gaze și de praf, nu trebuie utilizată pe un filtru de praf P3. Pentru a schimba prefiltrul, scoateți capacul, îndepărtați componenta de prefiltrare uzată în mod igienic și sigur. Introduceți o nouă componentă de prefiltrare și repuneți capacul. Aruncați filtrele uzate în mod igienic și în siguranță în conformitate cu legislația locală.

PUNERE MASCĂ: Extindeți hamul pentru cap la dimensiunea maximă, slăbind hamul de la cele 4 puncte de fixare la garnitura de etanșare facială *(imaginea 5)*. Îndepărtați bărbia de pe secțiunea interioară a garniturii de etanșare facială și treceți hamul pentru cap în spatele capului *(imaginea 6)*. Împingeți masca de protecție respiratorie pe față, trageți în mod egal fiecare dintre cele 4 curele ale hamului pentru cap și asigurați-vă că se obține o etanșare bună a feței *(imaginea 7)*. Pentru a scoate masca de protecție respiratorie, slăbiți hamul pentru cap din cârligele de fixare, trageți în sus masca de protecție respiratorie și scoateți-o peste cap *(imaginea 8)*.

VERIFICARE POTRIVIRE ÎNAINTE DE UTILIZARE: Este important ca toate echipamentele de protecție individuală care trebuie să fie utilizate împreună cu masca de protecție respiratorie să fie purtate când se efectuează verificări de potrivire. Înainte de punere, toate piesele măștii de protecție respiratorie trebuie verificate pentru o stare adecvată. În special, asigurați-vă că supapele și piesele de etanșare sunt în stare perfectă. Nu folosiți niciodată o mască de protecție respiratorie dacă lipsește o piesă, dacă este fisurată sau dacă materialul este degradat. Filtrele potrivite pentru fiecare pericol trebuie alese, în conformitate cu instrucțiunile de utilizare furnizate pentru materialele periculoase. Cu masca de protecție respiratorie plasată pe fața purtătorului, trebuie să se efectueze un test rapid pentru a asigura etanșarea componentelor măștii de protecție respiratorie. - Acoperiți și etanșați cartușele de filtrare utilizându-vă palmele sau, în cazul utilizării filtrelor PressToCheck™, apăsați filtrele pentru etanșare. Inspirați ușor prin masca de protecție respiratorie și țineți-vă respirația aproximativ 10 secunde. Masca de protecție respiratorie trebuie să „se aspire" ușor.Verificați, simțiți și ascultați dacă sunt scurgeri în jurul piesei pentru față. Dacă există scurgeri, reglați hamul și repetați acest test. Singurul mod de a profita din plin de masca de protecție respiratorie este să aveți o etanșare facială bună. Efectuarea unei verificări de potrivire înainte de a intra într-o atmosferă contaminată oferă această asigurare. Este nevoie doar de un minut și vă poate salva viața. Această mască s-ar putea să nu se potrivească cu toate formele feței, prin urmare este necesar să se efectueze un test „Test de potrivire facială" (Reglementările privind controlul substanțelor periculoase pentru sănătate, din 2002, Reg. 7, paragrafele 147-149) pentru a asigura că masca aleasă este corectă pentru utilizator.

AVERTISMENT: Părăsiți imediat zona de lucru și schimbați masca de protecție respiratorie și/sau filtrul dacă respirația devine dificilă, apar amețeli sau alte dereglări, masca de protecție respiratorie este deteriorată sau simțiți iritații, miros sau gust contaminante în zona de lucru. În conformitate cu cerințele Europene de sănătate și siguranță, utilizatorul este informat că, în cazul contactului cu pielea purtătorului, persoanele sensibile pot prezenta o reacție alergică, în acest caz, purtătorul trebuie să părăsească zona de pericol, să scoată masca de protecție respiratorie și să solicite consult medical.

MARCAJ	SEMNIFICAȚIE	MARCAJ	SEMNIFICAȚIE	MARCAJ	SEMNIFICAȚIE
JSP	Marcă comercială a producătorului.	CE	Conformitatea cu Regulamentul (EU) 2016/425.	bsi	Indică faptul că procesul de fabricare a produsului este în conformitate cu standardele internaționale privind performanța și gestionarea calității.
	Necesită filtre duble.	UK CA	Conformitatea cu Regulamentul (EU) 2016/425, astfel cum a fost modificat pentru a se aplica în GB.		Consultați instrucțiunile de utilizare. Dacă instrucțiunile privind recomandările de utilizare nu sunt respectate, protecția oferită de dispozitiv poate fi grav afectată.
	Dată de fabricație.		Dată „utilizată de".		Intervale de temperatură și de umiditate de depozitare.

LISTĂ DE PIESE PENTRU MASCA PE ÎNTREAGA FAȚĂ FORCE® 10 TYPHOON™*(consultați imaginea 9)*:

NUMĂR ELEMENT	MARCAJE	DESCRIERE	NUMĂR ELEMENT	MARCAJE	DESCRIERE
1	F10-1010	F10-1010 - Vizieră și garnitură de etanșare facială, mărime mică	4	F08-03	F08-03 - Diafragmă de inspirare/expirare x3 (Disponibil ca piesă de schimb și livrată cu F10-03)
	F10-1020	F10-1020 - Vizieră și garnitură de etanșare facială, mărime medie	5	F10-02	F10-02 - Clips ham x4 (Disponibil ca piesă de schimb livrată cu F10-04)
	F10-1030	F10-1030 - Vizieră și garnitură de etanșare facială, mărime mare	6	F10-04	F10-04 - Ham (Disponibil ca piesă de schimb livrată cu 4 x F10-02)
2	F10-03	F10-03 - Mască oronazală (Disponibil ca piesă de schimb livrată cu 3 x F08-03 și 1 x F10-05)	7	F10-01	F10-01 - Capac supapă de expirare (Disponibil ca piesa de schimb)
3	F10-05	F10-05 - Inel „O" vizieră - oronazală (Disponibil ca piesă de schimb livrată cu F10-03)	8	F10-06	F10-06 - Viziere protectorul detașabile (set de 10 bucăți) (Disponibil ca piesa de schimb)

MK МАСКА ЗА ЦЕЛОСНА РЕСПИРАТОРНА ЗАШТИТА НА ЛИЦЕ EN 136:1998 КЛАСА 1

Копија од ова упатство и од Изјавата за сообразност за производот, може да најдете на веб-страната на производот: documents.jspsafety.com

Респираторот Force®10 Typhoon™ со целосно лице, двојни касети има панорамски визир и комфорен ремен со 4 точки. Има вентил за издишување Typhoon™ со низок отпор за да се намали таложењето на топлина и влага. Прифаќа кој било од широкиот опсег на Force® филтри, вклучувајќи го и опсегот PressToCheck™. Достапен во 3 големини (S,M,L).

Треба да ги прочитате и целосно да ги разберете следните упатства, пред да го употребите респираторот во опасна средина. Непридржувањето до овие упатства може да ја наруши работата на респираторот.

УПАТСТВА ЗА УПОТРЕБА: Респираторот не се употребува при недостаток на кислород (под 19% волумен), прекумерен кислород (над 25% волумен), или во експлозивни околини. Респираторот и филтрите не се наменети за гаснење пожар, или за работа со отворен оган или течен метал, кога палењето на филтрите може да создаде токсични гасови. Да не се употребува за пескарење, или за заштита од загадувачи кои не се наведени на етикетата на филтерот. Респираторот не заштитува од загадувачи коишто може да навлезат, да предизвикаат иритација или изгореници. Изберете филтри соодветни на опасноста во околината. Видете го пакувањето за ознаките за боја, и подаците за филтрите достапни за маската. Пред употреба, осигурајте се дека сите делови се чисти и се во добра состојба. Често менувајте ги филтрите. Филтерот мора да се промени доколку се појават потешкотии при дишењето, и доколку се осети мирисот на опасни материи. Пред-филтер влошките треба да се менуваат многу почесто. Респираторот треба да има филтер соодветен со опасните материи, којшто одговара на формата на лицето. Брадата и влакната на лицето во пределот на заптивката на лицето ќе го спречат прифатливото вклопување. Употребата на друга ЛЗО во комбинација со респираторот, може да влијае врз неговото вклопување и функција.

ОБЛАСТ НА ПРИМЕНА: Force®10 Typhoon™ респираторите за целосна заштита на лице се изработени за да ги надминат барањата на Европскиот стандард EN 136 како маски од Класа 1. Force®10 Typhoon™ маската за целосна заштита на лице може да се употребува исклучиво со соодветен пар на JSP Force® филтри, коишто се во согласност со EN 143 или EN 14387.

ЧИСТЕЊЕ, ДЕЗИНФЕКЦИЈА И ОДРЖУВАЊЕ: По секоја употреба: Респираторот треба да се чисти, да се провери дали има изабени/оштетени делови (доколку не се употребува редовно). Површината на маската може да се чисти/ дезинфицира со крпа натопена во благ детергент, и да се остави природно да се исуши. Заптивната површина треба да се пребришува со крпа натопена во вода со сапуница, и да се исуши на собна температура. НЕ ГО потопувајте производот во вода, и не употребувајте абразивни средства за чистење. Доколку сакате повторно да го употребите кертриџот за филтер, не го вадете од респираторот, туку исчистете го со крпа и млака вода со сапуница. Исушете го со чиста крпа. НЕ СМЕЕ да влезе вода во кертриџот за филтер. Внимавајте да не ги оштетите гумениот вентил за инхалација, и гумениот вентил за ексхалација. Секојдневно: Секоја недела треба да се проверува состојбата на вентилите, и да се заменат доколку се оштетени. Секои шест месеци: Тестирање на сите делови, дури и кога гас маската не се употребува. Со правилно одржување, маската може да се користи 2-3 години. НЕ УПОТРЕБУВАЈТЕ РАСТВОРУВАЧИ, ЈАКИ ДЕТЕРГЕНТИ, ИЗБЕЛУВАЧИ ИЛИ НАФТА ЗА ЧИСТЕЊЕ НА КОЈ БИЛО ДЕЛ НА МАСКАТА. Резервните делови се достапни кај производителот. Броевите на деловите се прикажани во дијаграмот. *(слика 9)*

ЧУВАЊЕ И ТРАНСПОРТ: Кога не се употребува, или при транспорт, респираторот треба да се чува во кутијата дадена при достава, или во друга соодветна кутија. Чувајте го респираторот според симболите на пакувањето, на температура помеѓу +2°C и +55°C и на влажност помала од 75%. Респираторот треба да се чува подалеку од директна сончева светлина и подалеку од извори на можна контаминација и физичко оштетување.

ФИЛТЕР И КАНИСТЕР: ФИЛТЕРОТ/КАНИСТЕРОТ НЕ ТРЕБА ДА СЕ УПОТРЕБУВААТ ПО ДАТУМОТ НА ИСТЕКУВАЊЕ. ДАТУМОТ НА ИСТЕКУВАЊЕ Е ВТИСНАТ НА СТРАНИЧНИОТ ДЕЛ НА ФИЛТЕРОТ/КАНИСТЕРОТ.
Force® ФИЛТРИ: Треба да се употребуваат два филтри од ист тип, и истовремено да се заменат.
Замена на филтри: За користење на филтерот, порамнете ја стрелката на филтерот *(слика 1)* со стрелката на визирот *(слика 2)*. Притиснете го филтерот на маската *(слика 3)* и вртете го во насока на стрелките на часовникот, додека не дојде до својата позиција *(слика 4)*. За да го извадите филтерот, вртете го во обратна насока, додека не се олабави. Најлесен и најефикасен начин за замена на филтерот е кога маската е извадена од лицето. Доколку треба да го извадите и повторно да го поставите филтерот на маската, прво проверете ја состојбата на заптивката на филтерот. Доколку заптивката е оштетена, целиот филтер треба да се замени. ВЗ Проверете дали вашиот филтер има заптивка прикачена на основата за заклучување. Доколку нема, контактирајте ги JSP.
Замена на пред-филтер влошка: P2 пред-филтер влошката може да се употреби за конвертирање на филтер за гас, во филтер за гас и филтер за прашина, и не смее да се користи на P3 филтер за прашина. За замена на пред-филтер, извадете го капакот, хигиенски и безбедно отстранете ја употребената пред-филтер влошка. Вметнете нова пред-филтер влошка и повторно вратете го капакот. Хигиенски и безбедно отстранете ги употребените филтри, во согласност со локалното законодавство.

ПОСТАВУВАЊЕ НА МАСКА: Истегнете го каишот за глава до максималната должина, со олабавување на 4-те точки на каишот на заптивката за лице *(слика 5)*. Поставете ја брадата во внатрешниот дел на заптивката за лице, и префрлете го каишот за глава на задниот дел на главата *(слика 6)*. Притиснете го респираторот на лицето, истовремено повлечете ги сите четири ленти на каишот за глава, и осигурајте се дека заптивката за лице е добро поставена *(слика 7)*. За да го извадите респираторот, олабавете го каишот за глава со притискање на спојките, подигнете го респираторот и префрлете го преку глава *(слика 8)*.

ПРОВЕРКА ЗА СООДВЕТНОСТ ПРЕД УПОТРЕБА: Важно е да се потврди дека кога се вршат проверките за соодветност, целата ЛЗО да се употребува заедно со респираторот. Пред поставувањето, мора да се провери состојбата на сите делови на респираторот. Особено, осигурајте се дека вентилите и заптивните делови се во одлична состојба. Не го употребувајте респираторот доколку некој негов дел недостасува, е напукнат или доколку материјалот му е оштетен. Мора да се изберат соодветни филтри согласно опасноста во околината, и согласно упатствата за употреба за дадените опасни материјали. Кога респираторот ќе се постави на лицето на корисникот, мора да се изврши брза проверка за да се осигура заптивањето на деловите на респираторот - Затворете ги кертриџите на филтерот со помош на дланките, или, при користење на PressToCheck™ филтри, притиснете ги филтрите за да ги затворите. Нежно вдишете низ респираторот и задржете го здивот 10 секунди. Респираторот треба малку да се „потсобере". Проверете, почувствувајте или слушнете доколку има проток на воздух околу лицето. Доколку има проток, подесете го каишот и повторете ја проверката. Единствен начин за целосно искористување на респираторот е доколку имате добра заптивка за лице. Подобра сигурност се обезбедува со извршување на проверка на соодветноста пред да влезете во загадена околина. Одзема една минута, а може да ви го спаси животот. Оваа маска не е соодветна за сите форми на лице, па затоа е потребно да се изврши „Проверка за соодветност" (МОПЗ Прописи 2002 Рег.7 Став 147-149) за да се уверите дека избраната маска е соодветна за корисникот.

ПРЕДУПРЕДУВАЊЕ: Веднаш напуштете ја работната просторија, и заменете го респираторот и/или филтерот доколку имате потешкотии со дишењето, вртоглавица или други симптоми, доколку респираторот е оштетен или доколку почувствувате иритација, вдишете или проголтате отровни материи. Како што налагуваат препораките на ЕУ за здравје и безбедност, кога материите ќе дојдат во контакт со кожата на корисникот, кај некои луѓе може да се јават алергиски реакции, во овој случај, корисникот треба да ја напушти загадената просторија, да го извади респираторот и да побара медицински совет.

ОЗНАЧУВАЊЕ	ЗНАЧЕЊЕ	ОЗНАЧУВАЊЕ	ЗНАЧЕЊЕ	ОЗНАЧУВАЊЕ	ЗНАЧЕЊЕ
JSP	Трговска марка на производителот.	CE	Согласност со Регулативата (EU) 2016/425.	bsi	Укажува дека производството на производите е во согласност со меѓународните стандарди за карактеристики и управување со квалитет.
	Бара двојни филтри.	UK CA	Согласност со Регулативата (EU) 2016/425, изменета за да се применува во GB.		Види ги упатствата за употреба. Доколку не се почитуваат упатствата за употреба, уредот нема да ја обезбеди потребната заштита.
	Датум на производство.		Рок на употреба.		Температура на чување и ниво на влажност.

ЛИСТА НА ДЕЛОВИ ЗА FORCE® 10 TYPHOON™ МАСКА ЗА ЦЕЛОСНА ЗАШТИТА НА ЛИЦЕ *(видете слика 9)*:

БРОЈ НА СТАВКА	ОЗНАКИ	ОПИС	БРОЈ НА СТАВКА	ОЗНАКИ	ОПИС
1	F10-1010	F10-1010 - Мал визир и заптивка за лице	4	F08-03	F08-03 - Вдишување/издишување од дијафрагма x3 (Достапен како резервен дел и испорачан со F10-03)
	F10-1020	F10-1020 - Среден визир и заптивка за лице	5	F10-02	F10-02 - Копча за каиш x4 (Достапен како резервен дел испорачан со F10-04)
	F10-1030	F10-1030 - Голем визир и заптивка за лице	6	F10-04	F10-04 - Каиш (Достапен како резервен дел испорачан со 4 x F10-02)
2	F10-03	F10-03 - Носна маска (Достапен како резервен дел испорачан со 3 x F08-03 и 1 x F10-05)	7	F10-01	F10-01 - Капаче за издувен вентил (Достапен како резервен дел)
3	F10-05	F10-05 - Носен о-прстен за визир (Достапен како резервен дел испорачан со F10-03)	8	F10-06	F10-06 - Заштитник на визир за олупување (пакување од 10) (Достапен како резервен дел)

ET TÄISMASKRESPIRAATOR EN 136:1998, KLASS 1

Selle juhendi koopia ja toote vastavusdeklaratsioon on saadaval tootelehel: documents.jspsafety.com

Force®10 Typhoon™ täisnäoline, kahe padruniga hingamisaparaadil on panoraamvisiir ja 4-punktiline mugavusrihm. Sellel on madala vastupanuga Typhoon™ väljahingamisventiil, mis vähendab soojuse ja niiskuse kogunemist. See sobib mis tahes Force®-filtrite, sealhulgas PressToCheck™-filtrite laia valikuga. Saadaval 3 suuruses (S,M,L).

Enne ohtlikus keskkonnas respiraatori kasutamist tuleks järgmine juhend läbi lugeda ja selle sisu endale selgeks teha. Kui juhendit ei järgita, võib see respiraatori toimele pärssivalt mõjuda.

KASUTUSJUHEND: Respiraator pole ette nähtud kasutamiseks hapnikuvaeses keskkonnas (kus hapnikku on alla 19%), hapnikurikkas keskkonnas (kus hapnikku on üle 25%) ega plahvatusohtlikus keskkonnas. Respiraator ja filtrid pole ette nähtud kasutamiseks tuletõrjetöödel ning lahtise leegi või sulametalliga töötamisel, kus filtrite süttimine võib põhjustada mürgiseid aure. Ärge kasutage respiraatorit liivjugatöötlemisel ega kaitseks filtri märgistusel nimetamata saasteainete eest. Respiraator ei kaitse ärritava, põletava ja söövitava toimega ainete eest. Valige vastavat ohule filtrid. Pakendilt leiate maski jaoks saadaolevate filtrite värvitähistused ja üksikasjad. Enne kasutamist veenduge, et kõik osad oleksid puhtad ja heas seisukorras. Filtreid vahetage tihti. Filter tuleb välja vahetada hiljemalt siis, kui hingata on raske või tuntakse ohtliku aine lõhna. Eelfiltri elemente tuleks vahetada veelgi sagedamini. Respiraatoril peaks olema ohule vastav filter ja seda peaks olema mugav näol kanda. **NB!** Habe ja näokarvad näo tihendi piirkonnas takistavad vastuvõetavat sobivust. Muude isikukaitsevahendite kasutamine koos respiraatoriga võib mõjutada viimase sobivust ja tööd.

KASUTUSALA: Täismaskrespiraator Force®10 Typhoon™ on välja töötatud oma parem, kui Euroopa standardiga EN 136 esimese klassi maskidele kehtestatud tingimustega on ette nähtud. Täismaski Force®10 Typhoon™ saab kasutada ainult sobiva JSP Force® -i filtripaariga, mis vastavad standardile EN 143 või EN 14387.

PUHASTAMINE, DESINFITSEERIMINE JA HOOLDUS: Kasutamise (v.a katkematu kasutamise) ja vahetamise järel tuleks respiraator puhastada ja kontrollida kulunud ning kahjustatud osade suhtes. Maski korpust saab puhastada ja desinfitseerida lapiga pesuainelahuses ja jätta kuivama. Tihendit tuleks puhkida seebivees niisutatud lapiga ja kuivatada toatemperatuuril. ÄRGE uputage toodet vette ega kasutage abrasiivseid puhastusvahendeid. Kui respiraatori filtripadrunit uuesti kasutatakse, ärge eemaldage seda, vaid puhastage seda lapi ja sooja seebiveega. Kuivatage puhta lapiga. Filtripadrunisse EI TOHI sattuda vett. Tuleb olla ettevaatlik, et mitte kahjustada kummist sisse- ja väljahingamisklappe. Igapäevaselt: Iga nädal tuleks kontrollida klappide seisukorda ja vahetada need kahjustuste ja kulumise korral välja. Kord kuue kuu jooksul tuleks kontrollida kõikide osade tööd, isegi kui gaasimaski pole kasutatud. Õigesti hooldatud mask töötab kaks kuni kolm aastat. ÄRGE KASUTAGE MASKIDE OSADE PUHASTAMISEKS LAHUSEID, TUGEVATOIMELISI PESUAINEID, PLEEGITEID EGA NAFTAPÕHISEID TOOTEID. Maski jaoks on saadaval tootja varuosad. Diagrammil on näha osade numbrid. *(pilt 9)*

HOIULEPANEK JA TRANSPORTIMINE: Kui respiraatorit ei kasutata, tuleks seda hoida ja transportida tarnepakendis või mõnes muus sobivas ümbrises. Pange respiraator hoiule vastavalt pakendil olevatele tähistele kohas, kus temperatuur on vahemikus +2 °C kuni +55 °C ja suhteline niiskus on alla 75%. Respiraatorit tuleks hoida eemal otsesest päikesevalgusest ja võimalikest saasteallikatest nii, et see ei saaks kahjustada.

FILTRI PAIGALDAMINE: AEGUMISTÄHTAJA ÜLETANUD FILTRIT EI TOHIKS KASUTADA. AEGUMISKUUPÄEV ON FILTRI KÜLJEL.
Force® -I FILTRID: üheaegselt tuleks kasutada kahte sama tüüpi filtrit ning need ka korraga välja vahetada.
Filtrite vahetamine: Filtri paigaldamiseks viige filtril olev nool *(pilt 1)* kohakuti visiiril oleva noolega *(pilt 2)*. Asetage filter maskile *(pilt 3)* ja keerake filtrit päripäeva, kuni see ettenähtud asendisse lukustub *(pilt 4)*. Filtri eemaldamiseks keerake seda vastupäeva, kuni filter lahti tuleb. Filtreid saab kõige lihtsamini ja paremini vahetada siis, kui mask on näolt eemaldatud. Kui soovite filtri eemaldada ja selle uuesti maskile kinnitada, kontrollige enne filtri tagasipanekut filtri tihendi seisukorda. Kui tihend on kahjustatud, tuleks välja vahetada kogu filter. NB! Kontrollige, kas teie filtri lukustusalusel on tihend. Kui seda pole, võtke JSP-ga ühendust.
Eelfiltri elemendi vahetamine: Eelfiltri elementi P2 abil saab gaasifiltri muuta gaasi- ja tolmufiltriks, kuid seda ei saa kasutada koos tolmufiltriga P3. Eelfiltri vahetamiseks eemaldage kate ning järgige kasutatud eelfiltri elemendi kasutuselt kõrvaldamisel hügieeni- ja ohutusnõudeid. Paigaldage uus eelfiltri element ja pange kate tagasi. Kasutatud filtrid kõrvaldage kasutuselt kohalikke seadusi järgides hügieeniliselt ja ohutult.

MASKI KANDMINE: Pikendage täielikult pearihma, vabastades seda näotihendi juures oleva nelja kinnituspunkti kaudu (*(pilt 5)*. Pange lõug näotihendi sisekülje ja asetage pearihm pea taha *(pilt 6)*. Asetage respiraator näole, pingutage pearihma kõik neli otsa ühtlaselt ja veenduge, et mask liibuks näole hästi (*(pilt 7)*. Respiraatori eemaldamiseks vabastage kinnitused ja tõmmake respiraator üle pea ära *(pilt 8)*.

KASUTUSEELNE SOBIVUSKONTROLL: Sobivuse kontrollimise ajal tuleb kindlasti kanda kõiki isikukaitsevahendeid, mida kavatsetakse koos respiraatoriga kasutada. Enne respiraatori kandmist tuleb kontrollida selle osade seisukorda. Eelkõige tuleb veenduda, et klapid ja tihendid oleksid laitmatus korras. Ärge kasutage puuduvate ja pragunenud osadega või kulunud respiraatorit. Iga ohu jaoks tuleb valida sobivad filtrid vastavalt ohtlike ainete kasutamisjuhendile. Respiraatori osade tihendite kiireks kontrollimiseks tuleb respiraatori asetada näole ning katta peopesaga tihedalt kinni filtri padrunid või kassetid. PressToCheck™-filtrite kasutamisel vajutage tihendamiseks filtreid. Hingake kergelt läbi respiraatori ja hoidke umbes 10 sekundit hinge kinni. Respiraator peaks pisut „kokku tõmbuma". Kontrollige ja kuulake, kas maskil ei esine tajutavaid lekkeid. Lekete korral reguleerige rihma ja korrake katset. Respiraator täidab täielikult oma otstarbe ainult siis, kui see tihedalt näole liibub. Sobivuse kontrollimine enne saastunud keskkonda minekut aitab selles veenduda. Kontrollida saab kiiresti ja see võib päästa teie elu. Kuna mask ei pruugi iga näo kujuga sobida, tuleb sobivust kontrollida (vastavalt tervisele ohtlike ainete kasutamist reguleeriva 2002. aasta seaduse 7. peatüki lõikudele 147–149), et valida kasutaja näoga sobiv mask.

HOIATUS! Lahkuge tööpiirkonnast viivitamatult, kui hingamine muutub raskeks, esineb peapööritust või muud negatiivset, respiraator saab kahjustada, esineb ärritust või tajute tööpiirkonnas saasteainete lõhna või maitset. Vastavalt Euroopa tervise- ja ohutusnõuetele teavitatakse kasutajat, et respiraator võib tundliku nahaga kandjatel esile kutsuda allergilise reaktsiooni. Sel juhul peaks kandja ohupiirkonnast lahkuma, respiraatori eemaldama ja pöörduma arsti poole.

TÄHIS	TÄHENDUS	TÄHIS	TÄHENDUS	TÄHIS	TÄHENDUS
JSP	Tootja kaubamärk.	CE	Vastavus määrusele (EU) 2016/425.	bsi	Näitab, et toode on valmistatud vastavuses rahvusvaheliste jõudlus- ja kvaliteedistandarditega.
	Nõuab kaks filtrit.	UK CA	Vastavus määrusele (EU) 2016/425, mida on muudetud GB-s kohaldamiseks.		Vt kasutusjuhendit. Kasutusjuhendis esitatud soovituste eiramisel võib seadme pakutava kaitse tõhusus suurel määral väheneda.
	Tootmiskuupäev.		Kasutusaeg.		Hoiutemperatuur ja õhuniiskuse vahemik.

TÄISMASKI FORCE® 10 TYPHOON™ OSADE LOETELU *(vt pilti 9)*

OSA NUMBER	TÄHISED	KIRJELDUS	OSA NUMBER	TÄHISED	KIRJELDUS
1	F10-1010	F10-1010 - Visiir ja näotihend, väike	4	F08-03	F08-03 - Sisse- ja väljahingamismembraan x3 (Saadaval kaasasoleva asendusosana F10-03)
	F10-1020	F10-1020 - Visiir ja näotihend, keskmine	5	F10-02	F10-02 - Rihmaklamber x4 (Saadaval kaasasoleva asendusosana F10-04)
	F10-1030	F10-1030 - Visiir ja näotihend, suur	6	F10-04	F10-04 - Rihm (Saadaval kaasasoleva asendusosana 4 x F10-02)
2	F10-03	F10-03 - Suu- ja ninamask (Saadaval kaasasoleva asendusosana 3 x F08-03 ja 1 x F10-05)	7	F10-01	F10-01 - Väljahingamisklapi kate (Saadaval asendusosana)
3	F10-05	F10-05 - Suu ja nina rõngastihend-visiir (Saadaval kaasasoleva asendusosana F10-03)	8	F10-06	F10-06 - Kooritav visiirikaitse (10 tk) (Saadaval asendusosana)

LV PILNA SEJAS MASKA ELPCEĻU AIZSARDZĪBAI EN 136:1998 1. KLASE

Šīs rokasgrāmatas un atbilstības deklarācijas kopiju var atrast produkta lapā: documents.jspsafety.com

Force®10 Typhoon™ pilnas sejas maskas respiratoram ar diviem patronām ir panorāmas vizieris un 4 punktu ērtas josta. Tam ir zemas pretestības Typhoon™ izelpas vārsts, kas samazina siltuma un mitruma uzkrāšanos. Tas ir piemērots jebkuram no plašā Force® filtru klāsta, ieskaitot PressToCheck™ filtru klāstu. Pieejami 3 izmēros (S, M, L).

Pirms gāzmaskas lietošanas bīstamā vidē, nepieciešams izlasīt un saprast tālāk pievienotās instrukcijas. Neievērojot šīs instrukcijas, gāzmaskas darbības efektivitāte var pasliktināties.

LIETOŠANAS INSTRUKCIJAS: Gāzmaska nav paredzēta izmantošanai vidē ar skābekļa deficītu (zemāk par 19% apjoma), ar skābekli piesātinātā vidē (vairāk par 25% apjoma) vai sprādzienbīstamā vidē. Šī gāzmaska nav piemērota ugunsdzēšanai, darbam ar atklātu liesmu vai kausētu metālu, jo filtra aizdegšanās var radīt toksiskus dūmus. Neizmantojiet to smilšu pūšanas darbos vai aizsardzībai pret piesārņojumu, kas nav norādīts filtra marķējumā. Gāzmaska nav paredzēta aizsardzībai pret tāda veida piesārņojumu, kas var kairināt, degt vai caururbt. Izvēlieties paredzamajam apdraudējumam atbilstošus filtrus. Skatiet krāsu kodus un informāciju par gāzmaskai pieejamajiem filtriem uz iepakojuma. Pirms lietošanas pārliecinieties, ka visas maskas daļas ir tīras un labā stāvoklī. Regulāri mainiet filtrus. Filtrs ir jānomaina, ja pieaug elpošanas pretestība vai parādās piesārņojuma smaka. Priekšfiltrēšanas ieliktņus jāmaina biežāk. Gāzmaska jāaprīko ar apdraudējuma veidam atbilstošu filtru, un tai ērti jāpieguļ sejai. **N.B:** Bārda un sejas apmatojums sejas blīvējuma zonā novērsīs pieņemamu piegulšanu. Citu PPE materiālu izmantošana apvienojumā ar šo gāzmasku var negatīvi ietekmēt tās piegulšanu un darbību.

IZMANTOŠANAS JOMA: Force®10 Typhoon™ pilnās sejas gāzmaskas ir izgatavotas atbilstoši Eiropas standarta EN 136 1. klases prasībām. Force®10 Typhoon™ pilno sejas gāzmasku drīkst izmantot vienīgi ar atbilstošiem JSP Force® filtriem, kas apstiprināti saskaņā ar standartiem EN 143 vai EN 14387.

TĪRĪŠANA, DEZINFEKCIJA UN APKOPE: Pēc katras lietošanas: Pēc katras maiņas, vai katras lietošanas reizes gāzmaska jānotīra un jāpārbauda vai tās daļas nav nodilušas/bojātas (ja netiek izmantota pastāvīgi). Maskas korpusu var notīrīt/dezinficēt, izmantojot vājā mazgāšanas līdzeklī samitrinātu drānu un ļaujot tam nožūt. Sejai pieguļošās malas virsma jānoslauka ar ziepjūdenī samitrinātu drānu un jānožāvē istabas temperatūrā. NEIEGREMDĒJIET izstrādājumu ūdenī vai abrazīvos tīrīšanas līdzekļos. Ja filtra kartridžu var lietot atkārtoti, nenoņemiet to no gāzmaskas, bet tīriet, izmantojot drānu un siltu ziepjūdeni. Noslaukiet ar tīru drānu. Ūdens NEDRĪKST iekļūt filtra kartridžā. Jāuzmanās, lai netiktu bojāti ieelpas/izelpas gumijas vārsti. Katru dienu: Vārstu stāvokli jāpārbauda ik nedēļu; ja konstatēts bojājums, tie jānomaina. Ik pēc sešiem mēnešiem: Jāpārbauda visas daļas, pat ja gāzmaska nav lietota. Pareizi kopjot, gāzmaskas var kalpot 2-3 gadus. LAI NOTĪRĪTU GĀZMASKU DAĻAS, NELIETOJIET KONCENTRĒTUS MAZGĀŠANAS LĪDZEKĻUS, BALINĀTĀJUS VAI PRODUKTUS UZ PETROLEJAS BĀZES. Ražotājs piedāvā gāzmaskas rezerves daļas. Daļu numuri ir redzami shēmā. *(9. attēls)*

GLABĀŠANA UN TRANSPORTĒŠANA: Gāzmaska transportēšanas laikā, vai kad tā netiek lietota, jāuzglabā oriģinālajā iepakojumā vai citā piemērotā tvertnē. Uzglabājiet gāzmasku, kā norādīts simbolos uz iepakojuma, no +2°C līdz +55°C temperatūrā, relatīvajam mitrumam nepārsniedzot 75%. Gāzmasku nedrīkst uzglabāt tiešos saules staros kā arī pieļaut tās saskari ar iespējamo piesārņojumu vai bojājumus.

FILTRA UN TVERTNES PIEMĒROTĪBA: FILTRU/TVERTNI NEDRĪKST LIETOT, JA BEIDZIES TO DERĪGUMA TERMIŅŠ. DERĪGUMA TERMIŅŠ NORĀDĪTS FILTRA/TVERTNES SĀNOS.
Force® FILTRI: Vienlaicīgi jāizmanto un jāmaina divi vienāda veida filtri.
Filtru maiņa: Lai uzliktu filtrus, salāgojiet bultiņu uz filtra *(1. attēls)* ar bultiņu uz vizora *(2. attēls)*. Uzspiediet filtru uz maskas *(3. attēls)* un pagrieziet filtru pulksteņa rādītāja virzienā, līdz jūtat, ka tas nofiksējas savā vietā *(4. attēls)*. Lai filtru noņemtu, pagrieziet to pretēji pulksteņa rādītāja virzienam, līdz jūtat, ka filtrs atbrīvojas. Visvienkāršāk un efektīvāk filtru var nomainīt, kad gāzmaska noņemta no sejas. Ja filtru no gāzmaskas ir nepieciešams noņemt un nostiprināt atkārtoti, lūdzu, pirms filtra piestiprināšanas pārbaudiet filtra paplāksnes viengabalainību. Ja paplāksne šķiet bojāta, jānomaina viss filtrs. N.B. Pārbaudiet, vai filtram ir paplāksne, kas nostiprināta pie fiksatora pamatnes. Ja tās trūkst, lūdzu sazinieties ar JSP.
Priekšfiltrēšanas ieliktņa maiņa: Priekšfiltrēšanas ieliktni P2 var izmantot, lai gāzes filtru pārvērstu kombinētajā gāzes-putekļu filtrā; to nedrīkst lietot putekļu filtram P3. Lai nomainītu priekšattīrīšanas filtru, noņemiet vāku, higiēniski un drošā veidā utilizējiet izlietoto priekšfiltrēšanas ieliktni. Ievietojiet jaunu priekšfiltrēšanas ieliktni un uzlieciet atpakaļ vāku. Utilizējiet izlietotos filtrus higiēniskā un drošā veidā atbilstoši vietējām likumdošanas prasībām.

MASKAS PIELĀGOŠANA: Izvelciet galvas stiprinājuma siksnas maksimālā garumā, atbrīvojot tās 4 stiprinājuma punktos pie sejai pieguļošās malas *(5. attēls)*, levietojiet zodu maskas iekšpusē un novietojiet galvas stiprinājuma siksnas uz pakauša *(6. attēls)*. Piespiediet gāzmasku pie sejas, vienmērīgi pavelciet katru no 4 galvas stiprinājuma siksnām un pārliecinieties, ka maska labi pieķļaujas sejai *(7. attēls)*. Lai noņemtu gāzmasku, atbrīvojiet galvas stiprinājuma siksnu āķus, velciet gāzmasku augšup, un noņemiet to pāri galvai *(8. attēls)*.

PIEMĒROTĪBAS PĀRBAUDE PIRMS LIETOŠANAS: Ir svarīgi, lai visi PPE materiāli, kas tiek izmantoti apvienojumā ar gāzmasku, piemērotības pārbaudes laikā ir lietoti. Pirms pielāgošanas jāpārbauda visu gāzmaskas daļu pareizs stāvoklis. Pārliecinieties, ka vārsti un blīvējumu daļas ir teicamā stāvoklī. Nekad nelietojiet gāzmasku, ja tai trūkst kādas daļas, tā ir ieplīsusi vai materiāls ir bojāts. Nepieciešams izvēlēties atbilstošus filtrus katram apdraudējuma veidam, saskaņā ar bīstamajiem materiāliem pievienotajām lietošanas instrukcijām. Kad gāzmaska ir uzlikta uz sejas, jāveic ātrs tests, lai pārbaudītu gāzmaskas daļu blīvējumus - uzlieciet un piespiediet plaukstu filtra kārtridžam(iem) vai tvertnēm; ja tiek lietoti PressToCheck™ filtri, aizspiediet ar roku šos filtrus. Uzmanīgi ieelpojiet caur gāzmasku, un aizturiet elpu uz apmēram 10 sekundēm. Gāzmaskai būtu jāpiekļaujas nedaudz ciešāk. Pārbaudiet pēc sajūtām un skaņas, vai gar gāzmasku malām nav noplūdes. Ja konstatēta noplūde, noregulējiet stiprinājuma siksnas un atkārtojiet testu. Vienīgā iespēja pilnīgi izmantot gāzmaskas sniegto aizsardzību ir tad, ja maskas malas labi pieķļaujas sejai. Šo pārliecību nodrošina piemērotības pārbaude pirms ieiešanas piesārņojuma zonā. Tas aizņems tikai minūti, bet var izglābt jums dzīvību. Šī gāzmaska var neatbilst visiem sejas izliekumiem, tādēļ nepieciešams veikt 'Atbilstības testu sejai' (COSHH (veselībai bīstamu vielu kontrole) normatīvie akti 2002 reg.7 147.-149. parag.), lai pārliecinātos, ka izvēlētā gāzmaska ir piemērota lietotāja sejai.

BRĪDINĀJUMS! Ja elpošana kļūst grūtāka, rodas reibonis vai citas veselības problēmas, gāzmaska ir bojāta, vai sajūtat kairinājumu, piesārņojuma smaržu vai garšu, nekavējoties pametiet darba zonu un nomainiet gāzmasku un/vai filtru. Kā noteikts Eiropas veselības un drošības normatīvajos aktos, lietotājs tiek brīdināts, ka maskai saskaroties ar jutīgu ādu var rasties alerģiska reakcija - šādā gadījumā maskas lietotājam jāaiziet no bīstamās zonas, jānoņem gāzmaska un jālūdz medicīniskā palīdzība.

MARĶĒJUMS	NOZĪME	MARĶĒJUMS	NOZĪME	MARĶĒJUMS	NOZĪME
JSP	Ražotāja preču zīme.	CE	Atbilstība Regulai (EU) 2016/425.	bsi	Norāda, ka produkta ražošana atbilst starptautiskajām veiktspējas un kvalitātes vadības prasībām.
	Nepieciešami divi filtri.	UK CA	Atbilstība Regulai (EU) 2016/425, kas grozīta, lai piemērotu GB.		Skatiet lietošanas instrukcijas. Ja lietošanas instrukcijas netiek stingri ievērotas, aprīkojuma sniegtā aizsardzība var ievērojami samazināties.
	Izgatavošanas datums.		Derīguma termiņš.		Uzglabāšanas temperatūra un mitruma pakāpes.

FORCE® 10 TYPHOON™ PILNĀS SEJAS MASKAS DAĻU SARAKSTS *(skatīt 9. attēlu)*:

DAĻAS NUMURS	MARĶĒJUMI	APRAKSTS	DAĻAS NUMURS	MARĶĒJUMI	APRAKSTS
1	F10-1010	F10-1010 - Visors un sejas apmales blīvējums, mazs	4	F08-03	F08-03 - Ieelpas/izelpas diafragma x3 (Pieejama kā rezerves daļa un piegādāta kopā ar F10-03)
	F10-1020	F10-1020 - Visors un sejas apmales blīvējums, vidējs	5	F10-02	F10-02 - Stiprinājuma siksnu sprādze x4 (Pieejama kā rezerves daļa, kas tiek piegādāta kopā ar F10-04)
	F10-1030	F10-1030 - Visors un sejas apmales blīvējums, liels	6	F10-04	F10-04 - Siksnas (Pieejama kā rezerves daļa, kas tiek piegādāta kopā ar 4 x F10-02)
2	F10-03	F10-03 - Mutes un deguna maska (Pieejama kā rezerves daļa, kas tiek piegādāta kopā ar 3 x F08-03 un 1 x F10-05)	7	F10-01	F10-01 - Izelpas vārsta vāks (Pieejams kā rezerves daļa)
3	F10-05	F10-05 - Visors - mutes un deguna maskas blīvgredzens (Pieejama kā rezerves daļa, kas tiek piegādāta kopā ar F10-03)	8	F10-06	F10-06 - Noņemams viziera aizsargs (komplektā 10 gab.) (Pieejams kā rezerves daļa)

LT VISO VEIDO KAUKĖ, APSAUGANTI KVĖPAVIMO TAKUS EN 136:1998 1 KLASĖ

Šią instrukciją ir gaminio atitikties deklaraciją rasite gaminio puslapyje: documents.jspsafety.com

"Force®10 Typhoon™" viso veido respiratorius su dviem kasetėmis turi panoraminį skydelį ir 4 taškų patogų diržą. Jame yra mažo pasipriešinimo Typhoon™ iškvėpimo vožtuvas, mažinantis šilumos ir drėgmės kaupimąsi. Jame galima naudoti bet kurį iš plataus "Force®" filtrų asortimento, įskaitant "PressToCheck™" filtrus. Galimi 3 dydžiai (S, M, L).

Prieš naudojant respiratorių pavojingoje aplinkoje, būtina perskaityti ir gerai suprasti toliau pateiktas naudojimo instrukcijas. Nesilaikant šių instrukcijų gali sutrikti respiratoriaus veikimas.

NAUDOJIMO INSTRUKCIJOS: Respiratorius netinkamas naudoti esant deguonies trūkumui (mažiau nei 19 % tūrio), deguonies pertekliui (daugiau nei 25 % tūrio) arba sprogioje aplinkoje. Respiratorius ir filtrai neskirti gaisrui gesinti ar dirbti su atvira liepsna ar lydytu metalu, kai užsidegus filtrui gali susidaryti toksiški dūmai. Nenaudokite šlifuodami smėliasrove ar norėdami apsisaugoti nuo teršalų, kurių nenurodyta filtro žymėjimas. Respiratorius neapsaugo nuo teršalų, kurie gali dirginti, deginti ar prasiskverbti. Pasirinkite atitinkamą filtrą pagal esamą pavojų. Šiai kaukei tinkamų filtrų spalvinį kodavimą ir išsamią informaciją rasite ant pakuotės. Prieš naudodami įsitikinkite, kad visi komponentai švarūs ir geros būklės. Dažnai keiskite filtrus. Mažų mažiausiai filtrą reikia pakeisti, jei padidėja pasipriešinimas kvėpuojant arba užuodžiamas pavojingos medžiagos kvapas. Prefiltrus reikia keisti dažniau. Respiratoriui turi būti įdėtas pavojingą aplinką atitinkantis filtras, respiratorius turi būti patogiai uždėtas ant veido. **NB:** Barzda ir veido plaukai veido sandariklio srityje neleis tinkamai priglusti. Šio respiratoriaus naudojant kitas asmenines apsaugos priemones, jos gali turėti įtakos respiratoriaus priglūdimui ir veikimui.

NAUDOJIMO SRITIS: „Force®10 Typhoon™" viso veido respiratoriai sukurti taip, kad atitiktų Europos standarto EN 136, kaip 1 klasės kaukių, reikalavimus. „Force®10 Typhoon™" viso veido kaukę galima naudoti tik su pora prideritnių „JSP Force®" filtrų, kurie tinkamai patvirtinti kaip EN 143 arba EN 14387.

VALYMAS, DEZINFEKAVIMAS IR PRIEŽIŪRA: Kiekvieną kartą panaudojus: respiratorių reikia nuvalyti, patikrinti, ar nėra susidėvėjusių / pažeistų dalių, po kiekvienos pamainos arba kiekvieną kartą panaudojus (jei nenaudojamas nuolat). Kaukės korpusą galima valyti / dezinfekuoti šluoste, sudrėkinta švelniu valiklio tirpalu, ir leisti ore nudžiūti. Sandariklio paviršių reikia nuvalyti muiluotu vandeniu sudrėkinta šluoste ir leisti nudžiūti kambario temperatūroje. NEPANARDINKITE gaminio į vandenį ir nenaudokite abrazyvinių valiklių. Jei filtro kasetė bus naudojama pakartotinai, neišimkite jos iš respiratoriaus, bet nuvalykite šiltu muiluoto vandeniu sudrėkinta šluoste. Nusausinkite švaria šluoste. Į filtro kasetę NETURI patekti vandens. Reikia būti atsargiems, kad nepažeistumėte guminių įkvėpimo / iškvėpimo vožtuvų. Kasdien: vožtuvų būklę reikia tikrinti kas savaitę ir, jei pažeisti / nusidėvėję, pakeisti. Kas šešis mėnesius: reikia patikrinti visus komponentus, net jei kaukė nebuvo naudojama. Tinkamai prižiūrint, kaukę galima naudoti 2–3 metus. VISOMS KAUKĖS DALIMS VALYTI NENAUDOKITE TIRPIKLIŲ, STIPRIŲ VALIKLIŲ, BALIKLIŲ AR NAFTOS PRODUKTŲ. Iš gamintojo galima gauti atsarginių kaukės dalių. Schemoje pateikti dalių numeriai. *(9 pav.)*

LAIKYMAS IR TRANSPORTAVIMAS: Nenaudojamą arba transportuojamą respiratorių reikia laikyti pakuotėje, kurioje jis buvo pateiktas, arba kitoje tinkamoje taroje. Laikykite respiratorių, kaip nurodyta ant pakuotės pateikti simboliai, nuo +2 iki +55 °C temperatūroje ir santykinėje drėgmėje, mažesnėje nei 75 %. Respiratorių reikia laikyti toliau nuo tiesioginės saulės šviesos ir galimų užteršimo ir fizinio pažeidimo šaltinių.

FILTRO IR DĖTUVĖS MONTAVIMAS: FILTRO / DĖTUVĖS NEGALIMA NAUDOTI, JEI BAIGĖSI GALIOJIMO LAIKAS. GALIOJIMO DATĄ GALIMA RASTI ANT FILTRO / DĖTUVĖS ŠONO.
„Force® " FILTRAI: vienu metu reikia naudoti ir keisti du to paties tipo filtrus.
Filtrų keitimas: norėdami įdėti filtrus, rodyklę ant filtro sulygiuokite *(1 pav.)* su rodykle ant antveidžio *(2 pav.)*. Stumkite filtrą į kaukę *(3 pav.)* ir sukite jį pagal laikrodžio rodyklę, kol pajusite, kad jis užsifiksavo vietoje *(4 pav.)*. Norėdami išimti filtrą, tiesiog sukite jį prieš laikrodžio rodyklę, kol pajusite, kad jis atsilaisvino. Filtrus lengviausia ir veiksmingiausia keisti nusiėmus kaukę nuo veido. Jei filtrą reikia išimti ir vėl pritvirtinti kaukėje, prieš vėl pritvirtindami filtrą patikrinkite filtro tarpiklio vientisumą. Jei tarpiklis atrodo pažeistas, reikia pakeisti visą filtrą. NB: patikrinkite, ar prie filtro fiksavimo elemento pagrindo yra pritvirtintas tarpiklis. Jei jo nėra, kreipkitės į JSP.
Priešfiltrio keitimas: P2 priešfiltrį galima naudoti norint dujų filtrą paversti dujų ir dulkių filtru; jo negalima naudoti su P3 dulkių filtru. Norėdami pakeisti priešfiltrį, nuimkite dangtelį ir higieniškai bei saugiai išmeskite panaudotą priešfiltrį. Įdėkite naują priešfiltrį ir vėl uždėkite dangtelį. Panaudotus filtrus išmeskite higieniškai ir saugiai, vadovaudamiesi vietinėmis taisyklėmis.

KAUKĖS UŽSIDĖJIMAS: Maksimaliai pailginkite galvos dirželių komplektą atlaisvindami 4 tvirtinimo prie veido sandariklio taškuose *(5 pav.)*. Padėkite smakrą ant vidinės veido sandariklio dalies ir perkelkite galvos dirželių komplektą ant pakaušio *(6 pav.)*. Stumkite respiratorių ant veido, tolygiai patraukite kiekvieną iš 4 galvos dirželių komplekto dirželių ir įsitikinkite, kad veidas gerai užsandarintas*(7 pav.)*. Norėdami nusiimti respiratorių, atlaisvinkite galvos dirželių komplektą tvirtinimo kabliukais, nutraukite respiratorių ir kelkite per galvą *(8 pav.)*.

PRIGLUDIMO TIKRINIMAS PRIEŠ NAUDOJANT: Svarbu, kad tikrinant prigludimą būtų dėvimos visos asmeninės apsaugos priemonės, kurios bus naudojamos kartu su respiratoriumi. Prieš užsidedant reikia patikrinti, ar visos respiratoriaus dalys yra tinkamos būklės. Ypač įsitikinkite, kad vožtuvai ir sandarinimo dalys yra puikios būklės. Niekada nenaudokite respiratoriaus, jei trūksta kurių nors dalių, jos įtrūkusios ar medžiaga nusidėvėjusi. Reikia pasirinkti kiekvienai pavojingai medžiagai tinkamus filtrus pagal naudojimo instrukcijas, pateikiamas su pavojingomis medžiagomis. Respiratorių uždėjus ant dėvėtojo veido, reikia atlikti greitą bandymą ir įsitikinti respiratoriaus komponentų sandarumu – delnais sandariai uždenkite filtro kasetę (-es) arba, jei naudojate „PressToCheck™" filtrus, spustelėkite filtrus, kad būtų sandaru. Atsargiai įkvėpkite per respiratorių ir sulaikykite kvėpavimą maždaug 10 sekundžių. Respiratorius turi šiek tiek „įsisiurbti". Patikrinkite, pajuskite ir paklausykite, ar nėra nuotėkio aplink veido dalį. Jei nuotėkis yra, pareguliuokite dirželių komplektą ir kartokite šį bandymą. Vienintelis būdas išnaudoti visus respiratoriaus pranašumus – gerai užsandarinti veidą. Tai užtikrina bandymas dėl prigludimo, atliekamas prieš įeinant į užterštą orą. Jis trunka tik minutę, o gali išgelbėti jūsų gyvybę. Ši kaukė gali tikti ne visų formų veidams, todėl būtina atlikti bandymą dėl prigludimo prie veido (COSHH taisyklės, 2002 m., 7 tais., 147–149 pastr.), norint užtikrinti, kad pasirinkta kaukė tinka naudotojui.

ĮSPĖJIMAS: Iš karto išeikite iš darbo srities ir pasikeiskite respiratorių ir (arba) filtrą, jei tampa sunku kvėpuoti, juntamas svaigulys ar kiti pablogėjusios savijautos požymiai, pažeidžiamas respiratorius ar pajuntate dirginimą, darbo srityje esančių teršalų kvapą ar skonį. Pagal Europos sveikatos ir saugos reikalavimus naudotojas informuojamas, kad respiratoriui liečiantis prie dėvėtojo odos, jautriems asmenims gali pasireikšti alerginė reakcija. Jei taip nutinka, dėvėtojas turi išeiti iš pavojingos srities, nusiimti respiratorių ir kreiptis į gydytoją.

ŽYMĖJIMAS	REIKŠMĖ	ŽYMĖJIMAS	REIKŠMĖ	ŽYMĖJIMAS	REIKŠMĖ
JSP	Gamintojo prekės ženklas.	CE	Atitiktis Reglamentui (EU) 2016/425.	bsi	Nurodo, kad produkto gamintojas atitinka tarptautinius veiklos ir kokybės valdymo standartus.
	Reikia dviejų filtrų.	UK CA	Atitiktis Reglamentui (EU) 2016/425, iš dalies pakeistas, kad būtų taikomas GB.		Žr. naudojimo instrukcijas. Jei nesilaikoma naudojimo instrukcijose pateiktų rekomendacijų, įtaiso teikiama apsauga gali labai suprastėti.
	Pagaminimo data.		Naudoti iki.		Laikymo temperatūros ir drėgmės intervalai.

„FORCE® 10 TYPHOON™" VISO VEIDO KAUKĖS DALIŲ SĄRAŠAS *(žr. 9 pav.)*

PREKĖS NUMERIS	ŽYMĖJIMAI	APRAŠAS	PREKĖS NUMERIS	ŽYMĖJIMAI	APRAŠAS
1	F10-1010	F10-1010 - Antveidis ir veido sandariklis, mažas	4	F08-03	F08-03 - Įkvėpimo / iškvėpimo diafragma x3 (Galima įsigyti kaip atsarginę dalį ir kartu su F10-03)
	F10-1020	F10-1020 - Antveidis ir veido sandariklis, vidutinis	5	F10-02	F10-02 - Dirželių komplekto spaustukas x4 (Galima įsigyti kaip atsarginę dalį kartu su F10-04)
	F10-1030	F10-1030 - Antveidis ir veido sandariklis, didelis	6	F10-04	F10-04 - Dirželis (Galima įsigyti kaip atsarginę dalį kartu su 4 x F10-02)
2	F10-03	F10-03 - Burnos ir nosies kaukė (Galima įsigyti kaip atsarginę dalį kartu su 3 x F08-03 ir 1 x F10-05)	7	F10-01	F10-01 - Iškvėpimo vožtuvo dangtelis (Galima įsigyti kaip atsarginę dalį)
3	F10-05	F10-05 - Antveidžio burnos ir nosies kaukės O formos žiedas (Galima įsigyti kaip atsarginę dalį kartu su F10-03)	8	F10-06	F10-06 - Nulupkite apsauginį skydelį (10 vnt. pakuotė) (Galima įsigyti kaip atsarginę dalį)

UA ПОВНОЛІЧНА МАСКА ЗАХИСТ ДИХАННЯ EN 136:1998 КЛАС 1

Копію цієї інструкції, а також декларацію про відповідність чинним нормам можна знайти на веб-сайті documents.jspsafety.com

Повнолицьовий двокасетний респіратор Force®10 Typhoon™ має панорамний забрало та 4-точкову зручну лямку. Він має клапан видиху Typhoon™ з низьким опором для зменшення накопичення тепла та вологи. До нього можна використовувати будь-який з широкого асортименту фільтрів Force®, включно з фільтрами PressToCheck™. Доступний у 3 розмірах (S, M, L).

Будь ласка, уважно прочитайте цю інструкцію, перш ніж використовувати дану повнолицьову маску в умовах небезпечного зовнішнього середовища. Недотримання цих інструкцій може негативно позначитися на ефективності роботи повнолицьової маски.

ІНСТРУКЦІЇ ЩОДО ВИКОРИСТАННЯ: Дана повнолицьова маска не призначена для використання в умовах дефіциту кисню (менше 19% обсягу), в умовах збагаченої киснем атмосфери (більше 25% обсягу), а також в умовах вибухонебезпечного середовища. Маска та фільтри не призначені для використання в ході пожежогасіння або при виконанні робіт з відкритим вогнем або розплавленим металом, оскільки загоряння фільтрів може привести до утворення токсичних газів. Не використовуйте маску під час роботи з піскоструминним апаратом або для захисту від забруднюючих речовин, які не позначені на етикетці фільтра. Дана повнолицьова маска не призначена для захисту від забруднюючих речовин, які можуть викликати подразнення, опіки або мають сильну проникаючу здатність. Належним чином підбирайте фільтри для роботи в тих чи інших небезпечних умовах. Звертайте увагу на упаковку, де наведене кольорове кодування і повна інформація про фільтри, які підходять до даної повнолицьової маски. Перш ніж приступати до використання виробу, переконайтеся, що його компоненти не забруднені і знаходяться в належному стані. Фільтри слід замінювати як мінімум в тому випадку, коли зростає опір диханню або коли Ви починаєте відчувати запах небезпечної речовини. Частота заміни фільтруючих елементів попереднього очищення повинна перевищувати частоту заміни фільтрів. Повнолицьова маска має бути оснащена фільтром, який відповідає типу небезпечного середовища. Крім того, виріб повинен щільно прилягати до обличчя. **Примітка:** Борода та волосся на обличчі в зоні лицьового ущільнення перешкоджатимуть прийнятній посадці. Використання інших засобів індивідуального захисту в комбінації з даною маскою може вплинути на її функціональність і герметичність прилягання.

ОБЛАСТЬ ЗАСТОСУВАННЯ: повнолицьові маски Force® 10 Typhoon™ перевершують вимоги Європейського стандарту EN 136 щодо масок класу 1. Повнолицьова маска Force® 10 Typhoon™ може застосовуватися тільки з відповідною парою фільтрів Force® виробництва компанії JSP, які сертифіковані відповідно до стандартів EN 143 або EN 14387.

ЧИЩЕННЯ, ДЕЗІНФЕКЦІЯ ТА ТЕХНІЧНЕ ОБСЛУГОВУВАННЯ: Після кожного використання: Після кожної зміни або після кожного використання (якщо виріб не використовується безперервно) повнолицьову маску слід очищати від забруднень і оглядати на наявність зношених / пошкоджених деталей. Корпус маски можна чистити / дезінфікувати тканиною, змоченою слабким розчином мийного засобу, після чого виріб слід просушити на повітрі. Поверхню ущільнення слід протирати тканиною, змоченою в мильній воді, а потім сушити при кімнатній температурі. НЕ занурюйте виріб у воду і не використовуйте абразивні чистячі засоби. Якщо Ви плануєте використовувати фільтруючий елемент повторно, не витягайте його з маски, а прочистіть його тканиною, змоченою в теплій мильній воді. Просушіть фільтруючий елемент чистою тканиною. НЕ ДОПУСКАЙТЕ ПОПАДАННЯ ВОДИ АБО ІНШИХ РІДИН ВСЕРЕДИНУ ЕЛЕМЕНТУ, ЩО ФІЛЬТРУЄ. Будьте обережні, щоб не пошкодити гумові клапани вдиху і видиху. Щодня: Перевіряйте стан клапанів щотижня і замінюйте їх при виявленні слідів пошкодження або зносу Кожні шість місяців: Перевіряйте всі компоненти маски, навіть якщо вона не використовувалась. За умови належного технічного обслуговування термін експлуатації повнолицьової маски складає до 3 років. НЕ ВИКОРИСТОВУЙТЕ ДЛЯ ЧИСТКИ ЖОДНИХ ДЕТАЛЕЙ ВИРОБУ РОЗЧИННИКИ, АГРЕСИВНІ МИЙНІ ЗАСОБИ, ВІДБІЛЮЮЧІ ЗАСОБИ АБО ПРОДУКТИ НА ОСНОВІ НАФТИ ТА АБРАЗИВНІ ЧИСТЯЧІ ЗАСОБИ. З питань придбання запасних деталей для повнолицьової маски, будь ласка, звертайтеся до виробника або його дистриб'ютора. Номери деталей наведені на малюнку 9.

ЗБЕРІГАННЯ І ТРАНСПОРТУВАННЯ: Під час зберігання або транспортування маска повинна перебувати в оригінальній упаковці або іншому відповідному контейнері. Зберігайте маску відповідно до символів, що наведені на упаковці: при температурі від + 2° С до +55° С і відносній вологості не більше 75% Зберігайте повнолицьову маску далеко від прямих сонячних променів та джерел можливого забруднення; крім того, не допускайте пошкодження виробу.

ВСТАНОВЛЕННЯ ФІЛЬТРІВ: НЕ ВИКОРИСТОВУЙТЕ ФІЛЬТРИ ПІСЛЯ ДАТИ ЗАКІНЧЕННЯ ТЕРМІНУ ПРИДАТНОСТІ. ДАТА ЗАКІНЧЕННЯ ТЕРМІНУ ПРИДАТНОСТІ ВКАЗАНА НА БІЧНІЙ ПОВЕРХНІ ФІЛЬТРА. **ФІЛЬТРИ FORCE®:** Використовуйте два фільтра одного типу і замінюйте їх одночасно. **Заміна фільтрів:** Щоб встановити фільтр, поєднайте нанесену на фільтр стрілку **(малюнок 1)** зі стрілкою на візорі **(малюнок 2)**. Вставте фільтр в маску **(малюнок 3)** і поверніть його за годинниковою стрілкою, поки не відчуєте, що фільтр зафіксований **(малюнок 4)**. Щоб витягти фільтр, просто повертайте його проти годинникової стрілки, поки не відчуєте, що він від'єднався. Фільтри найпростіше замінювати на знятій масці. Якщо Вам знадобилося витягти фільтр, а потім знову встановити його в маску, будь ласка, перевірте цілісність прокладки фільтра, перш ніж встановлювати його на місце. Якщо на прокладці видні сліди пошкодження, фільтр необхідно замінити. Примітка: також переконайтеся, що прокладка прикріплена до основи кріплення фільтра. Якщо прокладки немає, будь ласка, зверніться в компанію JSP або до дистриб'ютора. Заміна фільтруючих елементів попереднього очищення: за допомогою фільтруючого елемента попереднього очищення P2 Ви можете перетворити газовий фільтр в комбінований фільтр, здатний затримувати як гази, так і тверді та рідкі аерозолі, наприклад пил. Разом з тим, фільтруючий елемент попереднього очищення забороняється використовувати на протиаерозольному фільтрі P3. Щоб замінити фільтруючий елемент попереднього очищення, зніміть кришку та утилізуйте використаний фільтруючий елемент попереднього очищення відповідно до діючих правил виробничої гігієни та безпеки. Встановіть новий фільтруючий елемент попереднього очищення та закрийте кришку. При утилізації використаного фільтруючого елемента попереднього очищення необхідно дотримуватися діючих правил виробничої гігієни і безпеки, а також норм місцевого законодавства. **НАДЯГАННЯ ПОВНОЛИЦЬОВОЇ МАСКИ:** Відпустіть головний ремінь в 4 точках його кріплення до лицьового ущільнювача, а потім витягніть головний ремінь на максимальну довжину **(малюнок 5)**. Помістіть підборіддя у внутрішню частину лицьового ущільнювача і потягніть головний ремінь до потилиці **(малюнок 6)**. Одягніть маску на обличчя, після чого рівномірно натягніть 4 частини головного ременя і переконайтеся, що маска щільно прилягає до обличчя **(малюнок 7)**. Щоб зняти маску, зніміть кріплення головного ременя і потягніть повнолицьову маску вгору **(рисунок 8)**.

ПЕРЕВІРКА ПРИЛЯГАННЯ ПЕРЕД ВИКОРИСТАННЯМ: Перевіряти надійність прилягання маски потрібно тільки в тому випадку, якщо Ви надягли всі засоби індивідуального захисту, які планували використовувати в комбінації з повнолицьовою маскою. Перш ніж надягати маску, треба оглянути і перевірити всі її деталі. Зокрема, клапани та ущільнювальні елементи повинні перебувати в ідеальному стані. Ніколи не використовуйте повнолицьову маску, якщо будь-яка її деталь відсутня або якщо на поверхні будь-якої деталі Ви помітили тріщини або сліди руйнування. Для роботи в тих чи інших небезпечних умовах підбирайте належні фільтри, які захищають від відповідних небезпечних матеріалів, зазначених в інструкції по застосуванню. Одягнувши маску, Ви можете перевірити, наскільки щільно вона прилягає до Вашого обличчя і наскільки герметичними є компоненти виробу: для цього щільно закрийте фільтруючі елементи долонями, а в разі використання фільтрів PressToCheck™ натисніть з обох боків кожного фільтра. Зробіть повільний вдих через маску і затримайте дихання приблизно на 10 секунд. Маска має трохи втягнутися всередину. Переконайтеся, що Ви не відчуваєте витік повітря через лицьове ущільнення. При виявленні витоку відрегулюйте ремінь і повторіть перевірку герметичності. Повнолицьова маска буде працювати належним чином тільки в тому випадку, якщо вона герметично прилягає до обличчя. Щоб бути впевненим у ефективності маски, перевіряйте її герметичність перед початком робіт на забрудненій ділянці. Ця процедура займе всього хвилину і може врятувати Вам життя. Повнолицьова маска підходить не до всіх форм обличчя, тому, щоб перевірити чи підходить користувачу та чи інша маска, важливо здійснювати перевірку герметичності прилягання маски до обличчя (згідно з регламентом контролю речовин небезпечних для здоров'я людини (COSHH), редакція 2002 року, розділ 7, параграфи 147-149).

ОБЕРЕЖНО: Негайно залиште робочу ділянку і змініть маску і / або фільтр, якщо дихання стало утрудненим, якщо з'явилося запаморочення або нездужання іншого характеру, якщо маска пошкоджена, якщо виникло роздратування шкірних покривів або слизових оболонок, а також якщо Ви відчули запах або смак забруднюючої речовини . Європейське агентство з безпеки та гігієни праці попереджає: якщо шкіра користувача відрізняється підвищеною чутливістю, то її контакт з матеріалами виробу може викликати алергічні реакції. В цьому випадку користувачеві слід залишити небезпечну ділянку, зняти маску і звернутися за медичною допомогою.

МАРКИРОВКА	ЗНАЧЕННЯ	МАРКИРОВКА	ЗНАЧЕННЯ
JSP	Торговий знак виробника.	CE	Відповідність Регламенту ЄС 2016/425.
bsi	Вказує, що виробництво продукції відповідає міжнародним стандартам управління продуктивністю та якістю.	UK CA	Відповідність Регламенту ЄС 2016/425, що застосовуються у Великій Британії.
	Відповідність Технічному регламенту.		Див. Інструкцію із використання. Якщо не дотримуватись інструкцій з використання, захист, який надає пристрій, може бути серйозно порушений.
	Потрібні подвійні фільтри.		Дата виробництва.
	Вжити до дати.		Температура зберігання та діапазони вологості.

ПЕРЕЛІК ЗАПАСНИХ ДЕТАЛЕЙ ДЛЯ ПОВНОЛИЦЬОВОЇ МАСКИ FORCE® 10 TYPHOON™ (Додаткова інформація наведена на малюнку 9).

ПУНКТ НОМЕР	МАРКУВАННЯ	ОПИС	ПУНКТ НОМЕР	МАРКУВАННЯ	ОПИС
1	F10-1010	F10-1010 - Візор та лицьове ущільнення, малий розмір	4	F08-03	F08-03 - Діафрагма для вдиха та видиху x3 (Доступна як запасна частина, що постачається разом з F10-03)
	F10-1020	F10-1020 - Візор та лицьове ущільнення, середній розмір	5	F10-02	F10-02 - Кріплення ремінця x4 (Доступна як запасна частина, що постачається разом з F10-04)
	F10-1030	F10-1030 - Візор та лицьове ущільнення, великий розмір	6	F10-04	F10-04 - Ремінь (Доступна як запасна частина, що постачається разом з 4 x F10-02)
2	F10-03	F10-03 - Маска, що закриває рот та ніс (Доступна як запасна частина, що постачається разом з 3 x F08-03 та 1 x F10-05)	7	F10-01	F10-01 - Кришка для клапана видиху (Доступна як запасна частина)
3	F10-05	F10-05 - Ущільнююче кільце для візора та маски , що закриває рот та ніс (Доступна як запасна частина, що постачається разом з F10-03)	8	F10-06	F10-06 - Відривний захисний козирок (10 шт. в упаковці) (Доступна як запасна частина)

RU ПОЛНОЛИЦЕВОЙ РЕСПИРАТОР EN 136:1998, КЛАСС 1

Копию настоящей инструкции, а также декларацию о соответствии действующим нормам можно найти на веб-сайте documents.jspsafety.com

Пожалуйста, внимательно прочитайте приведенные ниже инструкции, прежде чем использовать данный респиратор в условиях опасной внешней среды. Несоблюдение этих инструкций может негативно сказаться на эффективности работы респиратора.

ИНСТРУКЦИИ ПО ПРИМЕНЕНИЮ: Данный респиратор не предназначен для использования в условиях дефицита кислорода (менее 19 % объема), в условиях обогащенной кислородом атмосферы (более 25 % объема), а также в условиях взрывоопасной среды. Респиратор и фильтры не предназначены для использования в ходе пожаротушения или при выполнении работ с открытым огнем или расплавленным металлом, поскольку возгорание фильтров может привести к образованию токсичных газов. Не используйте респиратор во время работы с пескоструйным аппаратом или для защиты от загрязняющих веществ, не обозначенных на этикетке фильтра. Данный респиратор не предназначен для защиты от загрязняющих веществ, которые могут вызывать раздражения, ожоги или обладают проникающей способностью. Надлежащим образом подбирайте фильтры для работы в тех или иных опасных условиях. Обращайте внимание на упаковку, где приведена цветовая кодировка и подробная информация о фильтрах, которые подходят к данному респиратору. Прежде чем приступать к использованию изделия, убедитесь, что его компоненты не загрязнены и находятся в надлежащем состоянии. Часто меняйте фильтры. Фильтры следует заменять как минимум в том случае, когда возрастает сопротивление дыханию или когда Вы начинаете чувствовать запах опасного вещества. Частота замены фильтрующих элементов предварительной очистки должна превышать частоту замены фильтров. Респиратор должен быть оснащен фильтром, который соответствует типу опасной среды. Кроме того, изделие должно плотно прилегать к лицу. **Примечание:** Бороды и волосы на лице в области лицевого уплотнения будут препятствовать приемлемому прилеганию. Использование других средств индивидуальной защиты в комбинации с данным респиратором может повлиять на его функциональность и герметичность прилегания.

ОБЛАСТЬ ПРИМЕНЕНИЯ: Полнолицевые респираторы Force®10 Typhoon™ превосходят требования Европейского стандарта EN 136 в отношении масок класса 1. Полнолицевой респиратор Force®10 Typhoon™ может применяться только с подходящей парой фильтров Force® производства компании JSP, которые сертифицированы в соответствии со стандартом EN 143 или EN 14387.

ЧИСТКА, ДЕЗИНФЕКЦИЯ И ТЕХНИЧЕСКОЕ ОБСЛУЖИВАНИЕ: После каждого использования: После каждой смены или после каждого использования (если изделие не используется непрерывно) респиратор следует очищать от загрязнений и осматривать на наличие изношенных/поврежденных деталей. Корпус респиратора можно чистить/дезинфицировать тканью, смоченной в растворе мягкого моющего средства, после чего изделие следует просушить на воздухе. Поверхность уплотнения следует протирать тканью, смоченной в мыльной воде, а затем сушить при комнатной температуре. НЕ погружайте изделие в воду и не используйте абразивные чистящие средства. Если Вы планируете использовать фильтрующий элемент повторно, не извлекайте его из респиратора, а прочистите его тканью, смоченной в теплой мыльной воде. Просушите фильтрующий элемент чистой тканью. НЕ ДОПУСКАЙТЕ попадания воды внутрь фильтрующего элемента. Соблюдайте осторожность, чтобы не повредить резиновые клапаны вдоха и выдоха. Ежедневно: Проверяйте состояние клапанов каждую неделю и заменяйте их при обнаружении следов повреждений или износа. Каждые шесть месяцев: Проверяйте все компоненты респиратора, даже если он не использовался. При условии надлежащего технического обслуживания срок эксплуатации респиратора составляет 2–3 года. НЕ ИСПОЛЬЗУЙТЕ ДЛЯ ЧИСТКИ КАКИХ-ЛИБО ДЕТАЛЕЙ ИЗДЕЛИЯ РАСТВОРИТЕЛИ, СИЛЬНЫЕ МОЮЩИЕ СРЕДСТВА, ОТБЕЛИВАЮЩИЕ СРЕДСТВА ИЛИ ПРОДУКТЫ НА НЕФТЯНОЙ ОСНОВЕ. По вопросам приобретения запасных деталей для респиратора, пожалуйста, обращайтесь к производителю изделия. Номера деталей приведены на чертеже *(рисунок 9)*.

ХРАНЕНИЕ И ТРАНСПОРТИРОВКА: Во время хранения или транспортировки респиратор должен находиться в оригинальной упаковке или в другом подходящем контейнере. Храните респиратор в соответствии с символами, приведенными на упаковке: при температуре от +2 °C до +55 °C и относительной влажности не более 75 %. Храните респиратор вдали от прямых солнечных лучей и источников возможного загрязнения; кроме того, не допускайте повреждения изделия.

УСТАНОВКА ФИЛЬТРА И ФИЛЬТРУЮЩЕЙ КОРОБКИ: НЕ ИСПОЛЬЗУЙТЕ ФИЛЬТР/ФИЛЬТРУЮЩУЮ КОРОБКУ ПОСЛЕ ДАТЫ ИСТЕЧЕНИЯ СРОКА ГОДНОСТИ. ДАТА ИСТЕЧЕНИЯ СРОКА ГОДНОСТИ УКАЗАНА НА БОКОВОЙ ПОВЕРХНОСТИ ФИЛЬТРА/ФИЛЬТРУЮЩЕЙ КОРОБКИ.
ФИЛЬТРЫ Force®: Используйте два фильтра одного типа и заменяйте их одновременно.
Замена фильтров: Чтобы установить фильтр, совместите нанесенную на фильтр стрелку *(рисунок 1)* со стрелкой на визоре *(рисунок 2)*. Вставьте фильтр в маску *(рисунок 3)* и поворачивайте его по часовой стрелке, пока не почувствуете, что он зафиксирован *(рисунок 4)*. Чтобы извлечь фильтр, просто поворачивайте его против часовой стрелки, пока не почувствуете, что он отсоединился. Фильтры проще всего заменять на снятом респираторе. Если Вам понадобилось извлечь фильтр, а затем снова установить его в респиратор, пожалуйста, проверьте целостность прокладки фильтра, прежде чем устанавливать его на место. Если на прокладке видны следы повреждений, фильтр необходимо заменить. Примечание: также убедитесь, что прокладка прикреплена к основанию крепления фильтра. Если прокладки нет, пожалуйста, обратитесь в компанию JSP. **Замена фильтрующих элементов предварительной очистки:** С помощью фильтрующего элемента предварительной очистки P2 Вы можете преобразовать газовый фильтр в комбинированный фильтр, способный задерживать как газы, так и пыль. Вместе с тем, фильтрующий элемент предварительной очистки запрещается использовать на пылеулавливающем фильтре P3. Чтобы заменить фильтрующий элемент предварительной очистки, снимите крышку и утилизируйте использованный фильтрующий элемент предварительной очистки в соответствии с действующими правилами производственной гигиены и безопасности. Установите новый фильтрующий элемент предварительной очистки и закройте крышку.При утилизации использованного фильтрующего элемента предварительной очистки необходимо соблюдать действующие правила производственной гигиены и безопасности, а также нормы местного законодательства. **НАДЕВАНИЕ МАСКИ-РЕСПИРАТОРА:** Ослабьте головной ремень в 4 точках его крепления к лицевому уплотнению респиратора, а затем вытяните головной ремень на максимальную длину *(рисунок 5)*. Поместите подбородок во внутреннюю часть лицевого уплотнения и протяните головной ремень к затылку *(рисунок 6)*. Наденьте респиратор на лицо, после чего равномерно натяните 4 части головного ремня и убедитесь, что респиратор плотно прилегает к лицу *(рисунок 7)*. Чтобы снять респиратор, ослабьте крепления головного ремня и потяните респиратор вверх *(рисунок 8)*.

ПРОВЕРКА ПРИЛЕГАНИЯ ПЕРЕД ПРИМЕНЕНИЕМ: Проверять надежность прилегания респиратора нужно только в том случае, когда Вы надели все средства индивидуальной защиты, которые планировали использовать в комбинации с респиратором. Прежде чем надевать респиратор, нужно осмотреть и проверить все его детали. В частности, клапаны и уплотнительные элементы должны находиться в идеальном состоянии. Никогда не используйте респиратор, если какая-либо его деталь отсутствует или если на поверхности какой-либо детали Вы заметили трещины либо следы разрушения. Для работы в тех или иных опасных условиях подбирайте надлежащие фильтры, которые защищают от соответствующих опасных материалов, указанных в инструкции по применению. Надев респиратор, Вы можете проверить, насколько плотно он прилегает к Вашему лицу и насколько герметичными являются компоненты изделия: для этого плотно закройте фильтрующие элементы ладонями, а в случае использования PressToCheck™ нажмите на фильтры. Сделайте медленный вдох через респиратор и задержите дыхание приблизительно на 10 секунд. Респиратор должен немного втянуться внутрь. Убедитесь, что Вы не слышите и не ощущаете утечку воздуха через лицевое уплотнение. При обнаружении утечки отрегулируйте ремень и повторите проверку герметичности. Респиратор будет работать надлежащим образом только в том случае, если он герметично прилегает к лицу. Чтобы быть уверенным в эффективности респиратора, проверяйте его герметичность перед началом работ на загрязненном участке. Эта процедура займет всего минуту и может спасти Вам жизнь. Маска респиратора подходит не ко всем формам лица, поэтому, чтобы проверить, подходит ли пользователю та или иная маска, важно осуществлять проверку герметичности прилегания респиратора к лицу (согласно регламенту контроля веществ, опасных для здоровья человека (COSHH), редакция 2002 года, раздел 7, параграфы 147–149).

ОСТОРОЖНО: Немедленно покиньте рабочий участок и смените респиратор и/или фильтр, если дыхание стало затрудненным, если появилось головокружение или недомогание другого характера, если респиратор поврежден, если возникло раздражение кожных покровов или слизистых оболочек, а также если Вы почувствовали запах или вкус загрязняющего вещества. Европейское агентство по безопасности и гигиене труда предупреждает: если кожа пользователя отличается повышенной чувствительностью, то ее контакт с материалами изделия может вызвать аллергические реакции. В этом случае пользователю следует покинуть опасный участок, снять респиратор и обратиться за медицинской помощью.

МАРКИРОВКА	ЗНАЧЕНИЕ	МАРКИРОВКА	ЗНАЧЕНИЕ
JSP	Товарный знак производителя.	CE	Соответствие Регламенту (ЕС) 2016/425.
bsi	Указывает на то, что процесс создания продукции соответствует международным нормам производства и контроля качества.	UK CA	Соответствие Регламенту (ЕС) 2016/425 с поправками для применения в Великобритании.
EAC	Соответствие Техническому регламенту.		Дополнительная информация содержится в инструкции по применению. Невыполнение указаний, приведенных в инструкции по применению, серьезно ухудшает защиту, обеспечиваемую изделием.
	Требуются сдвоенные фильтры.		Дата изготовления.
	Дата истечения срока годности.		Диапазон температур и влажности в месте хранения.

СПИСОК ЗАПАСНЫХ ДЕТАЛЕЙ ДЛЯ ПОЛНОЛИЦЕВОГО РЕСПИРАТОРА FORCE® 10 TYPHOON™ *(дополнительная информация приведена на рисунке 9)*:

НОМЕР ПУНКТА	МАРКИРОВКА	ОПИСАНИЕ	НОМЕР ПУНКТА	МАРКИРОВКА	ОПИСАНИЕ
1	F10-1010	F10-1010 - Визор и лицевое уплотнение, малый размер	4	F08-03	F08-03 - Диафрагма для вдоха/выдоха x3 (Доступен в качестве запасной части и поставляется с F10-03)
	F10-1020	F10-1020 - Визор и лицевое уплотнение, средний размер	5	F10-02	F10-02 - Крепление ремня x4 (Доступен в качестве запасной части, поставляемой с F10-04)
	F10-1030	F10-1030 - Визор и лицевое уплотнение, большой размер	6	F10-04	F10-04 - Ремень (Доступен в качестве запасной части, поставляемой с 4 x F10-02)
2	F10-03	F10-03 - Маска, закрывающая рот и нос (Доступен в качестве запасной части, поставляемой с 3 x F08-03 и 1 x F10-05)	7	F10-01	F10-01 - Крышка для клапана выдоха (Доступен как запасная часть)
3	F10-05	F10-05 - Уплотнительное кольцо для визора и маски, закрывающей рот и нос (Доступен в качестве запасной части, поставляемой с F10-03)	8	F10-06	F10-06 - Отслаивающаяся защита козырька (10 шт. в упаковке) (Доступен как запасная часть)

AR قناع الوجه الكامل واقي التنفس المواصفة EN 136:1998 الفئة 1

ستجد نسخة من هذا الدليل وبيان مطابقة المنتج في صفحة المنتج: documents.jspsafety.com

يتميز قناع التنفس لكامل الوجه ™Force®10 Typhoon، المزود بخرطوشتين، بوجود واقية عينين بانورامية، وأشرطة أمان مريحة رباعية نقاط التثبيت. فالقناع به صمام زفير ذو مقاومة منخفضة ™Typhoon للحد من تكون الحرارة والرطوبة. كما يستوعب تركيب طرازات عديدة من فلاتر ®Force بما في ذلك طرازات ™PressToCheck. متاح بثلاثة مقاسات (S (صغير)، M (متوسط)، L (كبير)).

يجب قراءة التعليمات التالية بحرص واستيعابها بالكامل قبل استخدام قناع التنفس في بيئة خطرة. عدم اتباع هذه التعليمات قد يؤثر سلبيا على أداء قناع التنفس.

تعليمات الاستخدام: قناع التنفس غير مخصص للاستخدام في حالات نقص الأكسجين (بحجم أقل من 19%)، والزيادة الشديدة في الأكسجين (بحجم يزيد عن 25%)، أو في الأجواء الانفجارية. لم يتم تصميم قناع التنفس والفلاتر لمقاومة الحريق أو التعامل مع اللهب المكشوف أو المعادن المنصهرة لأن اشتعال الفلاتر قد ينتج عنه أبخرة سامة. لا تقم باستخدام المنتج في عمليات السفع الرملي أو للحماية من الملوثات غير الواردة في الملصق الموجود على الفلتر. لا يستطيع قناع التنفس الحماية من الملوثات المهيجة أو الحارقة أو المخترقة للحواجز. اختر الفلاتر المناسبة للخطر الذي يتم التعرض له. انظر العبوة لمعرفة الكود اللوني وتفاصيل الفلاتر المتاحة للقناع. تأكد قبل الاستخدام أن كافة الأجزاء نظيفة وفي حالة جيدة. قم بتغيير الفلاتر بشكل دوري. على الأقل يجب تغيير الفلتر في حالة زيادة مقاومة التنفس أو شم رائحة مصدر الخطر. يجب تغيير حشيات الفلتر الأولي بمعدل أعلى من معدل تغيير الفلتر. يجب أن يكون قناع التنفس محتويا على الفلتر المناسب للخطر، كما يجب أن يكون ارتداؤه مريحا على الوجه. **ملحوظة:** اللحى وشعر الوجه داخل منطقة ختم الوجه سوف يمنع الملاءمة المقبولة. قد يؤثر استخدام تجهيزات الحماية الشخصية مع قناع التنفس على ملاءمة القناع للوجه وعلى أدائه لوظيفته.

نطاق الاستخدام: تم تصميم أقنعة التنفس لكامل الوجه ™Force®10 Typhoon للوفاء بمتطلبات المواصفة الأوروبية EN 136 وتجاوزها كأقنعة من الفئة. لا يمكن استخدام قناع الوجه الكامل ™Force®10 Typhoon إلا مع زوج مطابق من فلاتر ®JSP Force المصرح بها وفقا للمواصفات EN 143 أو EN 14387.

التنظيف والتعقيم والصيانة: بعد كل استخدام: ينبغي تنظيف قناع التنفس وفحصه، من حيث وجود أجزاء مهترئة/تالفة بعد كل نوبة عمل أو كل استخدام (إذا لم يكن الاستخدام مستمرا). يمكن تنظيف جسم القناع وتعقيمه باستخدام قطعة قماش مبللة بمحلول منظف خفيف، مع السماح بالتجفيف بالهواء. ينبغي مسح سطح مانع التسرب بقطعة قماش مبللة بالماء والصابون وتجفيفه في درجة حرارة الغرفة. لا تغمر المنتج في الماء أو تستخدم منظفات خادشة. في حالة إعادة استخدام خرطوشة الفلتر لا تقم بخلعها من قناع التنفس، بل قم بتنظيفها باستخدام قطعة قماش ومحلول صابوني دافئ. استخدم قطعة قماش نظيفة في التجفيف. لا يجوز دخول الماء إلى خرطوشة الفلتر. وينبغي الحرص على عدم إلحاق أضرار بالصمامات المطاطية الخاصة بالشهيق/الزفير. يوميًا: يجب فحص حالة الصمامات بشكل أسبوعي واستبدالها في حالة التلف/سوء الحالة. كل ستة أشهر: اختبر جميع أجزاء قناع الغاز حتى في حالة عدم استخدامه. في حالة إجراء الصيانة بشكل صحيح يصل العمر الافتراضي للقناع إلى مدة تتراوح بين سنتين و 3 سنوات. لا تستخدم المذيبات، أو مواد التنظيف القوية، أو المبيضات أو المنتجات ذات القاعدة البترولية لتنظيف أي جزء من الأقنعة. توفر الجهة الصانعة قطع غيار القناع. أرقام الأجزاء موضحة في الرسم التوضيحي. (**الصورة** 9)

التخزين والنقل: في حالة عدم استخدام قناع التنفس أو أثناء نقله، يجب أن يخزن في العبوة التي تم توريده بها أو في صندوق مناسب. قم بتخزين قناع التنفس وفقا للتفاصيل المبينة بالرموز على العبوة، في درجة حرارة تتراوح بين +2°م و +55°م وفي رطوبة نسبية تقل عن 75%. يجب تخزين قناع التنفس بعيدًا عن أشعة الشمس المباشرة، وبعيدًا عن مصادر التلوث المحتمل وأي أضرار مادية.

تركيب الفلتر والعلبة: يُحظر استخدام الفلتر/العلبة في حالة انتهاء تاريخ الصلاحية. تجد تاريخ انتهاء الصلاحية على جانب الفلتر/العلبة.
فلاتر ®Force: ينبغي استخدام فلترين من نفس النوع، وتغييرهما في نفس الوقت.
تغيير الفلاتر: لاستخدام الفلاتر قم بضبط السهم الموجود على الفلتر (**الصورة** 1) أمام السهم الموجود على واقية العينين (**الصورة** 2). ادفع الفلتر داخل القناع (**الصورة** 3) وقم بإدارة الفلتر في اتجاه عقارب الساعة حتى يستقر القفل في موضعه بشكل محسوس (**الصورة** 4). لفك الفلتر، ما عليك سوى لفه عكس اتجاه حركة عقارب الساعة إلى أن تشعر أن الفلتر مفكوك. الطريقة الأسهل والأكثر كفاءة لتغيير الفلاتر تتم بإزالة القناع عن الوجه. إذا كنت ترغب في خلع الفلتر وإعادة تركيبه مرة أخرى في القناع، يرجى التحقق من سلامة جوان الفلتر قبل إعادة تركيب الفلتر. في حالة وجود أضرار بالجوان، يجب استبدال الفلتر بالكامل. ملحوظة: تأكد أن الفلتر يحتوي على جوان مثبت بالقاعدة الخاصة بوظيفة إقفاله. يرجى الاتصال بشركة JSP في حالة عدم تحقق هذا.
تغيير حشية الفلتر الأولي: يمكن استخدام حشية الفلتر الأولي P2 لتحويل فلتر الغاز لفلتر مشترك للغاز والغبار، يجب عدم استخدامها بفلتر الغبار P3. لتغيير الفلتر الأولي، قم بخلع الغطاء، وتخلص من حشية الفلتر الأولي المستخدمة بشكل صحي وآمن. أدخل حشية فلتر أولي جديدة وأعد تركيب الغطاء.
يجب التخلص من الفلاتر بشكل صحي وآمن وفقًا للتشريعات المحلية

تركيب القناع: قم بتمديد أشرطة الأمان الخاصة بالرأس لأقصى مقاس من خلال فك أشرطة الأمان من نقاط التثبيت الأربعة حتى مانع التسرب الخاص بالوجه (**الصورة** 5). اجعل الذقن ترتكز على الجزء الداخلي من مانع التسرب الخاص بالوجه، ومرر أشرطة الأمان الخاصة بالرأس إلى خلف الرأس (**الصورة** 6). اضغط قناع التنفس على الوجه، وقم بسحب الأشرطة الأمان الأربعة الخاصة بالرأس بشكل متساو، وتأكد من إحكام مانع التسرب الخاص بالوجه (**الصورة** 7). لخلع قناع التنفس، قم بفك أشرطة الأمان الخاصة بالرأس من خطافات التثبيت، وقم بسحب قناع التنفس لأعلى، واخلعه من فوق الرأس (**الصورة** 8).

فحص التركيب قبل الاستخدام: من المهم ارتداء جميع تجهيزات الوقاية الشخصية الواجب استخدامها مع قناع التنفس عند إجراء فحوصات التركيب. قبل التركيب، يجب فحص جميع أجزاء قناع التنفس للتأكد من سلامتها. على وجه الخصوص، تأكد من وجود الصمامات وأجزاء منع التسريب في حالة مثالية. لا تستخدم قناع التنفس أبدًا في حالة وجود جزء مفقود، متشقق أو في حالة تهالك خامته. يجب اختيار الفلاتر المناسبة لكل خطر على حدة، وفقا لتعليمات الاستخدام المتوفرة والخاصة بالمواد الخطرة. عند وضع قناع التنفس على الوجه، يجب إجراء اختبار سريع لضمان منع تسريب أجزاء قناع التنفس - قم بتغطية خراطيش الفلتر وإحكامها ضد التسريب باستخدام راحة اليدين، وفي حالة استخدام فلاتر ™PressToCheck اضغط الفلتر حتى الوصول إلى مانع التسريب. قم بالاستنشاق باعتدال عبر قناع التنفس وقم بحبس أنفاسك لقرابة 10 ثوان. ينبغي أن «يلتصق» قناع التنفس بوجهك بعض الشيء. افحص من حيث وجود تسريبات حول الجزء الخاص بالوجه، سواء من خلال إحساسك أو من خلال الصوت. في حالة وجود تسريبات، قم بضبط أشرطة الأمان وأعد هذا الاختبار. الطريقة الوحيدة للاستفادة الكاملة من قناع التنفس هي منع التسرب في منطقة الوجه. الجدير بالذكر أن إجراء فحص التركيب قبل الدخول إلى أجواء ملوثة يمثل ضمانة واطمئنان قبل الاستخدام. لا يستغرق ذلك سوى دقيقة واحدة، إلا أن ذلك يمكن أن يُنقذ حياتك. قد لا يناسب هذا القناع بعض أشكال الوجوه، ولذلك فمن الضروري إجراء «اختبار ملاءمة الوجه» (طبقًا للوائح COSHH 2002، اللائحة 7، الفقرة 147-149) لضمان ملاءمة القناع المختار للمستخدم.

تحذير: غادر منطقة العمل في الحال وقم بتغيير قناع التنفس و/أو الفلتر إذا وجدت صعوبة في التنفس، أو شعرت بدوار أو بألم، أو في حالة تلف قناع التنفس، أو الشعور بتهيج، شم أو تذوق الملوثات في منطقة العمل. وفقاً لمتطلبات المعايير الأوروبية للصحة والسلامة ينبغي إعلام المستخدم أنه عند التلامس مع بشرة مرتديه قد يحدث تأثير حساسية لدى بعض الأشخاص وفي هذه الحالة، يجب على مرتدي القناع ترك منطقة الخطر، وخلعه وطلب المشورة الطبية.

العلامة	المعنى	العلامة	المعنى	العلامة	المعنى
JSP	العلامات التجارية للجهات الصانعة.	CE	التوافق مع اللوائح (الاتحاد الأوروبي) 2016/425.	bsi	إشارة إلى أن عملية تصنيع المنتج تفي بالمعايير الدولية للأداء وإدارة الجودة.
	يستدعي وجود فلاتر مزدوجة.	UK CA	التوافق مع اللائحة (الاتحاد الأوروبي) 2016/425 بصيغتها المعدلة لتطبيقها في بريطانيا العظمى.		انظر تعليمات الاستخدام. في حالة عدم الالتزام بتعليمات الاستخدام والتوصيات الخاصة بها، فقد تتأثر الحماية التي يوفرها الجهاز بشكل كبير.
	تاريخ التصنيع.		تاريخ الاستخدام حتى.		درجة حرارة التخزين ونطاقات الرطوبة.

قائمة الأجزاء الخاصة بالقناع الكامل للوجه ™FORCE®10 TYPHOON (ارجع إلى الصورة 9):

رقم الجزء	وسم	الوصف	رقم الجزء	وسم	الوصف
1	F10-1010	F10-1010 - حاجب وختم الوجه، صغير	4	F08-03	غشاء الشهيق/الزفير (3 x) (متوفر كقطعة بديلة مرفقة مع F10-03)
	F10-1020	F10-1020 - الواقي وختم الوجه، متوسط	5	F10-02	مشبك أشرطة الأمان (4 x) (متوفر كقطعة بديلة مرفقة مع F10-04)
	F10-1030	F10-1030 - قناع وغطاء للوجه، كبير	6	F10-04	أشرطة الأمان (متوفر كقطعة بديلة مرفقة مع F10-02)
2	F10-03	F10-03 - قناع الأنف (متوفر كقطعة بديلة مرفقة مع 3 × F08-03 و1 × F10-05)	7	F10-01	غطاء صمام الزفير (متوفر كقطعة بديلة مرفقة مع)
3	F10-05	حلقة إحكام الكمامة المزودة بواقية للعينين (متوفر كقطعة بديلة مرفقة F10-03)	8	F10-06	رقاقات أقنعة الوجه القابلة للنزع (متوفر كقطعة بديلة مرفقة مع)